Manuel d’utilisation

Français

Explorer Mini

CE

Bienvenue dans la famille Permobil

Le voyage d'exploration du monde de votre enfant avec le Explorer Mini vient de commencer. Nous espérons qu'il ou elle s'amusera beaucoup avec le Explorer Mini. Ce fauteuil roulant électrique est conçu pour offrir un niveau optimal de confort et de sécurité tout en respectant les exigences en matière de sécurité et d'environnement.

Produit et publié par Permobil

Édition: 3

Date: 2021-02-25

N° de commande: 336194 fra-FR

Coordonnées de Permobil

Permobil France
23/25 rue de Villeneuve
94150 Rungis
France

Tél. : +33 (0)1 60 78 94 84
Fax : +33 (0)1 69 13 09 78
E-mail : info@permobil.fr

Siège social du groupe Permobil

Permobil AB
Per Uddéns väg 20
861 36 Timrå
Suède

Tél. : +46 (0)60 59 59 00
Fax : +46 (0)60 57 52 50
E-mail : info@permobil.com
Site Web : www.permobil.com

1 Informations importantes 11
1.1 Garantie 12
1.2 Approbation du produit 12
1.3 Assistance technique 13
1.4 Signaler un incident 13
1.5 Pièces de rechange et accessoires 14
1.6 Commande de documents 15
1.7 Mise au rebut et recyclage 15

2 Consignes de sécurité 17
2.1 Liste de contrôle de préparation 18
2.2 Description des mises en garde 19
2.3 Avertissements et précautions 22

3 Présentation de votre fauteuil roulant 29
3.1 Présentation générale 31
3.2 Caractéristiques techniques 32
3.3 Conception et fonctionnement 40
3.4 Boîtier de commande 47
3.5 Accessoires 54
3.6 Étiquettes 56

4 Réglages 61
4.1 Assise 63
4.2 Ensemble tablette-dossier 71

4.3 Plateau supérieur 73
4.4 Coussin 75

5 Manœuvrer et conduire 77
5.1 Positions de conduite 81
5.2 Mettre en marche le Explorer Mini 83
5.3 Éteindre le Explorer Mini 84
5.4 Fonction économiseur de batterie 85
5.5 Technique de conduite 86
5.6 Ajustement du réglage de la vitesse maximale 88
5.7 Verrouillage et déverrouillage du Explorer Mini 90
5.8 Restrictions de circulation 93
5.9 Erreur de manette lorsque l'Explorer Mini est en marche 101
5.10 Erreur de manette et DEL clignotantes 102
5.11 Défaut d'origine électrique 103
5.12 Batteries 104
5.13 Transport du fauteuil roulant 111

6 Maintenance et réparation 117
6.1 Calendrier de maintenance et d'inspection 119
6.2 Batteries et entreposage 121
6.3 Nettoyage 123

7 Dépannage 127
7.1 Guide de dépannage 128

Index 132

1 Informations importantes

Avant que votre enfant ne commence à utiliser le Explorer Mini, nous vous recommandons de lire le présent mode d'emploi et de bien en comprendre le contenu, en particulier les consignes de sécurité.

Ce manuel est conçu pour être lu et mis en pratique par le soignant.

Vous pourrez également obtenir des informations concernant nos produits sur notre site Web : www.permobil.com.

Toutes les informations, photographies, illustrations et spécifications reposent sur les informations du produit dont nous disposons à l'heure de l'impression du présent manuel de l'utilisateur. Les images et illustrations utilisées dans le présent guide ne sont données qu'à titre d'exemples et ne doivent pas être considérées comme la représentation exacte des différents éléments qui composent le Explorer Mini.

Nous nous réservons le droit de modifier les produits sans avertissement préalable.

Les personnes malvoyantes peuvent télécharger ce document sur www.permobil.com. L'outil de zoom du lecteur de PDF peut être utilisé pour obtenir la taille souhaitée de texte et d'images.

1.1 Garantie

Les informations de garantie produit définissent les conditions de la garantie. Pour en savoir plus sur les garanties applicables, consultez https://permobilus.com/support/warranties/.

Tous les fauteuils roulants électriques sont livrés avec une garantie de deux ans. Les batteries, le chargeur et les accessoires de personnalisation sont couverts par une garantie d'un an.

PRUDENCE!

Remplacement de pièces non approuvé

Aucun remplacement de pièce n'est autorisé sans l'approbation préalable de Permobil. Le non-respect de cette consigne entraînera l'annulation de la garantie. Permobil n'accepte aucune responsabilité en cas de perte survenant consécutivement à l'ouverture, à l'ajustement ou à la modification sans autorisation d'un composant du système de commande.

1.2 Approbation du produit

Ce produit satisfait aux exigences des normes :

- EN 12184

- ISO 7176-9
- ISO 7176-14
- ISO 7176–15
- ISO 7176-16
- ISO 7176-21
- ISO 7176–8

1.3 Assistance technique

En cas de problèmes techniques, contactez votre distributeur.

Munissez-vous du numéro de série du fauteuil roulant indiqué sur le châssis. Il vous sera demandé pour toute assistance technique. Voir 3.6.1 *Numéro de série sur le module de base*, Page 57.

1.4 Signaler un incident

En cas d'incident, veuillez contacter votre représentant Permobil le plus proche. Il s'agit le plus souvent de la personne avec laquelle vous avez été en contact au moment de l'achat. Pour prendre contact avec votre représentant, utilisez le lien sur www.permobil.com. Ouvrez la page correspondant à votre pays puis la page de contact. Cette page fournit toutes les coordonnées nécessaires ainsi qu'un document vous

permettant de nous fournir toutes les informations dont nous avons besoin pour enquêter sur cet incident. Fournissez autant d'informations que possible ; cela nous sera très utile.

Nous vous serions reconnaissants de bien vouloir nous faire parvenir les rapports d'incidents afin de nous aider à améliorer la qualité de nos produits et à assurer leur sécurité tout au long de leur durée de vie.

Afin de répondre à ces exigences et de garantir la sécurité de l'utilisation de nos produits, nous avons besoin de votre assistance. Nous espérons que vous n'aurez pas besoin de recourir aux informations de cette page. Toutefois, en cas d'incident, veuillez nous contacter.

1.5 Pièces de rechange et accessoires

Les pièces de rechange et les accessoires doivent être commandés auprès de Permobil.

Utilisez uniquement des accessoires et des pièces détachées autorisés par Permobil.

La durée de vie utile estimée de ce produit est de cinq ans.

1.6 Commande de documents

Si vous souhaitez recevoir un autre exemplaire de ce guide, vous pouvez le commander auprès de Permobil. Demandez la référence indiquée sur la dernière page de couverture.

1.7 Mise au rebut et recyclage

Contactez Permobil pour en savoir plus sur les accords de mise au rebut en vigueur.

2 Consignes de sécurité

Un fauteuil roulant électrique est un véhicule motorisé et doit par conséquent être utilisé et manipulé avec un soin particulier.

Lisez et suivez attentivement toutes les instructions et tous les avertissements du manuel fourni avec le Explorer Mini. Lisez très attentivement les instructions et avertissements de sécurité pour empêcher que votre enfant se blesse et réduire les risques d'endommagement de l'Explorer Mini.

Permobil ne saurait être tenue responsable des blessures ou dommages matériels imputables au non-respect, par une personne quelconque, des mises en garde et instructions figurant dans le présent mode d'emploi. La société Permobil ne saurait être tenue responsable de blessures ou dommages provoqués par une personne n'ayant pas fait preuve de bon jugement.

L'Explorer Mini est un dispositif médical prescrit par un professionnel en soins de santé. La décision finale quant au choix du type de fauteuil roulant et à son achat appartient à l'aide-soignant de l'enfant et à son professionnel de santé. Permobil décline toute responsabilité en cas de prescription ou de sélection inappropriée de modèle, de fonctions ou d'installations non adaptées au fauteuil roulant.

L'Explorer Mini doit seulement être utilisé lorsqu'un adulte est près et surveille l'enfant de manière continue. Assurez-vous de tester les boutons et leurs paramètres sur le boîtier de commande avant que l'enfant ne commence à utiliser l'Explorer Mini.

Toutes les pièces de l'Explorer Mini entrant en contact avec l'utilisateur sont fabriquées dans un matériau biocompatible.

2.1 Liste de contrôle de préparation

L'Explorer Mini est livré complètement assemblé. En plus du Explorer Mini, les pièces suivantes sont fournies :

- Coussin (fixé au dossier).
- Manuel d'utilisation de l'Explorer Mini.
- Chargeur de batterie.
- Manuel d'utilisation du chargeur de batterie.
- Kit d'autocollants.

Avant de commencer à utiliser l'Explorer Mini, assurez-vous qu'il n'a subi aucun problème ou dommage lors de sa livraison :

- Vérifiez que toutes les pièces fournies sont bien incluses. Si vous pensez qu'il manque quelque chose, contactez immédiatement votre revendeur.

- Vérifiez qu'aucune pièce livrée ne soit endommagée. Si vous pensez qu'une pièce est endommagée ou semble incorrecte, contactez sans tarder votre revendeur.
- Vérifiez qu'aucune pièce ne s'est détachée sur l'Explorer Mini et qu'il n'y a pas de petites pièces libres. Si vous trouvez des petites pièces détachées, contactez dès que possible votre revendeur.

Avant de commencer à utiliser le Explorer Mini, nous recommandons aussi de charger les batteries. Pour les directives sur le chargement des batteries, consultez 5.12.1 *Chargement des batteries*.

2.2 Description des mises en garde

Les avertissements, mises en garde, remarques et textes explicatifs suivants sont utilisés dans le présent guide pour attirer l'attention sur des points particulièrement importants en matière de sécurité :

DANGER!

Danger

Indique une situation dangereuse qui, si elle n'est pas évitée, peut entraîner des blessures mortelles ainsi que des dommages matériels importants sur le produit ou tout autre bien.

ATTENTION!

Avertissement

Indique une situation dangereuse qui, si elle n'est pas évitée, peut entraîner des blessures graves, voire mortelles ainsi que des dommages matériels sur le produit ou tout autre bien.

PRUDENCE!

Attention

Indique une situation dangereuse qui, si elle n'est pas évitée, peut entraîner des blessures légères ou modérées ainsi que des dommages matériels sur le produit ou tout autre bien.

PRUDENCE!

Remarque

Indique une situation importante mais non dangereuse qui, si elle n'est pas évitée, peut entraîner des dommages sur le produit ou tout autre bien.

Fournit des informations sur les conditions ou circonstances dans lesquelles les informations communiquées s'appliquent.

2.3 Avertissements et précautions

ATTENTION!

Ne laissez pas un enfant utiliser l'Explorer Mini seul

L'Explorer Mini doit seulement être utilisé en présence d'un adulte qui surveille constamment l'enfant.

ATTENTION!

Ne placez pas d'objets lourds sur la tablette

Ne placez pas d'objets lourds sur la tablette. Si non, cela pourrait nuire à la stabilité de l'Explorer Mini.

PRUDENCE!

Utilisation

L'Explorer Mini ne doit pas être utilisé sur des rues publiques, des routes et dans des escaliers ou des ascenseurs.

PRUDENCE!

Restrictions de levage

Évitez absolument de soulever ou de déplacer le fauteuil par l'un de ses organes mobiles. Ce faisant, vous pourriez blesser quelqu'un et causer des dommages matériels, notamment au fauteuil roulant.

PRUDENCE!

Fonctionnement, traction et chocs légers

Ne vous servez pas du fauteuil roulant pour tirer un objet quel qu'il soit et ne suspendez jamais d'objets sur l'Explorer Mini. Ce faisant, vous pourriez blesser quelqu'un et causer des dommages matériels, notamment au fauteuil roulant.

Si l'Explorer Mini est endommagé de quelque façon que ce soit, cessez de l'utiliser. Le non-respect de cette consigne peut entraîner des blessures corporelles.

ATTENTION!

Modifications

Ne modifiez jamais l'Explorer Mini ni aucun de ses éléments. Les réglages permis sont indiqués dans le chapitre sur les Réglages de ce manuel.

Le montage initial et toutes les réparations ultérieures doivent être réalisées par un technicien de service qualifié.

ATTENTION!

Limites de poids

Le poids maximal de l'utilisateur de l'Explorer Mini est spécifié dans la section Caractéristiques techniques de ce manuel.

PRUDENCE!

Autonomie de conduite différente

La valeur de l'autonomie de conduite indiquée dans les considérations techniques de ce mode d'emploi a été mesurée avec l'état de la batterie et les conditions environnementales spécifiés par ISO 7176-4:2008. Lors de l'utilisation de l'Explorer Mini, l'autonomie de conduite peut différer de la valeur spécifiée à cause de l'état de la batterie et de conditions environnementales différentes.

ATTENTION!

Les passagers ne sont pas permis

L'Explorer Mini doit être utilisé uniquement par l'enfant pour qui il a été prescrit. L'enfant ne doit pas essayer de transporter des passagers. S'il ou elle le fait, l'Explorer Mini peut basculer et causer des blessures.

ATTENTION!

Empêcher tout mouvement accidentel

Assurez-vous que l'Explorer Mini est éteint avant d'y placer ou d'en sortir l'enfant.

PRUDENCE!

Dommages pendant le transport

Contactez Permobil dans les meilleurs délais si le fauteuil roulant et ses accessoires ont subi des dommages pendant le transport, pendant un déplacement ou autre. Il existe un risque que le fauteuil roulant et ses accessoires ne puissent plus être utilisés en toute sécurité. Contactez votre centre d'assistance technique ou Permobil pour toute information complémentaire.

DANGER!

N'utilisez pas l'Explorer Mini comme siège dans un véhicule motorisé

L'enfant ne doit pas s'asseoir dans l'Explorer Mini lorsque l'Explorer Mini est transporté dans un véhicule. L'Explorer Mini n'est pas conçu pour transporter quiconque à l'intérieur d'un véhicule motorisé. Il existe un risque de blessures si ces instructions de sécurité ne sont pas suivies.

ATTENTION!

Conditions environnementales

Protégez le fauteuil roulant et ses composants électroniques de tout type d'humidité, notamment de la pluie, la neige, la boue ou les projections. L'exposition à l'humidité peut provoquer un court-circuit ou un incendie et occasionner des blessures ou des dommages matériels. Si le fauteuil roulant a été exposé à l'humidité, ne le faites pas fonctionner avant qu'il ne soit totalement sec.

N'utilisez pas l'Explorer Mini sur des surfaces glacées, mouillées ou glissantes.

ATTENTION!

Surfaces chaudes en plein soleil

N'exposez pas l'Explorer Mini aux rayons directs du soleil pendant une longue période. Sinon, les surfaces peuvent devenir chaudes et causer des blessures à l'utilisateur.

ATTENTION!

Soyez prudent lors de l'utilisation du fauteuil roulant dans des environnements riches en oxygène.

Soyez prudent lors de l'utilisation de l'Explorer Mini dans des environnements avec des concentrations d'oxygène supérieures à la normale, par ex., dans une salle d'hôpital où des tubes d'oxygène sont utilisés. Une concentration élevée d'oxygène implique un risque d'incendie plus élevé.

PRUDENCE!

Résistance au feu

La résistance aux flammes dépend de l'emploi et de l'âge du fauteuil roulant. Cela peut changer avec le temps.

PRUDENCE!

Entretien et maintenance

Procédez exclusivement aux réglages mineurs et aux opérations de maintenance spécifiés dans le présent manuel de l'utilisateur.

Toutes les autres opérations d'entretien, de réparation et de maintenance sur des produits Permobil, y compris la programmation du système de commande, doivent être réalisées par un technicien de service qualifié autorisé par Permobil. Des paramètres incorrects peuvent provoquer un fonctionnement dangereux du fauteuil roulant et le rendre instable ou incontrôlable. De telles modifications peuvent également annuler la garantie du produit.

PRUDENCE!

Accessoires après-vente non approuvés

N'utilisez pas de pièces ou d'accessoires non autorisés par Permobil.

L'utilisation d'accessoires et de pièces après-vente non approuvés est susceptible d'entraîner des modifications au niveau du fauteuil roulant, pouvant le rendre instable ou incontrôlable.

La garantie du produit peut être annulée en cas d'utilisation de pièces ou d'accessoires non autorisés.

ATTENTION!

Conditions de charge pour éviter les risques d'incendie ou d'explosion

Utilisez uniquement des chargeurs avec un courant de charge maximal de 1,5 A (valeur moyenne). Les batteries ne doivent pas être rechargées à l'extérieur, dans une salle de bain ou une pièce humide. Quand le chargeur est branché, le fauteuil roulante ne peut pas être utilisé.

ATTENTION!

Utilisez exclusivement le chargeur de batterie fourni

Si vous utilisez d'autres chargeurs, cela peut causer des problèmes de chargement au fauteuil roulant, la durée de vie de la batterie peut être raccourcie, et les batteries, les composants électroniques du fauteuil roulant ou le chargeur peuvent être endommagés. Cela peut également causer de la surchauffe et représenter un risque pour la vie.

PRUDENCE!

Recyclage des batteries

Les batteries usagées doivent être mises au rebut de manière responsable, et ce conformément aux réglementations locales relatives au recyclage.

PRUDENCE!

Entreposage

Mettez toujours le fauteuil roulant hors tension lorsqu'il n'est pas utilisé.

N'entreposez jamais le fauteuil roulant dans une pièce présentant un risque de condensation (vapeur ou humidité à la surface) par ex., espace piscine, buanderie etc.

Si vous avez un doute quant à la bonne manière d'entreposer votre fauteuil roulant, contactez votre fournisseur ou Permobil pour de plus amples informations.

ATTENTION!

Dommages et/ou dysfonctionnements

Si vous estimez que l'Explorer Mini ne se comporte pas de façon normale ou si vous soupçonnez un dysfonctionnement, mettez le fauteuil roulant hors tension et contactez votre centre d'assistance technique ou Permobil pour plus d'informations.

PRUDENCE!

Résistance au feu

Les éléments de rembourrage ont fait l'objet de tests d'inflammabilité. Les pièces en plastique en contact avec l'utilisateur et les parties rembourrées répondent aux exigences des normes EN 1021– 2 etISO 7176– 16. Les parties rembourrées répondent aussi aux exigences de
CAL TB 117–2013. Les pièces en plastique encapsulant les composants électroniques répondent aux exigences de la méthode d'essai UL94 V-0.

PRUDENCE!

Exigences électromagnétiques

Les composants électroniques d'un fauteuil roulant électrique peuvent être affectés par des champs électromagnétiques externes (par ex. des téléphones mobiles). De même, les composants électroniques du fauteuil roulant peuvent émettre des champs électromagnétiques pouvant affecter l'environnement immédiat (par ex. certains systèmes d'alarme dans les entreprises).

Les valeurs limites de compatibilité électromagnétique (CEM) relatives aux fauteuils roulants électriques sont définies dans la norme internationale relative aux fauteuils roulants électriques, ISO 7176–21.

Nos fauteuils roulants électriques respectent ces valeurs limites.

PRUDENCE!

Transmetteurs de fréquence radio

Les transmetteurs de fréquence radio peuvent avoir un impact sur les performances du fauteuil roulant. N'utilisez pas ces types d'appareils près du produit.

ATTENTION!

Cessez l'utilisation après un accident grave

Cessez d'utiliser l'Explorer Mini s'il a été jeté au sol, écrasé, exposé au feu, submergé dans l'eau, impliqué dans un accident de véhicules, ou en cas de tout autre événement extraordinaire. Tous ces événements peuvent provoquer des dommages importants qui sont impossibles à déceler par une inspection visuelle.

Tout dommage occasionné par ce type d'incident dépasse les limites fixées par la garantie du fabricant.

Pour toute information complémentaire, contactez PermobilAB pour vous entretenir avec un responsable du service technique.

3 Présentation de votre fauteuil roulant

3.1 Présentation générale 31

3.2 Caractéristiques techniques 32

3.2.1 Dimensions et poids 33
3.2.2 Roues 35
3.2.3 Performance 36
3.2.4 Batteries 38
3.2.5 Disjoncteurs 39

3.3 Conception et fonctionnement 40

3.3.1 Assise 41
3.3.2 Ensemble tablette-dossier 41
3.3.3 Module de base 43

3.4 Boîtier de commande 47

3.4.1 Prise de chargeur 49
3.4.2 Bouton marche/arrêt 50
3.4.3 Boutons de vitesse maximale 50
3.4.4 Indicateur de vitesse maximale 51
3.4.5 Bouton Avertisseur sonore 51
3.4.6 Indicateur de batterie 52
3.4.7 Manette 53

3.5 Accessoires 54

3.5.1 Kit d'autocollants 55

3.6 Étiquettes 56
3.6.1 Numéro de série sur le module de base 57
3.6.2 Lisez les instructions 58
3.6.3 Risque de pincement 58
3.6.4 Restrictions de circulation 59
3.6.5 Disjoncteur principal et bouton Démarrer 59
3.6.6 Schéma de câblage 60

3.1 Présentation générale

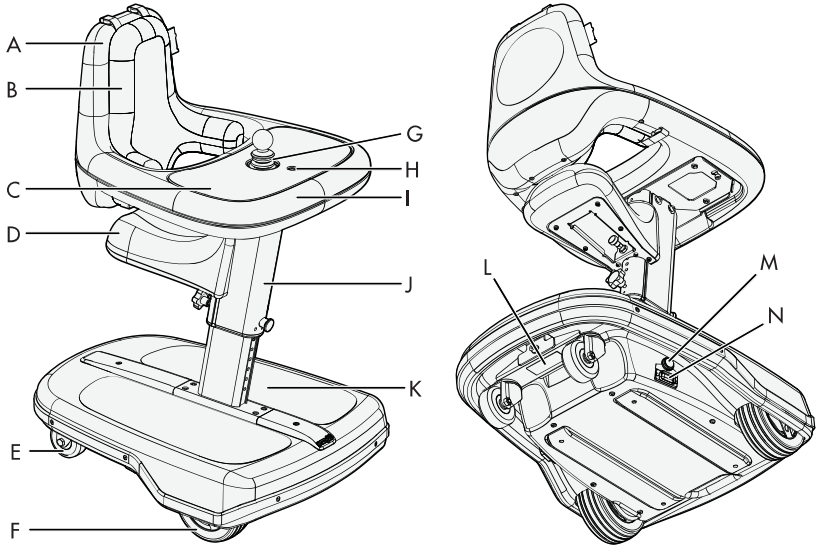

Illustration 1. Explorer Mini présentation générale.

A. Dossier (partie de l'ensemble tablette-dossier)

B. Coussin

C. Plateau supérieur

D. Assise

E. Roue pivotante

F. Roue motrice

G. Manette

H. Bouton marche/arrêt

I. Tablette (partie de l'ensemble tablette-dossier)

J. Colonne

K. Module de base

L. Numéro de série

M. Bouton Démarrer

N. Disjoncteur principal

3.2 Caractéristiques techniques

Nom du produit (P) :	Explorer Mini
Catégorie de fauteuil roulant (W) :	A
Hauteur (A)	Minimum : 725 mm (28″) Maximum : 920 mm (36″)
Largeur (B)	490 mm (19″)
Longueur (C)	635 mm (25″)

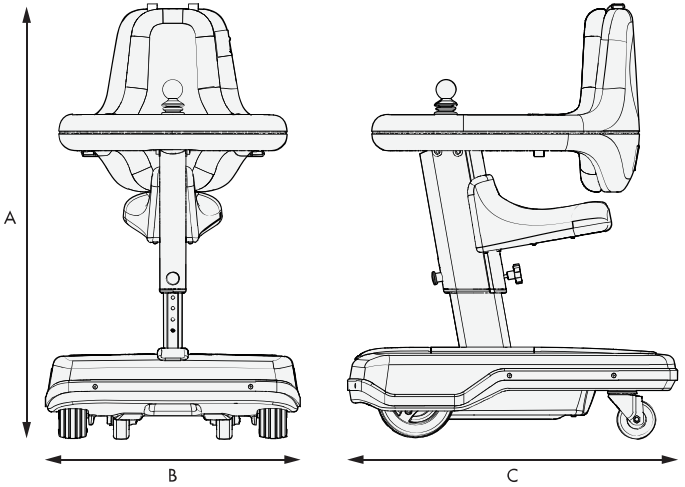

3.2.1 Dimensions et poids

Hauteur	Minimum : 725 mm (28″) Maximum : 920 mm (36″) 9 positions à 25 mm (1″) chacune.
Hauteur générale en position debout	920 mm (36″) La mesure s'effectue depuis la surface de test jusqu'à la partie la plus haute du fauteuil roulant (le dossier) lorsque l'ensemble tablette-dossier est réglé sur sa position la plus élevée.
Hauteur de remorquage en position debout	725 mm (28″)
Largeur, y compris celle générale en position debout	490 mm (19″)
Longueur	635 mm (25″)
Longueur totale générale en position debout	635 mm (25″)
Poids, batteries incluses	23,8 kg (52 lb.)
Poids du châssis, pièce amovible la plus lourde	22,9 kg (50 lb)
Hauteur de transport minimale	722 mm (28″)
Largeur de transport minimale	490 mm (19″)
Longueur de transport minimale	635 mm (25″)
Largeur de la colonne	52 mm (2″)
Largeur de la tablette	440 mm (17,3″)
Longueur de la tablette	520 mm (20,1″)
Profondeur de la tablette	240 mm (9,4″)

Distance de la tablette au module de base (repose-pieds)	Minimum : 360 mm (14,2″) Maximum : 560 mm (22″) 9 positions à 25 mm (1″) chacune.
Distance de la tablette au dossier	155 mm (6,1″)
Distance entre les accoudoirs	250 mm (9,8″)
Distance de l'accoudoir au siège	Minimum : 155 mm (6″) Maximum : 215 mm (8″)
Largeur d'assise	190 mm (7,5″)
Profondeur d'assise	165 mm (6,5″)
Angle plan du siège	5°
Hauteur de l'assise jusqu'au sol	Minimum : 300 mm (12″) Maximum : 560 mm (22″) 9 positions à 25 mm (1″) chacune et 4 positions à 15 mm (0,6″) chacune.
Distance du repose-pied au siège	150–390 mm (6″–15″)
Angle de surface entre la jambe et le siège	34,5°–155°
Inclinaison du dossier	93°
Hauteur du dossier	360 mm (14″)

3.2.2 Roues

Types de pneus	Pleins		
Dimensions des roues motrices	Largeur (A) : Diamètre extérieur (B) :	50 mm (2″) 150 mm (6″)	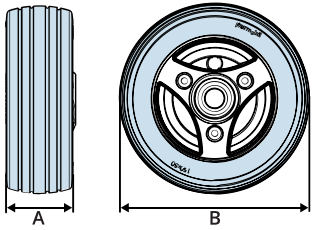
Dimensions des roues pivotantes	Largeur (A) : Diamètre extérieur (B) :	30 mm (1″) 75 mm (3″)	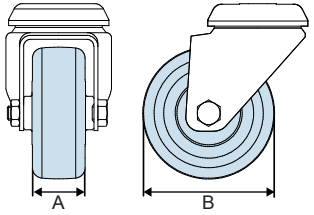

3.2.3 Performance

Autonomie	5,5 km (3,4 mi)
Vitesse maximale, marche avant y compris en position debout	2,3 km/h (1,5 mph)
Accélération en position debout	0,62 m/s (2 ft/s^2)
Distance de freinage minimale à vitesse maximale L'Explorer Mini s'arrête immédiatement.	0,3 m (1 ft.)
Retard en position debout	0,78 m/s^2 (2,5 ft/s^2)
Performance de freinage en position debout	Freins de stationnement faisant face à la montée : 12° Freins de stationnement faisant face à la descente : 15° Freins en marche 0,2 m (0,7 ft.) sur une surface horizontale
Capacité de montée	3°
Franchissement d'obstacle	12 mm (0,5″)
Franchissement d'obstacle 50 cm (20″) en montant rapidement	25 mm (1″)
Franchissement d'obstacle en position debout	Vers l'avant avec et sans montée rapide : 25 mm (1″) Vers l'arrière avec montée rapide : 17 mm (0,7″) Vers l'arrière sans montée rapide : 10 mm (0,4″)
Descente d'obstacle en position debout	Vers l'avant et vers l'arrière : 50 mm (2″)
Pente nominale	6°
Stabilité statique en descente	15,2°

Stabilité statique latérale	15,2°
Stabilité statique en montée	15,2°
Stabilité statique en position debout	Plus stable ≥18° (18° est le maximum du plan de test incliné.) Moins stable 10°
Stabilité dynamique, traversant la marche vers l'avant, vers le haut	25 mm (1″)
Stabilité dynamique, traversant la marche vers l'avant, vers le bas	75 mm (3″)
Stabilité dynamique arrière, passage d'une marche vers l'arrière, vers le haut	12 mm (0,5″)
Stabilité dynamique arrière, passage d'une marche vers l'arrière, vers le bas	50 mm (2″)
Capacité de franchissement d'obstacles (distance d'approche 0 cm (0″)	25 mm (1″)
Capacité de franchissement d'obstacles (distance d'approche 50 cm (20″)	25 mm (1″)
Stabilité dynamique en descente	6°
Stabilité dynamique en montée	6°
Stabilité dynamique en position debout	Plus stable 10° Moins stable 6°

Garde au sol minimale avec le poids de l'utilisateur	36 mm (1,4″)
Poids maximal de l'utilisateur	16 kg (35 lb.)
Hauteur maximale de l'utilisateur	1 000 mm (39″)
Largeur requise du couloir en angle	590 mm (23″)
Profondeur de porte d'entrée requise	490 mm (19″)
Largeur requise pour couloir pour ouverture latérale en quittant le couloir	500 mm (20″)
Largeur requise pour couloir pour ouverture latérale en entrant dans le couloir	500 mm (20″)
Largeur en rotation	715 mm (28″)
Diamètre de braquage minimal	960 mm (38″)
Résistances statiques, aux chocs et à la fatigue en position debout	Les hanches ou le torse supérieur réussissent les tests de résistance statique. Le Explorer Mini n'incorpore pas un mécanisme de levage et d'abaissement. Le Explorer Mini a enduré 20 000 cycles dans le test de fatigue modifié à tambours multiples.

3.2.4 Batteries

Temps de chargement	8 h
Poids de la batterie	2 x 1,9 kg (4,2 lb.)
Tension de coupure	21,5 V (pendant 255 s)

3.2.5 Disjoncteurs

Disjoncteur principal	5 A
Arrêt de l'économiseur de batterie	90 min

3.3 Conception et fonctionnement

Le Explorer Mini est un fauteuil roulant alimenté par batteries conçu pour être utilisé comme plateforme de mobilité pour les enfants souffrant de déficiences motrices. Il est conçu pour une utilisation à l'intérieur sur des surfaces sèches, fermes, horizontales et propres, et à l'extérieur dans des climats secs sur des surfaces sèches, pavées et horizontales. Le Explorer Mini n'est pas conçu pour une utilisation comme siège dans un véhicule motorisé.

ATTENTION!

Ne laissez pas un enfant utiliser l'Explorer Mini seul

L'Explorer Mini doit seulement être utilisé en présence d'un adulte qui surveille constamment l'enfant.

3.3.1 Assise

La hauteur de siège a 4 réglages différents. Si nécessaire, le siège peut être enlevé.

Pour les instructions sur les réglages du siège, consultez 4 *Réglages*.

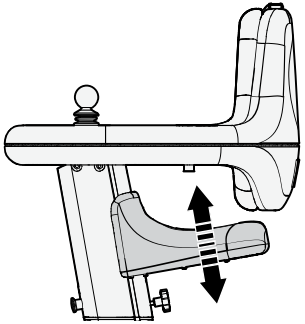

Illustration 2. Plage de réglage pour la hauteur de l'assise.

3.3.2 Ensemble tablette-dossier

La tablette et le dossier sont combinés pour former une seule unité. Cette unité fournit des positions ergonomiques pour s'asseoir et être debout. La hauteur de l'ensemble tablette-dossier peut être modifiée sur 10 positions différentes.

Pour les instructions sur les réglages de l'ensemble tablette-dossier, consultez 4 *Réglages*.

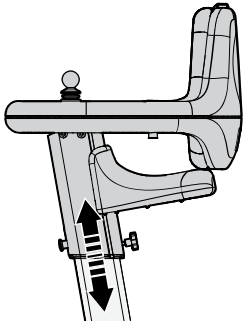

Illustration 3. Plage de réglage de l'ensemble tablette-dossier.

3.3.2.1 Plateau supérieur

Le haut du plateau couvre la tablette et est fixé avec des aimants. Vous pouvez le déplacer pour accéder aux fonctions du boîtier de commande et pour nettoyer les zones se salissant rapidement.

Pour les instructions sur le retrait du haut du plateau, consultez 4 *Réglages*.

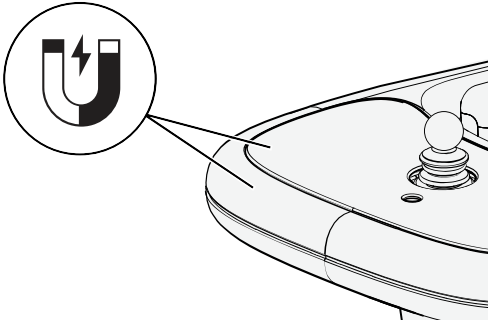

Illustration 4. Le haut du plateau est fixé avec des aimants.

3.3.2.2 Coussin

Le coussin est fixé au dossier du début et est conçu pour fournir du soutien aux petits enfants. Il peut être enlevé et fixé au besoin.

Pour les instructions sur le retrait du coussin, consultez 4 *Réglages*.

Illustration 5. Le coussin est fixé au dossier depuis le début.

3.3.3 Module de base

Le module de base a des fonctions pour l'alimentation électrique et les unités de conduite. Les unités de conduite sont positionnées dans le module de base. Chaque roue motrice est équipée d'une unité motrice ayant un moteur électrique et un engrenage.

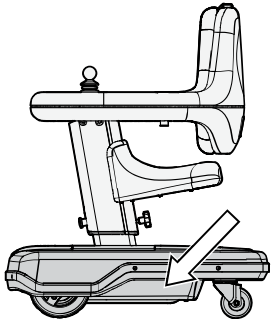

Illustration 6. Positionnement du module de base.

3.3.3.1 Disjoncteur principal

Le disjoncteur principal est utilisé pour allumer et éteindre l'alimentation principale. Il est positionné du côté droit du module de base, sous le bouton de départ. Il fonctionne aussi comme fusible, et l'Explorer Mini s'éteindra automatiquement si une panne électrique a lieu. Cela signifie que le système de commande est protégé d'une surchauffe, par ex., si l'enfant continue de conduire l'Explorer Mini alors que le fauteuil roulant est coincé.

Pour les instructions sur la façon d'allumer et d'éteindre l'alimentation principale, consultez 5 *Manœuvrer et conduire*.

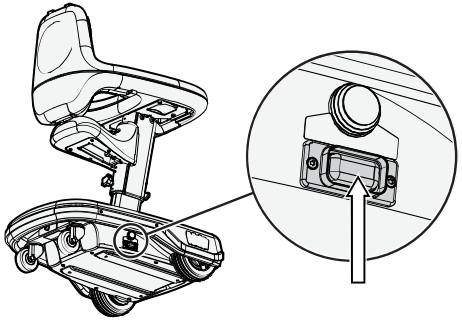

Illustration 7. Position du disjoncteur principal.

PRUDENCE!

Avant de couper le disjoncteur principal

Assurez-vous que le boîtier de commande est hors tension avant de couper le disjoncteur principal, pour éviter un défaut d'origine électrique au redémarrage de l'Explorer Mini.

PRUDENCE!
Recherche de la cause du déclenchement du disjoncteur

Le déclenchement d'un disjoncteur peut indiquer un défaut électrique. La cause de ce déclenchement doit être recherchée et déterminée avant de réarmer le disjoncteur. Si votre disjoncteur principal se déclenche très souvent, contactez votre technicien de service ou votre revendeur.

3.3.3.2 Bouton Démarrer

Le bouton Démarrer est positionné du côté droit du module de base, au-dessus du disjoncteur principal.

Pour les directives sur la façon d'utiliser le bouton Démarrer, consultez 5 *Manœuvrer et conduire*.

3.3.3.3 Batteries

Les batteries sont positionnées dans le module de base.

Pour les directives sur le chargement des batteries, consultez 5 *Manœuvrer et conduire*.

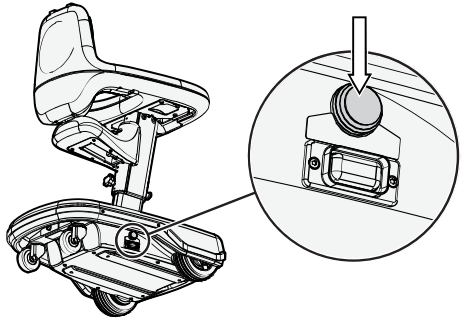

Illustration 8. Positionnement du bouton Démarrer.

ATTENTION!

Ne remplacez pas les batteries

Les batteries doivent seulement être entretenues et remplacées par un technicien de service approuvé.

3.3.3.4 Roues

Les roues pivotantes et les roues motrices ont des pneus solides et ne sont pas gonflables.

3.4 Boîtier de commande

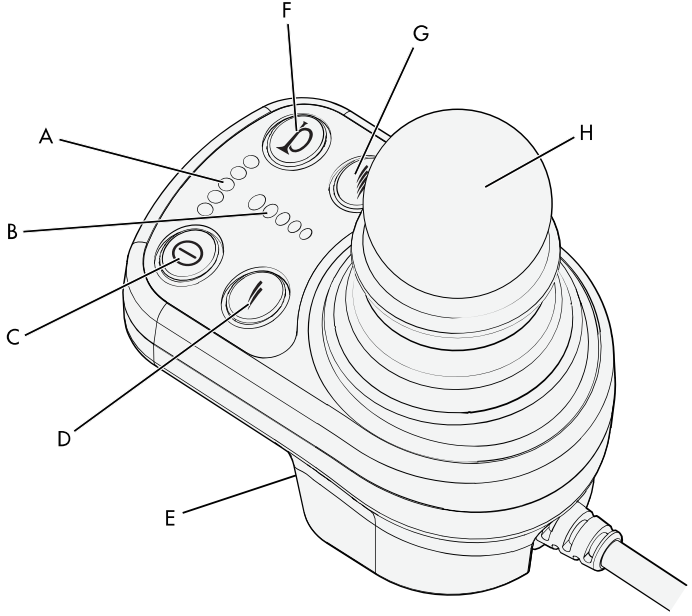

Illustration 9. Présentation du boîtier de commande.

A. Indicateur de batterie
B. Indicateur de vitesse maximale
C. Bouton marche/arrêt
D. Réduire la vitesse
E. Prise de chargeur
F. Bouton Avertisseur sonore
G. Augmenter la vitesse
H. Manette

Le boîtier de commande a des fonctions pour la conduite et la charge des batteries. Il a une manette, des boutons de fonction, des indicateurs pour la vitesse, un chargeur de batterie et une prise pour chargeur. La prise de chargement est située à l'avant du boîtier de commande. Le bouton marche/arrêt sur le boîtier de commande est toujours accessible. Pour accéder aux autres boutons des fonctions du boîtier de commande, vous devez déplacer le haut du plateau. Cela afin d'empêcher que l'enfant accède au boîtier de commande et qu'il soit distrait par les DEL.

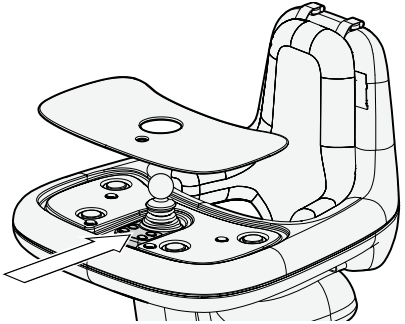

Illustration 10. Position du boîtier de commande.

3.4.1 Prise de chargeur

Utilisez seulement la prise de charge pour charger les batteries de l'Explorer Mini. Lorsque l'Explorer Mini est en charge, il est automatiquement verrouillé et ne peut pas être conduit.

PRUDENCE!

Utilisez exclusivement le chargeur de batterie fourni

Utilisez exclusivement le chargeur fourni. Si vous utilisez un chargeur différent, vous pouvez vous blesser ou endommager l'Explorer Mini.

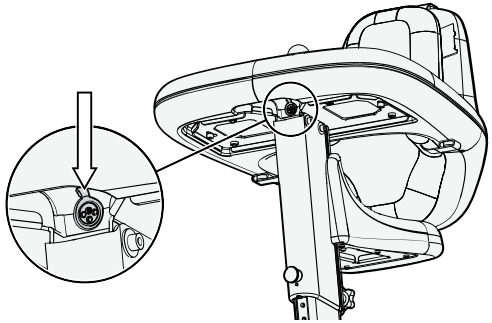

Illustration 11. Positionnement de la prise de charge.

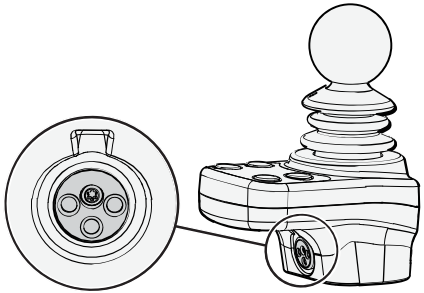

Illustration 12. Prise de charge.

3.4.2 Bouton marche/arrêt

Le bouton marche/arrêt active le boîtier de commande et les unités motrices.

Lorsque le boîtier de commande est activé, vous pouvez conduire l'Explorer Mini et utiliser toutes les fonctions du boîtier de commande.

Lorsque le boîtier de commande est désactivé, le Explorer Mini ne peut pas être conduit et les fonctions du boîtier de commande ne peuvent pas être utilisées.

Illustration 13. Bouton marche/arrêt.

3.4.3 Boutons de vitesse maximale

Les boutons de vitesse maximale augmentent et réduisent la vitesse maximale de l'Explorer Mini.

Illustration 14. Boutons de vitesse maximale.

3.4.4 Indicateur de vitesse maximale

L'indicateur de vitesse maximale a cinq réglages. Les DEL de l'indicateur de vitesse montre le réglage actuel de la vitesse maximale :

- Lorsque la cinquième DEL (A) est allumée, le réglage maximal est activé.
- Lorsque la troisième DEL (B) est allumée, le réglage moyen est activé.
- Lorsque la première DEL (C) est allumée, le réglage minimal est activé.

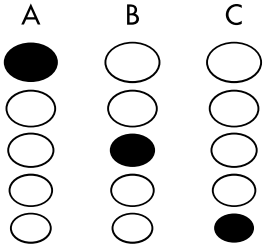

Illustration 15. Indicateur de vitesse maximale. A montre le réglage maximal. B montre le réglage moyen. C montre le réglage minimum.

3.4.5 Bouton Avertisseur sonore

Appuyez sur le bouton Avertisseur sonore pour émettre un son.

Illustration 16. Bouton Avertisseur sonore.

3.4.6 Indicateur de batterie

L'indicateur de batterie donne une indication approximative du fait que les batteries doivent être chargées afin d'éviter les arrêts non requis du fait de batteries déchargées. Les DEL sur l'indicateur de batterie montrent l'état de la batterie :

- Lorsque les batteries sont complètement chargées, la DEL rouge (A), les DEL jaunes (B) et les DEL vertes (C) sont allumées.
- Lorsque le niveau de batterie est critiquement faible, la DEL rouge (A) clignote et un bip se fait entendre. Cela signifie que vous devez charger immédiatement les batteries pour empêcher que l'Explorer Mini arrête de fonctionner.
- Si toutes les DEL (A, B et C) clignotent, il y a un problème avec les composants électroniques. Veuillez contacter votre centre d'assistance technique ou Permobil.

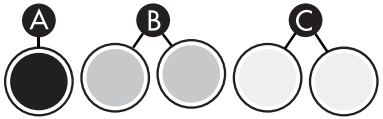

Illustration 17. Indicateur de batterie. A montre la DEL rouge allumée. B montre les DEL jaunes allumées. C montre les DEL vertes allumées.

3.4.7 Manette

La manette est utilisée pour contrôler l'Explorer Mini. La position neutre est au centre. Mettez toujours la manette en position neutre avant de mettre en marche ou d'éteindre le fauteuil roulant de votre enfant. Cela empêche les erreurs de manette.

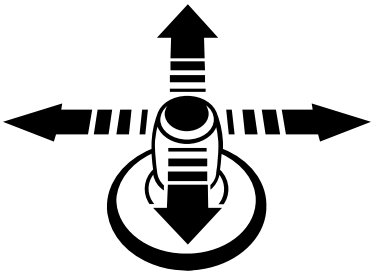

Illustration 18. Directions de la manette pour conduire vers l'avant, vers l'arrière, à gauche et à droite. La position neutre est au centre.

3.5 Accessoires

Utilisez seulement les accessoires conçus pour l'Explorer Mini. Vous pouvez les commander auprès de votre revendeur Permobil. Les accessoires des produits Permobil font l'objet d'un développement continu. Contactez votre revendeur Permobil pour plus d'informations sur les accessoires offerts pour le Explorer Mini.

ATTENTION!

Soyez prudent avec les nouveaux accessoires.

Assurez-vous qu'un nouvel accessoire n'aura pas d'effets non désirés sur l'Explorer Mini avant d'utiliser l'accessoire. Permobil n'est pas responsable des effets non désirés causés par les nouveaux accessoires.

3.5.1 Kit d'autocollants

Un kit décoratif avec des images autocollantes est fourni avec l'Explorer Mini. Vous et votre enfant pouvez utiliser ces images pour décorer l'Explorer Mini.

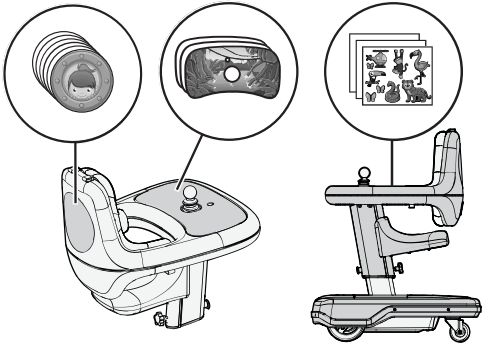

Illustration 19. Exemples de positions pour les images.

3.6 Étiquettes

Observez attentivement les étiquettes apposées sur le fauteuil roulant et familiarisez-vous avec leur signification. Les étiquettes contiennent des informations importantes pour une utilisation adéquate et sans danger.

ATTENTION!

Risque d'accident – Toute étiquette manquante doit être remplacée

Ne retirez jamais une étiquette placée sur le fauteuil roulant. Si une étiquette devient difficilement lisible ou se détache, commandez une étiquette de rechange auprès de Permobil.

3.6.1 Numéro de série sur le module de base

L'étiquette du numéro de série est apposée entre les roues pivotantes sur le module de base.

Information sur l'étiquette du numéro de série :

A. Fabriqué en (pays où a été effectué l'assemblage final) par (adresse du site où a été effectué l'assemblage final).

B. Dispositif médical et sur prescription uniquement. La loi fédérale américaine restreint la vente de cet appareil par un professionnel de la santé ou sur prescription de celui-ci.

C. Poids maximal de l'utilisateur.

D. Nom de modèle du produit.

E. Numéro de série.

F. Code EAN.

G. Identifiant de l'appareil (01), date de montage (11), numéro de série (21).

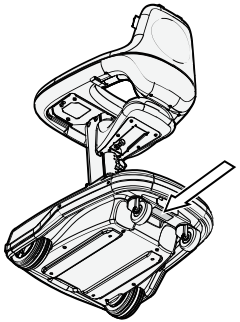

Illustration 20. Emplacement de l'étiquette du numéro de série

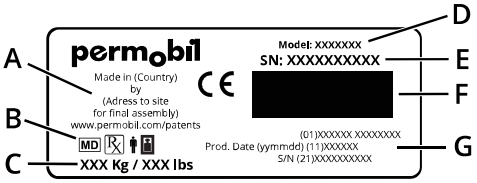

Illustration 21. Information sur l'étiquette du numéro de série.

3.6.2 Lisez les instructions

Cette étiquette indique que des instructions existent, et qu'elles doivent être lues et comprises avant toute utilisation ou tout ajustement.

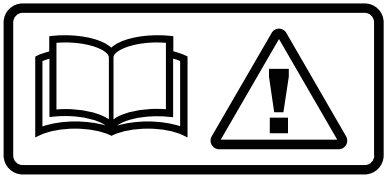

Illustration 22. Lisez les instructions.

3.6.3 Risque de pincement

Cette étiquette indique un risque de pincement lors du réglage de la hauteur de l'assise et de l'ensemble tablette-dossier.

Illustration 23. Risque de pincement.

3.6.4 Restrictions de circulation

Cette étiquette indique les restrictions de conduite.

A. Explorer Mini ne doit pas être utilisé comme siège dans un véhicule motorisé.

B. La pente maximale pour grimper une colline en toute sécurité est de 3°.

C. La hauteur maximale pour franchir un obstacle est de 12 mm (0,5″).

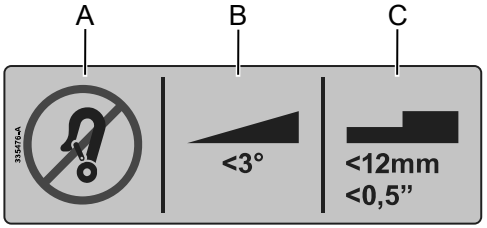

Illustration 24. Restrictions sur la conduite.

3.6.5 Disjoncteur principal et bouton Démarrer

L'étiquette montre les positions pour l'enclenchement et la coupure du disjoncteur principal ainsi que la position du bouton Démarrer.

Illustration 25. Étiquette pour le disjoncteur principal et le bouton Démarrer.

3.6.6 Schéma de câblage

L'étiquette montre le schéma de câblage des batteries et des fusibles. Cela inclut les polarités de la batterie, le fusible principal et la position de l'activateur.

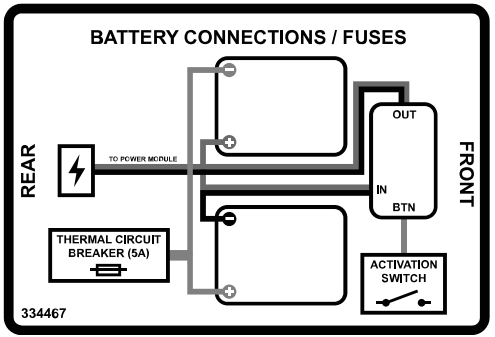

Illustration 26. Étiquette montrant le schéma de câblage des batteries.

4 Réglages

4.1 Assise 63
4.1.1 Réglage de la hauteur de l'assise 63
4.1.2 Dépose de l'assise 65
4.1.3 Pose de l'assise 68
4.2 Ensemble tablette-dossier 71
4.2.1 Réglage de la hauteur de l'ensemble tablette-dossier 72
4.3 Plateau supérieur 73
4.3.1 Déposer le haut du plateau 73
4.3.2 Fixer le haut du plateau 74
4.4 Coussin 75
4.4.1 Enlever le coussin 75
4.4.2 Fixer le coussin 76

Tous les réglages sur l'Explorer Mini doivent être effectués par un adulte. Effectuez seulement les réglages décrits dans ce manuel de l'utilisateur. La maintenance et les réparations ultérieures doivent être réalisées par des techniciens de service qualifiés. Lisez attentivement toutes les instructions avant tout réglage et toute maintenance.

Assurez-vous que tous les réglages sont adaptés aux besoins de l'enfant. Un adulte ou un professionnel de la santé doit décider des réglages convenant à l'enfant, en tenant compte de son âge et de ses capacités.

Assurez-vous que l'Explorer Mini est éteint avant tout réglage. Pour les instructions sur la façon d'éteindre l'Explorer Mini, consultez 5 *Manœuvrer et conduire*.

ATTENTION!

N'effectuez aucun réglage lorsque l'enfant est dans le fauteuil roulant

N'effectuez aucun réglage lorsque l'enfant est dans l'Explorer Mini.

4.1 Assise

4.1.1 Réglage de la hauteur de l'assise

La hauteur de l'assise dépend de la hauteur de l'ensemble tablette-dossier. Lorsque le réglage de la hauteur de l'ensemble tablette-dossier est modifié, la distance entre le siège et le module de base change aussi.

Le centre de gravité change lorsque vous modifiez la position du siège. Lorsque vous rehaussez l'assise, vous diminuez la stabilité du fauteuil roulant.

Utilisez le bouton poussoir situé sous le siège pour régler la hauteur de l'assise.

PRUDENCE!

Risque de pincement

Il existe un risque de pincement lorsque vous réglez la hauteur.

1. Tirez le bouton poussoir (A) situé sous le siège.
2. Déplacez soigneusement le siège vers le haut ou le bas à la nouvelle position.
3. Relâchez le bouton poussoir (A). Un clic indique que le bouton poussoir est verrouillé.

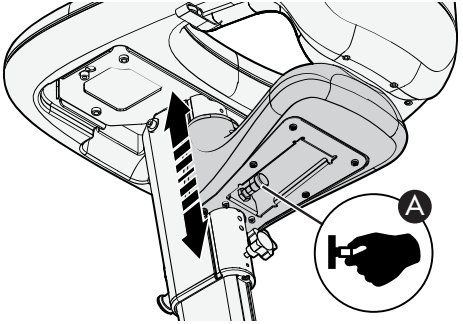

Illustration 27. Régler la hauteur de l'assise.

ATTENTION!

Risque de blessures

Assurez-vous que le siège et l'ensemble tablette-dossier sont verrouillés en position avant que l'enfant ne s'assoie dans l'Explorer Mini.

4.1.2 Dépose de l'assise

Un adulte ou un professionnel de la santé doit décider si le retrait de l'assise convient à l'enfant, en tenant compte de son âge et de ses capacités.

Le centre de gravité est touché lorsque le siège est enlevé.

L'ensemble tablette-dossier doit être dans sa position la plus élevée avant de procéder au retrait du siège. Sinon, il n'y aura pas assez d'espace pour déposer le siège.

1. Réglez l'ensemble tablette-dossier sur sa position la plus élevée. Pour les instructions sur le réglage de l'ensemble tablette-dossier, consultez
   4.2.1 *Réglage de la hauteur de l'ensemble tablette-dossier* .

2. Retirez le bouton de serrage (A) de la colonne.

3. Tirez le bouton poussoir (B).

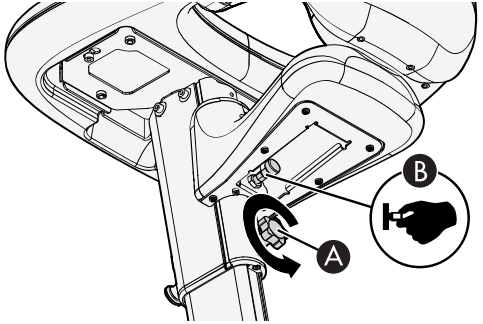

Illustration 28. Préparez la dépose de l'assise.

4. Poussez le siège et sortez-le en le glissant de la colonne.

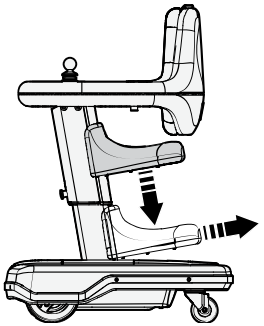

Illustration 29. Retirez le siège de la colonne.

5. Remettez le bouton de serrage et serrez-le à la main.

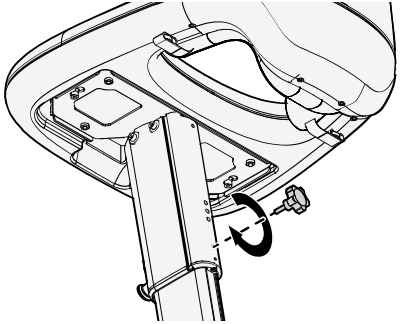

Illustration 30. Remettez le bouton de serrage.

4.1.3 Pose de l'assise

Le centre de gravité est affecté lorsque le siège est installé.

L'ensemble tablette-dossier doit être dans sa position la plus élevée avant de pouvoir installer le siège. Sinon, il n'y aura pas assez d'espace pour installer le siège.

1. Réglez l'ensemble tablette-dossier sur sa position la plus élevée. Pour les instructions sur le réglage de l'ensemble tablette-dossier, consultez
   4.2.1 *Réglage de la hauteur de l'ensemble tablette-dossier* .

2. Retirez le bouton de serrage de la colonne.

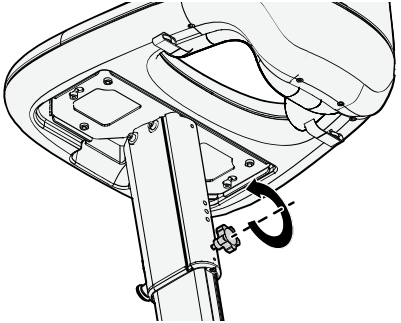

Illustration 31. Retirez le bouton de serrage de la colonne.

3. Tirez le bouton poussoir (A).

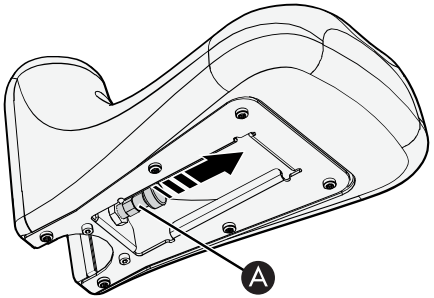

Illustration 32. Tirez le bouton poussoir (A) du siège.

4. Poussez le siège dans la rainure de la colonne.

5. Haussez ou abaissez le siège avec précaution jusqu'à une position de réglage.

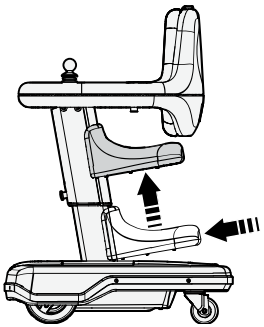

Illustration 33. Poussez le siège dans la rainure de la colonne.

6. Relâchez le bouton poussoir (A). Un clic indique que le bouton poussoir est verrouillé.
7. Remettez le bouton de serrage (B) et serrez-le à la main.

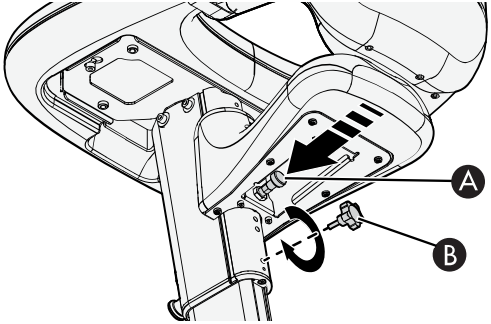

Illustration 34. Relâchez le bouton poussoir (A) et remettez le bouton de serrage (B).

4.2 Ensemble tablette-dossier

Lorsque le réglage de la hauteur de l'ensemble tablette-dossier est modifié, la distance entre le siège et le module de base change aussi.

Le centre de gravité change lorsque vous modifiez la position de l'ensemble tablette- dossier. Lorsque vous rehaussez l'ensemble tablette-dossier, vous diminuez la stabilité du fauteuil roulant.

PRUDENCE!

Risque de pincement

Il existe un risque de pincement lorsque vous réglez la hauteur.

4.2.1 Réglage de la hauteur de l'ensemble tablette-dossier

1. Desserrez le bouton de serrage (A).
2. Tenez la tablette dans sa position (B) pour l'empêcher de glisser vers le module de base.
3. Lorsque vous tenez la tablette dans sa position actuelle, tirez le bouton poussoir (C).
4. Alors que vous continuez de tirer le bouton poussoir (C), déplacez la colonne vers le haut ou le bas à la nouvelle position.
5. Relâchez le bouton poussoir (C). Un clic indique que le bouton poussoir (C) est verrouillé.
6. Serrez le bouton de serrage (A) à la main.

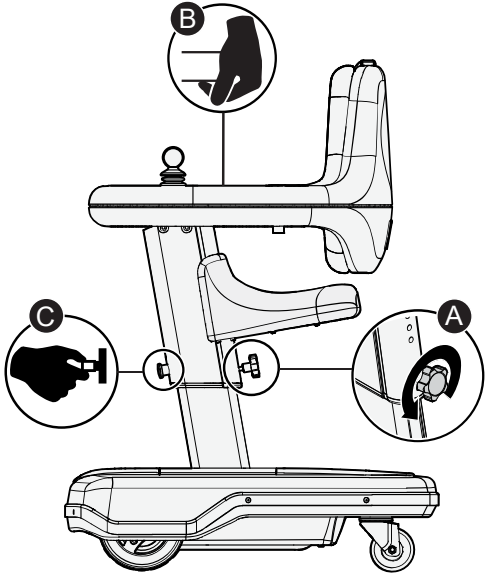

Illustration 35. Desserrez le bouton de serrage (A), tenez la tablette dans sa position (B) et tirez le bouton poussoir (C).

4.3 Plateau supérieur

4.3.1 Déposer le haut du plateau

Placez vos doigts dans l'orifice positionné au bas de la tablette.
Poussez le haut du plateau vers le haut et retirez-le en le soulevant.

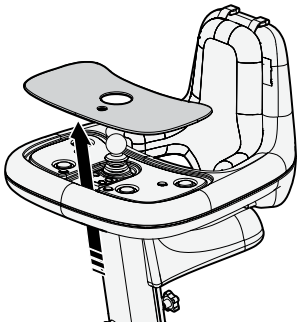

Illustration 36. Poussez le haut du plateau vers le haut.

PRUDENCE!

Ne conduisez pas le fauteuil roulant lorsque vous retirez le haut du plateau

Ne laissez aucun enfant conduire l'Explorer Mini lorsque le haut du plateau est enlevé. L'enfant peut appuyer sur les boutons de vitesse maximale et augmenter par erreur la vitesse du fauteuil roulant.

4.3.2 Fixer le haut du plateau

Tenez le haut du plateau avec ses insertions métalliques faisant face vers le bas. Mettez le haut du plateau sur la tablette.

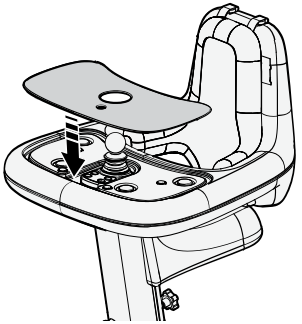

Illustration 37. Mettez en place le haut du plateau.

4.4 Coussin

4.4.1 Enlever le coussin

Le fauteuil roulant a un coussin amovible. Quatre vis, fixées au coussin, maintiennent le coussin en place.

1. Retirez les quatre vis des points de fixation du dossier.
2. Retirez le coussin du dossier.

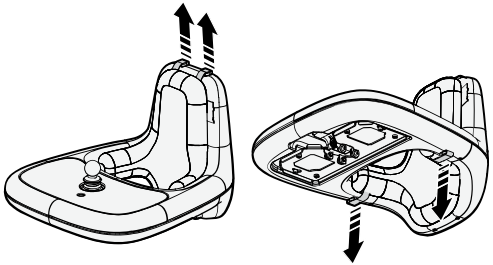

Illustration 38. Retirez les vis des points de fixation du dossier.

4.4.2 Fixer le coussin

1. Mettez le coussin en place sur le dossier.
2. Mettez les quatre vis sur les points de fixation du dossier et serrez-les à la main.

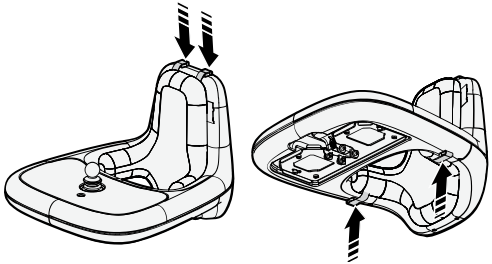

Illustration 39. Fixez le coussin avec les vis aux points de fixation du dossier.

5 Manœuvrer et conduire

5.1 Positions de conduite 81
5.1.1 Position assise 81
5.1.2 Position debout 82
5.2 Mettre en marche le Explorer Mini 83
5.3 Éteindre le Explorer Mini 84
5.4 Fonction économiseur de batterie 85
5.5 Technique de conduite 86
5.6 Ajustement du réglage de la vitesse maximale 88
5.7 Verrouillage et déverrouillage du Explorer Mini 90
5.7.1 Verrouillage 90
5.7.2 Déverrouillage 91
5.8 Restrictions de circulation 93
5.8.1 Restrictions de conduite pour différentes surfaces 94
5.8.2 Franchissement d'obstacles 96
5.8.3 Conduite en dévers 97
5.8.4 Conduite en descente 98
5.8.5 Conduite en montée 99
5.8.6 Conduire statiquement contre des obstacles 100

5.9 Erreur de manette lorsque l'Explorer Mini est en marche 101
5.10 Erreur de manette et DEL clignotantes 102
5.11 Défaut d'origine électrique....103
5.12 Batteries....104
5.12.1 Chargement des batteries....108
5.13 Transport du fauteuil roulant....111
5.13.1 Préparation avant le transport aérien 114

L'Explorer Mini est conçu pour une utilisation à l'intérieur sur des surfaces sèches, fermes, horizontales et propres, et à l'extérieur dans des climats secs sur des surfaces sèches, pavées et horizontales.

ATTENTION!

Ne laissez pas un enfant utiliser l'Explorer Mini seul

L'Explorer Mini doit seulement être utilisé en présence d'un adulte qui surveille constamment l'enfant.

ATTENTION!

Empêcher tout mouvement accidentel

Assurez-vous que l'Explorer Mini est éteint avant d'y placer ou d'en sortir l'enfant.

ATTENTION!

Les passagers ne sont pas permis

L'Explorer Mini doit être utilisé uniquement par l'enfant pour qui il a été prescrit. L'enfant ne doit pas essayer de transporter des passagers. S'il ou elle le fait, l'Explorer Mini peut basculer et causer des blessures.

Illustration 40. Les passagers ne sont pas permis.

ATTENTION!

Adaptez la position de conduite aux besoins de l'enfant

Assurez-vous que la position de conduite est adaptée aux besoins de l'enfant. Un adulte ou un professionnel de la santé doit décider quelle position de conduite convient le plus à l'enfant.

5.1 Positions de conduite

L'Explorer Mini peut être utilisé en position assise ou debout.

5.1.1 Position assise

Lorsque l'Explorer Mini est utilisé en position assise, l'enfant s'assoit avec une jambe de chaque côté de la colonne. Les pieds doivent toucher la surface de friction du module de base. Les bras doivent être positionnés sur la tablette afin que l'enfant puisse atteindre facilement la manette.

Lorsque vous placez l'enfant dans l'Explorer Mini, le coussin fixé peut sortir de position. Réglez le coussin le cas échéant.

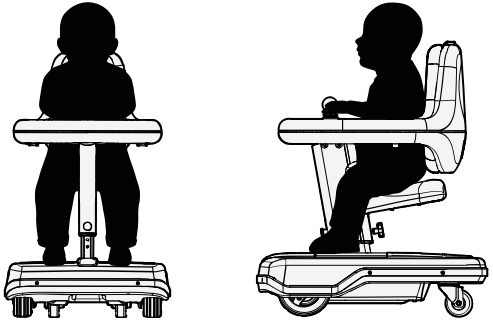

Illustration 41. Position assise.

5.1.2 Position debout

Lorsque l'Explorer Mini est utilisé en position debout, les pieds de l'enfant doivent être positionnés sur la surface de friction du module de base. Les bras doivent être positionnés sur la tablette afin que l'enfant puisse atteindre facilement la manette.

Le cas échéant, le siège peut être enlevé avant que le Explorer Mini ne soit utilisé en position debout. Un adulte ou un professionnel de la santé doit décider si le retrait de l'assise convient à l'enfant, en tenant compte de son âge et de ses capacités.

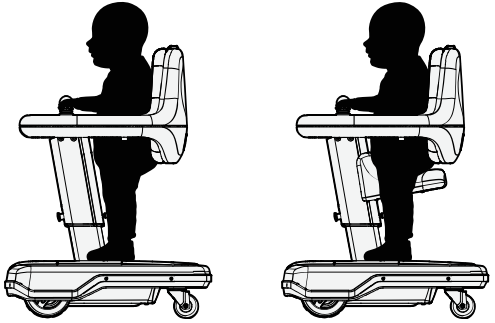

Illustration 42. Position debout. La figure de gauche montre la position lorsque le siège est enlevé. La figure de droite montre la position lorsque le siège est installé.

5.2 Mettre en marche le Explorer Mini

Vous devez enclencher le disjoncteur principal et appuyer sur le bouton Démarrer avant d'activer le boîtier de commande. Il n'y a aucune rétroaction confirmant que vous avez appuyé sur le bouton Démarrer.

1. Enclencher le disjoncteur principal (A).
2. Appuyez sur et maintenez enfoncé le bouton Démarrer (B) pendant au moins une seconde.
3. Appuyez sur le bouton marche/arrêt (C). Un bip confirme que le boîtier de commande est activé.

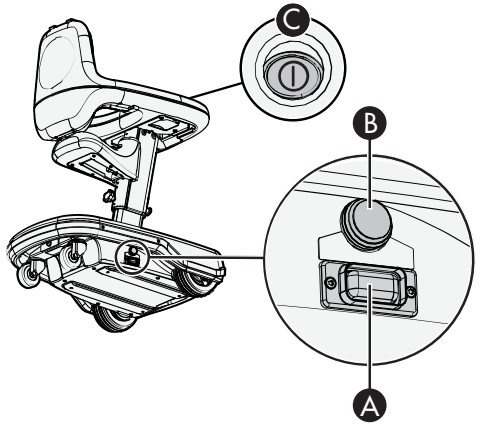

Illustration 43. Positions pour le disjoncteur principal (A), le bouton Démarrer (B) et le bouton marche/arrêt (C).

5.3 Éteindre le Explorer Mini

Si vous n'êtes pas certain si l'Explorer Mini est allumé ou éteint, enlevez le haut du plateau pour vérifier si les DEL du boîtier de commande sont allumées ou non.

1. Appuyez sur le bouton marche/arrêt (A) pour mettre l'appareil hors tension.
2. Enlevez le haut du plateau et assurez-vous que les DEL du boîtier de commande sont éteintes.
3. Si l'Explorer Mini doit rester entreposé une semaine ou plus, coupez le disjoncteur principal (B).

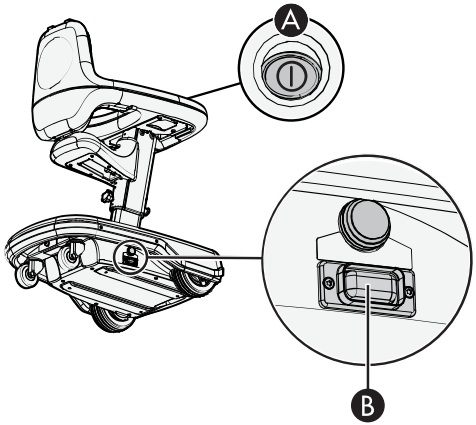

Illustration 44. Positions pour le bouton marche/arrêt (A) et le disjoncteur principal (B).

5.4 Fonction économiseur de batterie

La fonction économiseur de batterie démarre automatiquement lorsque l'Explorer Mini n'est pas utilisé pendant 90 minutes. Lorsque cela se produit, vous devez appuyer sur le bouton Démarrer pendant au moins une seconde avant de réactiver le boîtier de commande.

Pour démarrer l'Explorer Mini :

1. Appuyez sur le bouton Démarrer (A) et maintenez-le enfoncé pendant au moins une seconde.
2. Appuyez sur le bouton marche/arrêt (B). Un bip confirme que le boîtier de commande est activé.

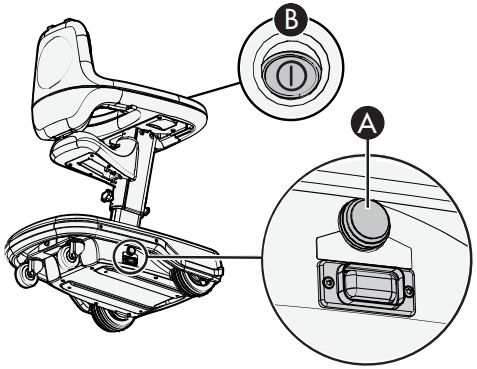

Illustration 45. Positions pour le bouton Démarrer (A) et le bouton Marche/arrêt (B).

5.5 Technique de conduite

PRUDENCE!

Effectuez un test des fonctions et des réglages

Testez les fonctions applicables et les réglages adaptés avant que l'enfant n'utilise l'Explorer Mini pour la première fois et pour empêcher toute opération accidentelle.

ATTENTION!

Obstacles au niveau de la tête

Assurez-vous qu'il n'y a aucun obstacle au niveau de la tête de l'enfant lors qu'il utilise le Explorer Mini. Conduire en direction d'obstacles au niveau de la tête peut provoquer des blessures.

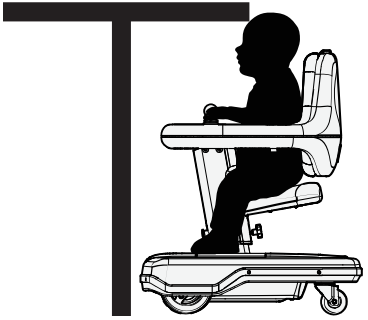

Illustration 46. Obstacles au niveau de la tête.

ATTENTION!

N'utilisez pas la manette comme un support

N'utilisez pas la manette comme un support. Sinon, vous pourriez perdre le contrôle du fauteuil roulant.

1. Mettez votre enfant dans l'Explorer Mini.
2. Mettez en marche l'Explorer Mini.
3. Montrez à votre enfant que le fauteuil roulant se déplacera dans la direction indiquée par la manette.
4. Enseignez à votre enfant que le fauteuil roulant freine ou s'arrête lorsque la manette est relâchée. La manette se déplacera en position neutre.

Notez que l'arrière du Explorer Mini dérive lorsque le fauteuil roulant tourne.

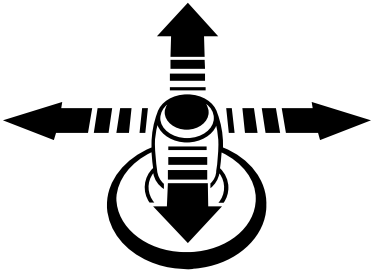

Illustration 47. Le fauteuil tourne vers la direction indiquée par la manette. La position neutre est au centre.

5.6 Ajustement du réglage de la vitesse maximale

ATTENTION!

Adaptez la vitesse aux besoins de l'enfant

Un adulte ou un professionnel de la santé doit décider quel réglage de vitesse maximale convient à l'enfant, en tenant compte de son âge et de ses capacités. Un adulte doit surveiller en permanence l'enfant et s'assurer que la vitesse maximale est réglée sur une valeur que l'enfant peut gérer. Démarrez toujours avec le réglage de vitesse maximale le plus bas. N'augmentez pas la vitesse maximale jusqu'à ce que l'enfant soit habitué à utiliser l'Explorer Mini.

PRUDENCE!

Conduire dans des espaces étroits

N'utilisez pas le réglage de vitesse maximale le plus élevé en cas de conduite dans des espaces étroits.

1. Assurez-vous que l'Explorer Mini est en marche.
2. Enlevez le haut du plateau pour accéder aux boutons de la vitesse maximale.
3. Utilisez les boutons de vitesse maximale pour augmenter ou réduire la vitesse maximale :
   - Pour augmenter la vitesse maximale, appuyez sur le bouton de vitesse maximale droit.
   - Pour réduire la vitesse maximale, appuyez sur le bouton de vitesse maximale gauche.

Illustration 48. Boutons de vitesse maximale.

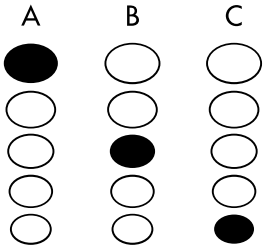

Illustration 49. Indicateur de vitesse maximale. A montre le réglage maximal. B montre le réglage moyen. C montre le réglage minimum.

5.7 Verrouillage et déverrouillage du Explorer Mini

L'Explorer Mini peut être verrouillé pour empêcher d'autres utilisateurs de le conduire. Lorsque l'Explorer Mini est verrouillé, il ne peut pas être conduit avant d'être déverrouillé à nouveau. Un adulte doit verrouiller ou déverrouiller le fauteuil roulant.

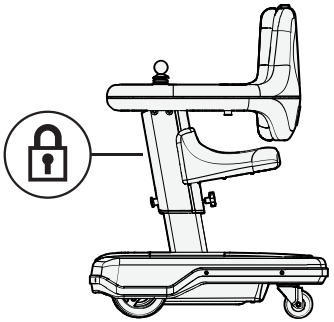

Illustration 50. L'Explorer Mini peut être verrouillé pour empêcher d'autres utilisateurs de le conduire.

5.7.1 Verrouillage

L'Explorer Mini est déverrouillé en suivant les étapes ci-dessous. Les étapes 3 et 4 doivent se réaliser rapidement. Le cas échéant, la procédure s'interrompt et vous devez recommencer à l'étape 1.

1. Assurez-vous que l'Explorer Mini est en marche.
2. Maintenez enfoncé le bouton marche/arrêt pendant une seconde jusqu'à ce qu'un bip soit audible.
3. Poussez la manette vers l'avant jusqu'à entendre un bip.
4. Tirez la manette vers l'arrière jusqu'à entendre un bip.
5. Relâchez la manette. Un bip se fait entendre et l'Explorer Mini est verrouillé pour la conduite.

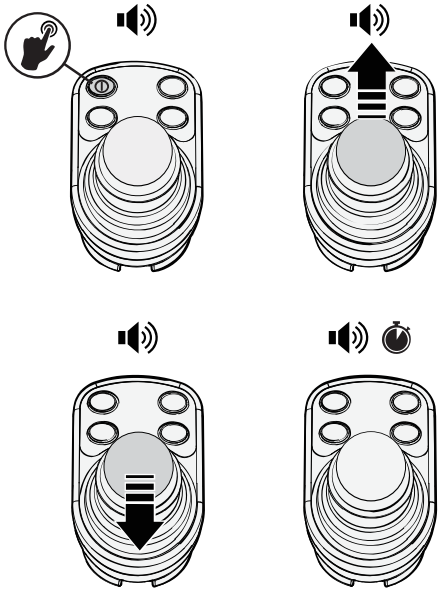

Illustration 51. Procédure de verrouillage.

5.7.2 Déverrouillage

L'Explorer Mini est déverrouillé en suivant les étapes ci-dessous. Les étapes 4 et 5 doivent se réaliser rapidement. Le cas échéant, la procédure s'interrompt et vous devez recommencer à l'étape 2.

1. Retirez le haut du plateau.
2. Assurez-vous que l'Explorer Mini est en marche.
3. Les DEL de l'indicateur de la vitesse maximale clignoteront de manière répétée.
4. Poussez la manette vers l'avant jusqu'à entendre un bip.
5. Tirez la manette vers l'arrière jusqu'à entendre un bip.
6. Relâchez la manette. Un bip se fait entendre et l'Explorer Mini est déverrouillé et peut être conduit.

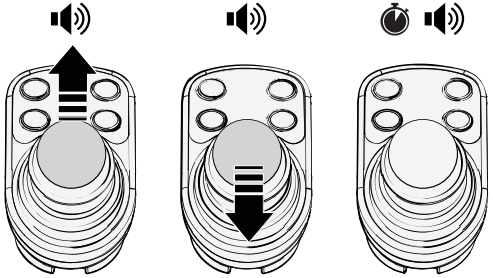

Illustration 52. Procédure de déverrouillage.

5.8 Restrictions de circulation

Veillez à respecter les restrictions de conduite pour garantir une utilisation sûre et correcte de l'Explorer Mini. Les restrictions de conduite décrivent les conditions de conduite de l'Explorer Mini les plus sûres et recommandées, en position assise ou debout, lorsque l'environnement de l'utilisateur n'offre pas des surfaces sèches, planes, fermes et propres.

ATTENTION!

N'utilisez pas l'Explorer Mini dans des conditions d'humidité ou de pluie

L'Explorer Mini ne doit pas être exposé à des conditions d'humidité ou à la pluie. Cela pourrait blesser l'enfant ou endommager le Explorer Mini.

ATTENTION!

Environnement dangereux

N'utilisez pas l'Explorer Mini dans des environnements qui peuvent causer un risque de blessures, par ex., à proximité de chaussées, d'escaliers, d'obstacles élevés et de pentes abruptes.

ATTENTION!

Risque de renversement

Le module de base ne doit pas frapper le sol lors de la conduite sur des obstacles, sur des surfaces inégales ou sur des pentes. Assurez-vous qu'il y a assez d'espace entre le module de base et le sol pour empêcher tout risque de renversement.

5.8.1 Restrictions de conduite pour différentes surfaces

Ne conduisez pas à vitesse élevée, évitez les arrêts et les démarrages soudains, les manœuvres évasives soudaines et les virages bruts.
Prenez garde lors des situations suivantes :

- à proximité de bordures, de surplombs ou sur des surfaces surélevées ;
- sur des surfaces molles ou inégales, comme un tapis,
- lorsque vous conduisez d'une zone à traction élevée (p.ex., le plancher) à une zone à traction faible (p.ex., le tapis),
- lorsque le fauteuil roulant effectue un virage ;
- dans les espaces restreints ou étroits et

- lorsque vous conduisez sur des surfaces dont les bords pourraient déplacer le fauteuil roulant dans une autre direction.
- lorsque vous êtes à l'extérieur où il existe un risque accru de blessures (p.ex., près de la circulation).

Protégez le fauteuil roulant de tout type d'humidité, notamment la pluie, la neige, la boue et les projections. Si le fauteuil roulant a été exposé à l'humidité, ne le faites pas fonctionner avant qu'il ne soit totalement sec.

PRUDENCE!

N'utilisez pas l'Explorer Mini sur un sol sale

Des débris ou de la saleté peuvent entrer dans l'axe de la roue ou dans les roulements si le sol est sale. Les performances de conduite peuvent diminuer et il y a un risque d'endommager les pièces mécaniques.

5.8.2 Franchissement d'obstacles

L'Explorer Mini peut franchir des obstacles d'une hauteur maximale de 12,5 mm (0,5″).

ATTENTION!

Conduite – Obstacles élevés

Des obstacles plus élevés que 12,5 mm (0,5″) ne doivent pas être franchis. Il existe un risque que le Explorer Mini puisse basculer.

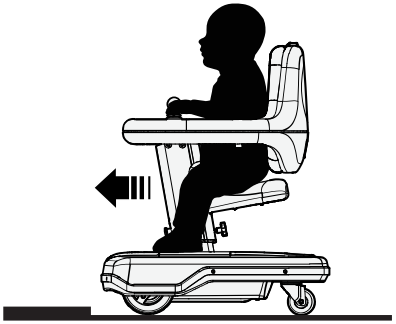

Illustration 53. Franchissement d'obstacles.

5.8.3 Conduite en dévers

Assurez-vous que la vitesse maximale est réglée sur une vitesse que votre enfant peut gérer et que la pente n'est pas supérieure à 6°, ce qui correspond à une pente légère, par exemple une rampe de seuil.

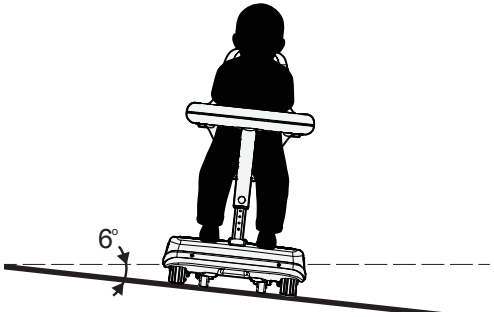

Illustration 54. Conduite sur des dévers en position assise ou debout.

ATTENTION!

Risque de basculement sur pentes abruptes

Ne conduisez pas le fauteuil roulant sur des dévers d'une inclinaison supérieure à 6°. Il existe un risque de basculement.

ATTENTION!

Risque de basculement sur surfaces irrégulières

Soyez prudent lors d'une conduite sur des dévers avec une surface inégale.

5.8.4 Conduite en descente

La distance de freinage augmente lorsque votre enfant conduit en descente. Assurez-vous que la vitesse maximale est réglée sur une vitesse que votre enfant peut gérer et que la pente descendante n'est pas supérieure à 6°, ce qui correspond par exemple à une rampe de seuil.

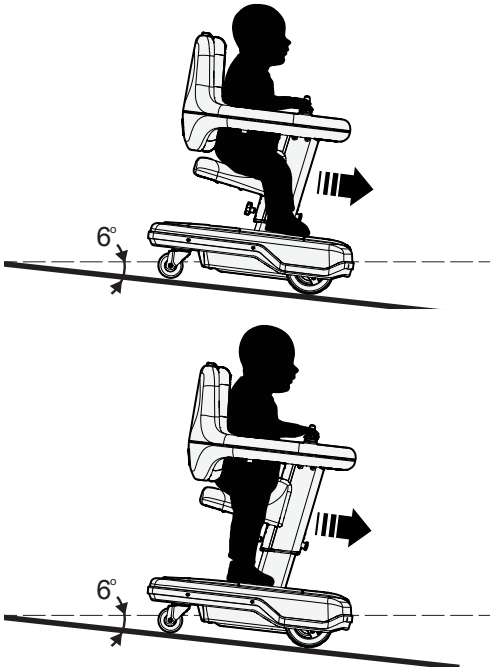

Illustration 55. Conduite en descente en position assise ou debout.

ATTENTION!

Risque de basculement en conduite en descente

Ne conduisez jamais en descente sur une pente supérieure à 6°.

ATTENTION!

Risque de basculement sur surfaces irrégulières

Soyez prudent lors d'une conduite sur des dévers avec une surface inégale.

ATTENTION!

Distances d'arrêt accrues

La distance de freinage augmente lorsque vous conduisez en descente.

5.8.5 Conduite en montée

Assurez-vous que la vitesse maximale est réglée sur une vitesse que votre enfant peut gérer et que l'inclinaison de la montée n'est pas supérieure à 6°, ce qui correspond par exemple à une rampe de seuil.

ATTENTION!

Risque de basculement en conduite en montée

Ne conduisez jamais en montée sur une inclinaison supérieure à 6°.

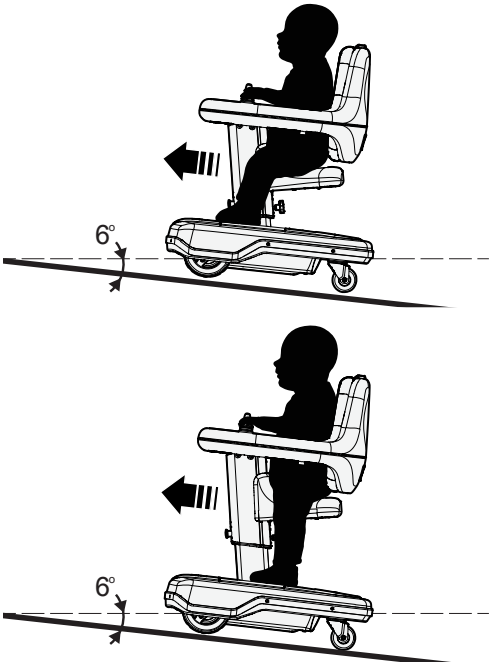

Illustration 56. Conduite en montée en position assise ou debout.

5.8.6 Conduire statiquement contre des obstacles

Si le Explorer Mini conduit de façon statique contre un obstacle, les roues motrices ne peuvent pas tourner. Le fauteuil roulant s'éteindra automatiquement pour le protéger de toute surchauffe.

Déplacez l'Explorer Mini pour l'éloigner de l'obstacle avant de remettre en marche le fauteuil roulant.

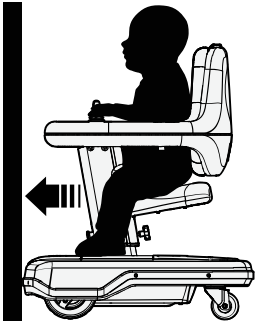

Illustration 57. Un objet cause un blocage pour la conduite.

5.9 Erreur de manette lorsque l'Explorer Mini est en marche

Une erreur de manette a lieu si celle-ci est déplacée de sa position neutre immédiatement avant, pendant ou après la mise en marche de l'Explorer Mini.

Pour empêcher les erreurs de manette lorsque l'Explorer Mini est mis en marche, assurez-vous que la manette est en position neutre. Appuyez sur le bouton marche/arrêt et patientez pendant quelques secondes jusqu'à l'activation du boîtier de commande avant d'actionner la manette.

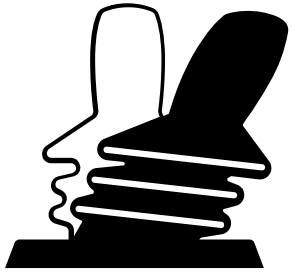

Illustration 58. La manette est déplacée de sa position neutre.

5.10 Erreur de manette et DEL clignotantes

Si une panne électrique a lieu dans le boîtier de commande, les DEL de l'indicateur de batterie clignoteront rapidement et la manette ne fonctionnera pas bien. L'Explorer Mini doit être éteint, puis remis en marche.

Illustration 59. Les DEL de l'indicateur de batterie.

Pour démarrer le Explorer Mini :

1. Assurez-vous que la manette est en position neutre.
2. Appuyez sur le bouton marche/arrêt pour éteindre le boîtier de commande.
3. Enlevez le haut du plateau et assurez-vous que les DEL du boîtier de commande sont éteintes.
4. Appuyez sur le bouton marche/arrêt pour rallumer le boîtier de commande.

   Si les DEL de l'indicateur de batterie continuent de clignoter rapidement, contactez votre prestataire de services pour une assistance.

5.11 Défaut d'origine électrique

Comme le disjoncteur principal fait aussi office de fusible, l'Explorer Mini s'éteindra automatiquement en cas de défaut d'origine électrique. Si cela se produit, vous pouvez essayer de remettre en marche l'Explorer Mini.

Si l'Explorer Mini est en surcharge à cause d'une consommation électrique élevée, le disjoncteur principal peut se déclencher et un défaut électrique majeur peut en être la cause. Recherchez soigneusement la cause avant de redémarrer l'Explorer Mini.

Si vous ne pouvez pas redémarrer l'Explorer Mini, contactez votre prestataire de services pour obtenir une assistance.

5.12 Batteries

La fréquence de charge des batteries dépend de plusieurs facteurs, par ex., la façon dont vous utilisez l'Explorer Mini, la température ambiante et l'ancienneté des batteries utilisées.

Toutes les batteries perdent une partie de leur capacité avec l'âge. Leur durée de vie dépend de trois facteurs : l'autonomie restante avant leur recharge, la périodicité de leurs recharges et la périodicité de leurs décharges totales.

Une bonne règle à suivre est de charger les batteries à la fin de la journée pour empêcher qu'elles ne se déchargent complètement. Vous pouvez charger l'Explorer Mini lorsqu'il n'est pas utilisé.

ATTENTION!

Ne remplacez pas les batteries

Les batteries doivent seulement être entretenues et remplacées par un technicien de service approuvé.

ATTENTION!

Utilisez exclusivement le chargeur de batterie fourni

Si vous utilisez d'autres chargeurs, cela peut causer des problèmes de chargement au fauteuil roulant, la durée de vie de la batterie peut être raccourcie, et les batteries, les composants électroniques du fauteuil roulant ou le chargeur peuvent être endommagés. Cela peut également causer de la surchauffe et représenter un risque pour la vie.

ATTENTION!

Conditions de charge pour éviter les risques d'incendie ou d'explosion

Utilisez uniquement des chargeurs avec un courant de charge maximal de 1,5 A (valeur moyenne). Les batteries ne doivent pas être rechargées à l'extérieur, dans une salle de bain ou une pièce humide. Quand le chargeur est branché, le fauteuil roulante ne peut pas être utilisé.

ATTENTION!

Risques de surchauffe, de production d'étincelles ou de court-circuit

- Ne couvrez pas le chargeur de batteries, ne le placez pas près d'autres objets pendant la procédure de chargement. Le chargeur peut devenir chaud.
- Si le connecteur de chargement relié au chargeur de batterie ou la prise sur l'Explorer Mini sont endommagés ou deviennent trop chauds pendant le chargement, ils doivent être remplacés. Contactez votre revendeur pour le remplacement des pièces.

ATTENTION!

Ne chargez pas l'Explorer Mini à l'extérieur

Ne chargez pas l'Explorer Mini à l'extérieur.

PRUDENCE!

Utilisez seulement le câble fourni pour la prise du chargeur

Ne connectez aucun type de câble de programmation à cette prise. Cette prise ne doit pas être utilisée comme une source d'alimentation pour tout autre appareil électrique. Cela peut endommager le système de commande et affecter les performances de la CEM (compatibilité électromagnétique).

PRUDENCE!

Batteries déchargées

Si la batterie est totalement déchargée, rechargez-la aussi vite que possible car une perte totale de charge réduit sa durée de vie.

PRUDENCE!

N'utilisez pas une rallonge

N'utilisez pas une rallonge avec le câble de chargeur fourni. Assurez-vous que le Explorer Mini est assez près d'une prise murale avant de brancher le câble.

5.12.1 Chargement des batteries

L'Explorer Mini doit être chargé uniquement avec le chargeur de batteries fourni dans une pièce sèche munie d'une bonne ventilation. Il y a une DEL verte sur le chargeur de batteries qui s'allume lorsque la batterie est complètement chargée. Lisez le manuel d'utilisation fourni avec le chargeur de batterie.

Lorsque l'Explorer Mini est en charge, il est automatiquement verrouillé et sa conduite est impossible. Les DEL sur l'indicateur de batterie montrent l'état de la batterie. Pour des informations sur l'état de la batterie, consultez 3.4.6 *Indicateur de batterie*.

Si une erreur a lieu lorsque vous chargez l'Explorer Mini, utilisez le guide de dépannage pour des solutions possibles. Voir 7.1 *Guide de dépannage*.

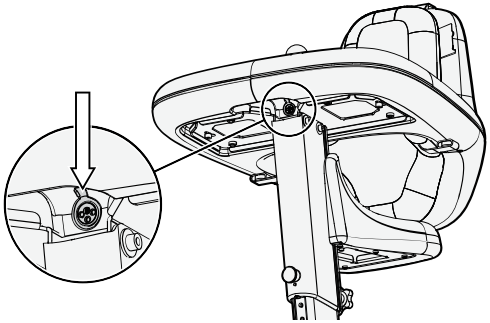

Illustration 60. Positionnement de la prise de charge.

PRUDENCE!

Bords tranchants sur un câble

Soyez prudent lorsque vous branchez le câble dans la prise. Les bords du contact à trois pointes sont tranchants.

PRUDENCE!

Empêcher la pénétration des rayons solaires

Assurez-vous que l'Explorer Mini et le chargeur ne sont pas exposés aux rayons directs du soleil pendant la charge de la batterie.

PRUDENCE!

Verrouillé automatiquement pour la conduite

L'Explorer Mini est verrouillé automatiquement pour la conduite pendant le chargement. S'il est toujours possible de conduire pendant la mise en charge, contactez votre revendeur.

1. Appuyez sur le bouton marche/arrêt pour mettre l'appareil hors tension.

2. Connectez le connecteur de chargement sur la prise de charge de l'Explorer Mini.

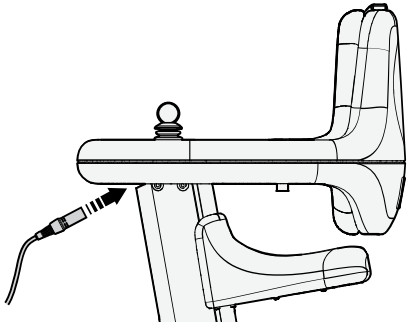

Illustration 61. Connectez le connecteur de chargement sur la prise de charge.

3. Connectez le contact du chargeur à la prise murale.
4. Rechargez les batteries.
5. Débranchez le contact du chargeur de la prise murale.
6. Débranchez le connecteur de chargement de la prise de chargement de l'Explorer Mini.

5.13 Transport du fauteuil roulant

DANGER!

N'utilisez pas l'Explorer Mini comme siège dans un véhicule motorisé

L'enfant ne doit pas s'asseoir dans l'Explorer Mini lorsque l'Explorer Mini est transporté dans un véhicule. L'Explorer Mini n'est pas conçu pour transporter quiconque à l'intérieur d'un véhicule motorisé. Il existe un risque de blessures si ces instructions de sécurité ne sont pas suivies.

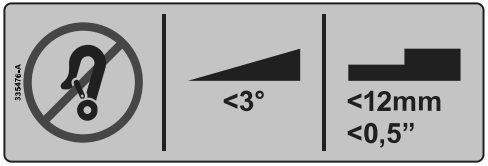

Illustration 62. Restrictions sur la conduite.

L'Explorer Mini doit seulement être transporté dans des véhicules équipés de points d'attache et d'une glissière de sécurité. Vous avez besoin de courroies pour attacher l'Explorer Mini dans le véhicule.

Vous pouvez basculer l'Explorer Mini 90° pour le rentrer dans le véhicule, mais devez transporter l'Explorer Mini en position debout. Ne démontez pas l'Explorer Mini.

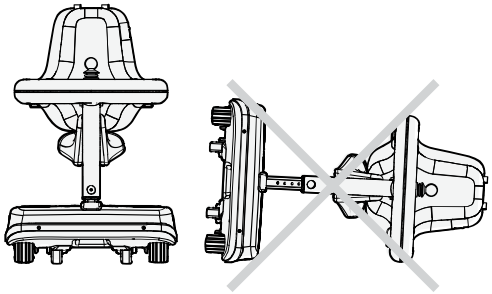

Illustration 63. Transportez l'Explorer Mini en position debout.

1. Réglez l'ensemble tablette-dossier sur sa position la plus basse.
2. Soulevez l'Explorer Mini par les poignées à l'avant et à l'arrière du module de base.

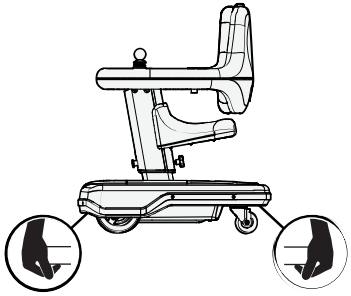

Illustration 64. Soulevez l'Explorer Mini par les poignées.

3. Placez le Explorer Mini en position debout au centre et à l'avant du compartiment pour bagages.
4. Fixez les courroies aux points d'attache.

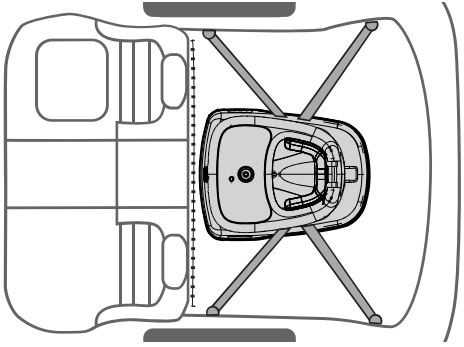

Illustration 65. Fixez les courroies aux points d'attache.

5. Assurez-vous que le fauteuil roulant est correctement fixé.

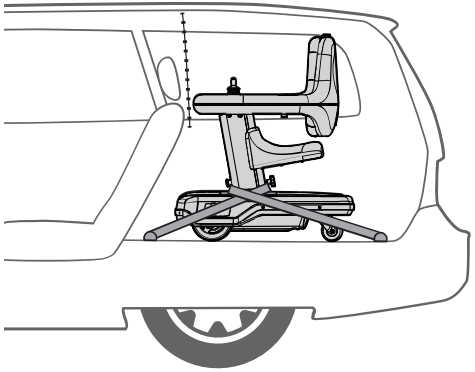

Illustration 66. Assurez-vous que le fauteuil roulant est correctement fixé.

PRUDENCE!

Dommages pendant le transport

Contactez Permobil dans les meilleurs délais si le fauteuil roulant et ses accessoires ont subi des dommages pendant le transport, pendant un déplacement ou autre. Il existe un risque que le fauteuil roulant et ses accessoires ne puissent plus être utilisés en toute sécurité. Contactez votre centre d'assistance technique ou Permobil pour toute information complémentaire.

5.13.1 Préparation avant le transport aérien

Le disjoncteur principal doit toujours être coupé avant tout transport.

Les règles concernant le transport des fauteuils roulant varient selon les compagnies aériennes. Pour plus d'informations et pour vous assurer que votre fauteuil roulant sera transporté en toute sécurité, contactez votre compagnie aérienne.

5.13.1.1 Batteries

L'Explorer Mini est équipé de batteries à l'épreuve des déversements. Les batteries sont bien fixées à l'intérieur du module de base et elles répondent aux exigences des Instructions d'emballage 872 de la disposition spéciale A67, signifiant qu'elles sont approuvées pour le transport aérien.

5.13.1.2 Dimensions et poids

Le poids et les dimensions du fauteuil roulant sont importants selon la taille et le type d'aéronef utilisé pour le transport. Demandez toujours à la compagnie aérienne les réglementations concernant le poids et les dimensions autorisés pour un fauteuil roulant. Pour plus d'informations sur le poids et les dimensions de l'Explorer Mini, consultez 3.2.1 *Dimensions et poids*.

5.13.1.3 Préparer le fauteuil roulant pour le transport

Il est important d'empêcher tout dommage au fauteuil roulant pendant le transport. Suivez les instructions ci-dessous pour préparer le fauteuil roulant pour le transport :

1. Réglez la colonne sur sa position la plus basse.
2. Recouvrez le boîtier de commande d'un matériau souple absorbant les chocs.
3. Recouvrez tout autre objet dépassant.

6 Maintenance et réparation

6.1 Calendrier de maintenance et d'inspection 119

6.2 Batteries et entreposage 121
6.2.1 Entreposage de courte durée 121
6.2.2 Entreposage de longue durée 121

6.3 Nettoyage 123
6.3.1 Boîtier de commande 123
6.3.2 Surfaces en plastique et métalliques 124
6.3.3 Housse du coussin 124

Une maintenance régulière et une manipulation adéquate sont importantes pour s'assurer que l'Explorer Mini fonctionne bien.

PRUDENCE!

Maintenance par un technicien qualifié

Seuls les techniciens de maintenance qualifiés doivent effectuer les opérations de maintenance et les réparations spécifiées dans ce manuel. Lisez attentivement toutes les instructions avant toute opération. Si vous avez des questions, contactez Permobil pour obtenir de l'aide.

6.1 Calendrier de maintenance et d'inspection

Suivez les recommandations du calendrier de maintenance et d'inspection. Contactez votre revendeur pour tout besoin ou toute question concernant l'entretien, y compris les instructions d'emballage et d'expédition. Les unités de remplacement ne sont pas disponibles lorsque l'Explorer Mini fait l'objet d'une maintenance ou d'une réparation.

Calendrier de maintenance et d'inspection	Journalier	Hebdomadaire	Mensuel
Vérifiez l'indicateur de niveau des batteries et chargez la batterie le cas échéant.	X		
Assurez-vous que la manette et le boîtier de commande ne sont pas endommagés.	X		
Nettoyez la tablette, le siège et la rainure de la tablette le cas échéant. Notez que vous devez enlever le haut du plateau pour nettoyer la rainure de la tablette.	X		
Nettoyez le fauteuil roulant et le coussin.		X	

Calendrier de maintenance et d'inspection	Journalier	Hebdomadaire	Mensuel
Vérifiez l'usure sur le coussin.			X
Vérifiez qu'aucune pièce ne se détache. Si vous trouvez une pièce qui se détache, contactez votre revendeur.			X

6.2 Batteries et entreposage

N'entreposez pas l'Explorer Mini dans des zones où de la condensation et de l'humidité sont présentes sur les surfaces, par ex., les buanderies.

6.2.1 Entreposage de courte durée

Dans le cas d'un stockage de courte durée des batteries, la température du local doit être d'au moins 5 °C (41 °F). En cas de température inférieure, les batteries risquent de ne pas se charger complètement.

6.2.2 Entreposage de longue durée

Il n'est pas nécessaire de chauffer la pièce où sont entreposées les batteries à long terme, mais pour empêcher leur corrosion, il est recommandé que la température ambiante soit supérieure de quelques degrés à la température extérieure. La pièce restera ainsi plus sèche.

Les batteries conservées pour un entreposage à long terme doivent être chargées tous les six mois.

Entreposez toujours l'Explorer Mini en position debout. Ne placez pas d'objets lourds sur le fauteuil roulant. Si elles sont exposées à des forces mécaniques pendant un stockage de longue durée, les pièces en plastique de l'Explorer Mini peuvent être endommagées.

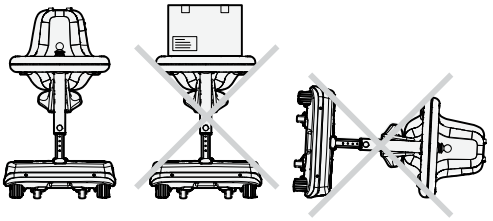

Illustration 67. Position correcte du fauteuil roulant pour l'entreposage à long terme.

Suivez les instructions ci-dessous pour préparer le fauteuil roulant pour un entreposage à long terme :

- Les batteries doivent être complètement chargées avant d'être entreposées à long terme.
- Coupez le disjoncteur principal pour éviter la décharge complète des batteries.

6.3 Nettoyage

Des soins et un entretien réguliers permettront d'éviter toute usure inutile au Explorer Mini. Si l'Explorer Mini appartient à plus d'un enfant, nous recommandons d'effectuer la procédure de nettoyage chaque fois qu'un enfant utilise le fauteuil roulant.

N'utilisez pas de solvants ou de nettoyants abrasifs pour cuisine.

Utilisez seulement les méthodes de nettoyage décrites dans ce manuel de l'utilisateur. Si le coussin est très sale ou si la finition de surface est endommagée, contactez Permobil pour plus d'informations.

6.3.1 Boîtier de commande

Ne rincez pas le boîtier de commande à l'eau ou avec un autre fluide. Il est important qu'aucun fluide ne s'infiltre dans le boîtier de commande. La pénétration de liquide dans le boîtier de commande pourrait endommager les composants électroniques.

1. Appuyez sur le bouton marche/arrêt pour mettre l'appareil hors tension.
2. Enlevez le haut du plateau pour accéder au boîtier de commande.
3. Nettoyez le boîtier de commande avec un chiffon doux et humide, et un détergent doux.

4. Essuyez le boîtier de commande avec un chiffon sec et doux.

6.3.2 Surfaces en plastique et métalliques

Effectuez un contrôle quotidien de la propreté de la tablette et du siège. Vérifiez aussi si la rainure de la tablette est sale. Notez que vous devez enlever le haut du plateau pour nettoyer la rainure de la tablette.

Les surfaces métalliques de l'Explorer Mini sont résistantes à la corrosion.

1. Appuyez sur le bouton marche/arrêt pour mettre l'appareil hors tension.
2. Nettoyez les surfaces en plastique et métalliques avec un linge doux, un détergent doux et de l'eau chaude.
3. Essuyez les surfaces en plastique et métalliques avec un chiffon sec et doux.

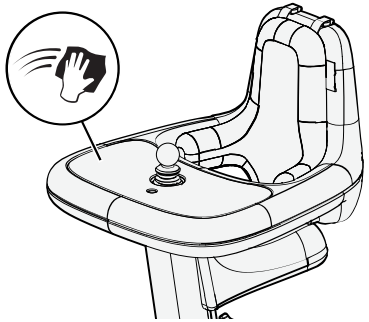

Illustration 68. Nettoyer les surfaces en plastique et métalliques.

6.3.3 Housse du coussin

1. Appuyez sur le bouton marche/arrêt pour mettre l'appareil hors tension.
2. Retirez le coussin de l'Explorer Mini. Pour plus d'instructions, consultez 4.4.1 *Enlever le coussin*.
3. Retirez la housse du coussin.

4. Sortez l'intérieur de la housse à l'envers et suivez les instructions de nettoyage sur l'étiquette. Utilisez un sac de lavage pour empêcher que les vis n'endommagent votre machine à laver.
5. Remettez la housse sur le coussin.
6. Fixez le coussin sur l'Explorer Mini. Pour plus d'instructions, consultez 4.4.2 *Fixer le coussin*.

7 Dépannage

7.1 Guide de dépannage 128

7.1 Guide de dépannage

Ce guide de dépannage décrit les événements les plus courants se produisant lorsque vous utilisez l'Explorer Mini. Il décrit aussi les causes et solutions possibles. Ce guide de dépannage n'est pas exhaustif.

Contactez votre centre d'assistance technique ou Permobil si une intervention est requise. Pour obtenir les informations de contact, consultez 1.3 *Assistance technique*.

PRUDENCE!

Remplacement de pièces non approuvé

Aucun remplacement de pièce n'est autorisé sans l'approbation préalable de Permobil. Le non-respect de cette consigne entraînera l'annulation de la garantie. Permobil n'accepte aucune responsabilité en cas de perte survenant consécutivement à l'ouverture, à l'ajustement ou à la modification sans autorisation d'un composant du système de commande.

Situation	Cause possible	Solution
L'Explorer Mini ne démarre pas.	Les batteries sont déchargées.	Rechargez les batteries. Pour plus d'instructions, consultez 5.12.1 *Chargement des batteries*.
	La fonction économiseur de batterie est activée.	Maintenez enfoncé le bouton Démarrer pendant au moins une seconde. Pour plus d'instructions, consultez 5.4 *Fonction économiseur de batterie*.
	Explorer Mini est éteint. Le disjoncteur principal est coupé ou déclenché.	Réarmez le disjoncteur principal et appuyez sur le bouton Démarrer pendant au moins une seconde. Pour plus d'instructions, consultez 5.2 *Mettre en marche le Explorer Mini*.
	Le disjoncteur principal est armé, mais le bouton Démarrer n'a pas été pressé.	Maintenez enfoncé le bouton Démarrer pendant au moins une seconde. Pour plus d'instructions, consultez 5.2 *Mettre en marche le Explorer Mini*.
L'Explorer Mini ne peut pas avancer.	Le chargeur de batterie est connecté.	Arrêtez la procédure de charge et débranchez le câble de charge de la prise de charge de l'Explorer Mini.
	L'Explorer Mini est verrouillé.	Déverrouillez le fauteuil roulant. Pour plus d'instructions, consultez 5.7.2 *Déverrouillage*.

Situation	Cause possible	Solution
Le Explorer Mini s'arrêtera automatiquement après une période de 90 minutes d'inactivité.	La fonction économiseur de batterie a été lancée.	Maintenez enfoncé le bouton Démarrer pendant au moins une seconde. Pour plus d'instructions, consultez 5.4 *Fonction économiseur de batterie*.
L'Explorer Mini s'arrête en cours de route.	Le disjoncteur principal s'est déclenché.	Réarmez le disjoncteur principal. Pour plus d'instructions, consultez 5.2 *Mettre en marche le Explorer Mini*.
	Les batteries sont déchargées.	Rechargez les batteries. Pour plus d'instructions, consultez 5.12.1 *Chargement des batteries*.

Situation	Cause possible	Solution
Impossible de charger l'Explorer Mini.	Le disjoncteur principal est coupé.	Enclenchez le disjoncteur principal et appuyez sur le bouton Démarrer pendant au moins une seconde. Pour plus d'instructions, consultez 5.2 *Mettre en marche le Explorer Mini*.
	Le disjoncteur principal est armé, mais le bouton Démarrer n'a pas été pressé.	Maintenez enfoncé le bouton Démarrer pendant au moins une seconde. Pour plus d'instructions, consultez 5.2 *Mettre en marche le Explorer Mini*.
	Soit un chargeur de batterie incorrect est utilisé, soit le chargeur de batterie est endommagé.	Assurez-vous d'utiliser le chargeur de batterie fourni avec l'Explorer Mini. Si la charge de la batterie reste impossible, contactez votre centre d'assistance technique ou Permobil.
Le disjoncteur principal ne peut pas être enclenché.	Panne électrique.	Contactez votre centre d'assistance technique ou Permobil.

Index

A

Accessoires 54
Assise, dépose 65
Assise, installation 68
Assise, réglages 63
Assistance technique 13
Autocollant 55

B

Batteries, emplacement 45
Batteries, entreposage 121
Batteries, mise en charge 104, 108
Batteries, spécifications 38
Batteries, transport aérien 114
Boîtier de commande, nettoyage 123
Boîtier de commande, présentation 48
Bouton Avertisseur sonore, fonction 51
Bouton Démarrer, économiseur de batterie 85
Bouton Démarrer, fonction 45
Bouton marche/arrêt, fonction 50
Boutons de contrôle de la vitesse, réglage de la vitesse 88
Boutons de vitesse maximale 50

C

Commande de documents 15
Conduite, dévers 97
Conduite, en descente 98
Conduite, en montée 99
Conduite, obstacles 96, 100
Conduite, restrictions 93–94
Conduite, utilisation de la manette 86
Consignes de sécurité 17, 22
Coussin, enlever 75
Coussin, fixer 76
Coussin, nettoyage 124
Coussin, réglages 75

D

Défaut d'origine électrique 103
DEL clignotantes 102
Démarrer le fauteuil roulant 83
Dépannage, charge 128
Dépannage, conduite 128
Dépannage, défaut électrique 128
Dépannage, mise à l'arrêt 128
Dépannage, mise en marche 128
Dimensions du fauteuil roulant 32
Disjoncteur principal, fonction 44

E

Économiseur de batterie, fonction 85
Électronique 39

Ensemble tablette-dossier, réglages 71
Erreur de manette 102
Éteindre le fauteuil roulant 84
Étiquette, disjoncteur principal, bouton Démarrer 59
Étiquette, lire les instructions 58
Étiquette, numéro de série 57
Étiquette, restrictions de conduite 59
Étiquette, risque de pincement 58
Étiquette, schéma de câblage, batteries 60

F

Fauteuil roulant, fonctions 40
Fauteuil roulant, présentation générale 31
Fonctions, fauteuil roulant 40

G

Garantie 12

H

Haut du plateau, déposer 73
Haut du plateau, fixer 74
Hauteur de l'assise, réglage 63

I

Indicateur de batterie, fonction 52
Indicateur de vitesse maximale 51
Informations importantes 11

M

Maintenance, calendrier d'inspection 119
Maintenance, nettoyage 123
Manette, conduite 86
Manette, erreur 101
Manette, fonction 53
Mettre en marche le fauteuil roulant 83
Mise au rebut et recyclage 15
Mise en charge des batteries 108
Module de base, fonction 43

N

Nettoyage 123
Numéro de série 57

P

Pièces de rechange et accessoires ... 14
Position de conduite, assise 81
Position de conduite, debout 82
Positions de conduite 81
Précautions 22
Préparation 18
Prise de charge, fonction 49

R

Réglages, assise 63
Restrictions, conduite 93
Roues, conception 46
Roues, dimensions 35

S

Signaler un incident 13
Spécifications, dimensions 32
Spécifications, électronique 39
Symboles 19

T

Transport, aérien, ... 114
Transport, véhicule..... 111

V

Verrouillage et déverrouillage
du fauteuil roulant 90

www.permobil.com

permobil

336194 fra-FR