permobil

SwitchControl Button Instructions

NOTE: Parts shown may differ slightly from your SmartDrive.

Rigid Frame Mount

The two (2) SmartDrive SwitchControl buttons are easily mounted to each side of the wheelchair frame to allow for easy pressing without having to remove your hands from the handrims.

1. Wrap the velcro loop around the rubber backing of the button then around the side tubing of the wheelchair; feed the skinny end of the velcro through the slot in the wider end and pull tightly before laying down on its mating surface. Be sure the blue LED is pointing up and the cables that come out of each button run towards the back of the wheelchair (Fig A).

NOTE: If the chair has screw-down seat upholstery, loosen the screws and feed the velcro strap under the metal bar (then retighten screws) to allow for closer positioning of the buttons to the handrims.

2. The cable can be pulled apart to the desired split location [preferably in the rear of the seat] and any extra cable can be managed under the cushion. Use the provided velcro strips to strap down the button cables to the upholstery. Be sure the cables do not stick out and will not get caught in the spokes of the wheelchair (Fig. B). Place the cushion over the cable to further secure the cable.

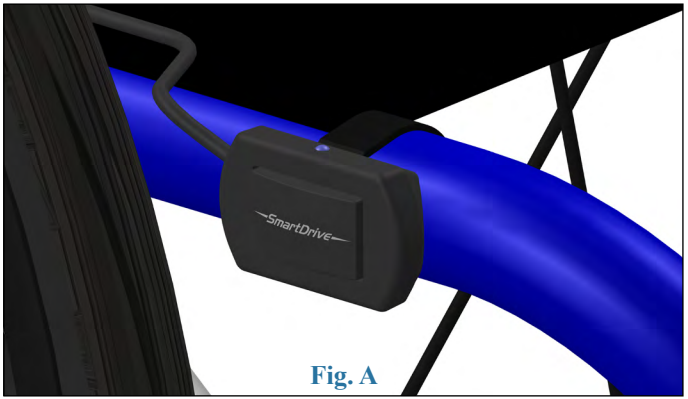

Fig. A

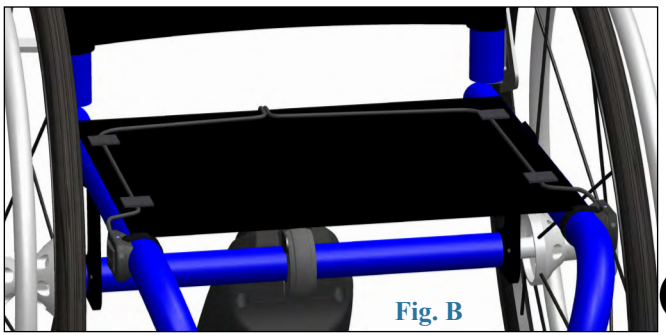
Fig. B

CE

3. When the connector is not connected to the SmartDrive, it can be magnetically connected to the provided metal holder (Fig. C). Position the metal hold between the front and back parts of the clamp, feeding the top screw through the hole in the holder. To prevent rattle, tighten the top screw of the clamp completely before tightening the bottom screw.

4. The position and orientation outlined in the Adaptive Clamp Mounting Instructions are *critical* to the proper function of SmartDrive and must be heeded. Refer to that instruction to make sure the clamp is oriented correctly.

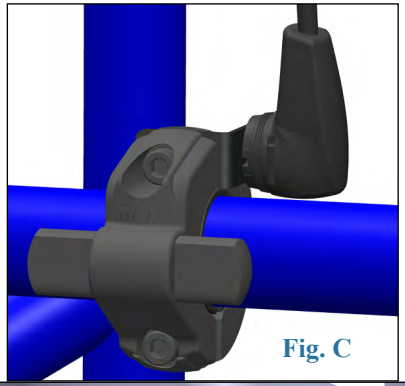

Fig. C

Folding Frame Mount

The two (2) SmartDrive SwitchControl buttons are easily mounted to each side of the wheelchair frame to allow for easy pressing without having to remove your hands from the handrims.

1. Wrap the velcro loop around the rubber backing of the button then around the side tubing of the wheelchair; feed the skinny end of the velcro through the slot in the wider end and pull tightly before laying down on its mating surface. Be sure the blue LED is pointing up and the cables that come out of each button run towards the back of the wheelchair (Fig. D).

Fig. D

Fig. E

2. The cable can be pulled apart to the desired split location (preferably in the rear of the seat) and any extra cable can be routed at the rear of the seat. Use the provided tie-straps to route the cables along the frame tubes and out of the rear of the wheelchair. Be sure the cables do not stick out and will not get caught in the spokes of the wheelchair (Fig. E).

3. When not in use the cable can be left to dangle out the back. Be sure to leave enough slack to allow the cables to fold up with the wheelchair when the chair is collapsed.

The buttons should be placed as close to the wheelchair wheels as possible to allow for easy pressing without having to remove your hands from the handrims.

SwitchControl Operation

Refer to the User's Manual for SmartDrive operation.

If any malfunctions or SwitchControl button/deactivation/push detection issues are experienced with the SmartDrive, cease use of the device and contact Permobil [SmartDrive] / Max Mobility for immediate assistance.

Refer to the SmartDrive User's Manual prior to use for further instruction on how to operate the SmartDrive. Also, heed all warnings and cautions outlined in that manual.

Dansk

SwitchControl-knapinstruktioner

BEMÆRK: De viste dele kan være en smule forskellige på din SmartDrive.

Montering af stiv ramme

De to (2) SwitchControl-knapper kan let monteres på hver side af kørestolens ramme for at gøre det let at trykke på dem uden at skulle bevæge dine hænder væk fra drivringene.

1. Vikl løkken i velcro omkring knappens bagside i gummi, og så omkring kørestolens siderør. Før velcroens tynde ende gennem åbningen i den brede ende og træk stramt til, før den lægges ned på dens berøringsflade. Sørg for, at den blå lysdiode vender opad og, at kablerne, som rager ud af hver knap, løber mod bagsiden af kørestolen (Fig. A).

BEMÆRK: Hvis stolen har sædepolstring med skruer, løsnes skruerne og velcrostroppen føres under metalstangen (derefter strammes skruerne) for at gøre det muligt at placere knapperne tættere på drivringene.

2. Kablet kan trækkes fra hinanden ved den foretrukne placering for deling [fortrinsvist ved sædets bagende], og et eventuelt ekstra kabel kan håndteres under hynden. Brug de medfølgende velcrobånd til at fastspænde knappernes kabler til polstringen. Sørg for, at kablerne ikke stikker ud og ikke bliver fanget i kørestolens eger (Fig. B). Anbring hynden over kablet for at sikre det yderligere.

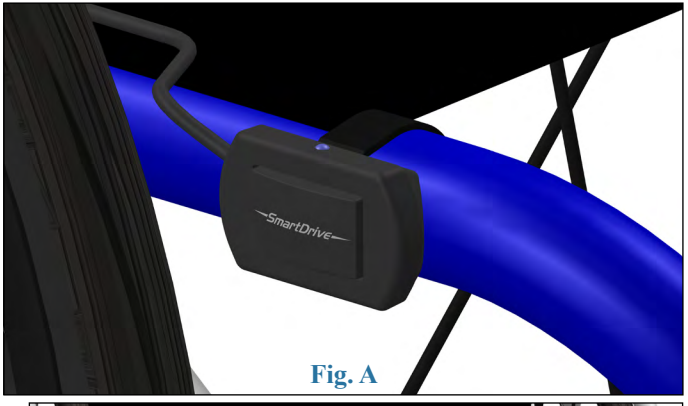

Fig. A

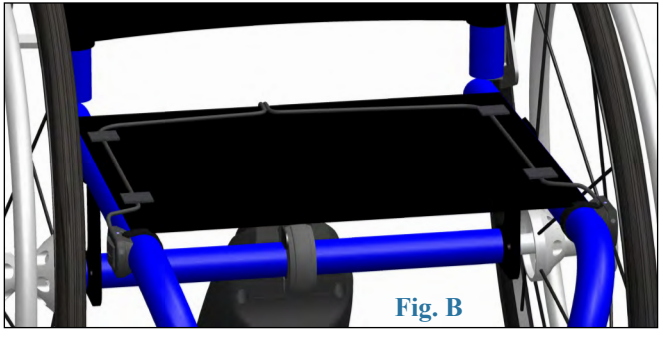
Fig. B

3. Når forbindelseskomponenten ikke er sluttet til SmartDrive, kan den sluttes magnetisk til den medfølgende holder i metal (Fig. C). Anbring holderen i metal mellem klemmens forreste og bagerste dele, og før den øverste skrue gennem hullet i holderen. Stram klemmens øverste skrue i bund, før den nederste skrue strammes for at forebygge raslen.

4. Placeringen og retningen, som beskrives i Monteringsvejledninger til tilpasningsdygtig klemme, er *essentielle* for den korrekte funktion af SmartDrive, og skal overholdes. Henvis til de pågældende vejledninger for at sikre, at klemmen vender korrekt.

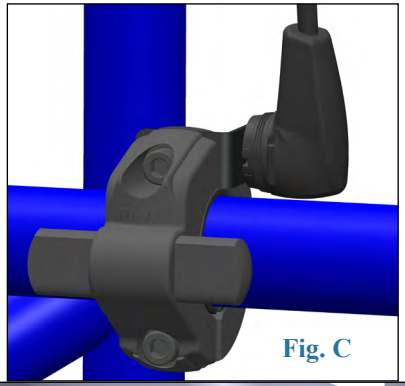
Fig. C

Montering af sammenfoldelig ramme

De to (2) SwitchControl-knapper kan let monteres på hver side af kørestolens ramme for at gøre det let at trykke på dem uden at skulle bevæge dine hænder væk fra drivringene.

1. Vikl løkken i velcro omkring knappens bagside i gummi, og så omkring kørestolens siderør. Før velcroens tynde ende gennem åbningen i den brede ende og træk stramt til, før den lægges ned på dens berøringsflade. Sørg for, at den blå lysdiode vender opad og, at kablerne, som rager ud af hver knap, løber mod bagsiden af kørestolen (Fig. D).

Fig. D

Fig. E

2. Kablet kan trækkes fra hinanden ved den foretrukne placering for deling (fortrinsvist ved sædets bagende), og et eventuelt ekstra kabel kan ledes bagom sædet. Brug de medfølgende bindestropper til at lede kablerne langs rammerør og ud af kørestolens bagende. Sørg for, at kablerne ikke stikker ud og ikke bliver fanget i kørestolens eger (Fig. E).

3. Kablet kan hænge ud af bagsiden, når det ikke er i brug. Sørg for at efterlade tilstrækkelig slæk for at gøre det muligt at folde kablerne med kørestolen, når den klappes sammen.

Knapperne skal anbringes så tæt på kørestolens hjul som muligt for at gøre det let at trykke på dem uden at skulle bevæge dine hænder væk fra drivringene.

Betjening af switchControl

Henvis til brugervejledningen for SmartDrive-funktion.

Hvis der opstår problemer med SwitchControl-knappen / deaktivering / push-detektering med SmartDrive, skal man ophøre med brugen af enheden og kontakte Permobil [SmartDrive] / Max Mobility for øjeblikkelig assistance.

Henvis til SmartDrive-brugervejledningen før brug for yderligere instruktioner, om hvordan man betjener SmartDrive. Man skal desuden rette sig efter alle advarsler og forholdsregler, som beskrives i den pågældende vejledning.

permobil

Instructies voor SwitchControl-knoppen

OPMERKING: De getoonde onderdelen kunnen enigszins afwijken van uw SmartDrive.

Solide framemontage

Nederlands

De twee (2) SmartDrive SwitchControl-knoppen kunnen eenvoudig aan elke kant van het frame van de rolstoel worden bevestigd om gemakkelijk te kunnen worden ingedrukt zonder uw handen van de hoepels te nemen.

1. Wikkel de velcro-lus om de rubberen steun van de knop en vervolgens om de zijbuis van de rolstoel; voer het dunne uiteinde van het velcrostrip door de gleuf aan de bredere kant en trek stevig aan voordat u op de andere kant bevestigt. Zorg ervoor dat de blauwe LED naar boven wijst en de kabels van de knoppen langs de achterkant van de rolstoel lopen (Fig A).

OPMERKING: Als de stoel vastgeschroefde bekleding heeft, draait u de schroeven los en voert u de velcrostrip onder de metalen buis (de schroeven daarna weer vastdraaien) om de knoppen dichter bij de hoepels te plaatsen.

2. De kabel kan gesplitst worden op de gewenste splitlocatie [bij voorkeur aan de achterkant van de stoel] en eventuele extra kabels kunnen onder het kussen worden aangelegd. Gebruik de meegeleverde velcrostrips om de kabels aan de bekleding vast te maken. Zorg ervoor dat de kabels niet uitsteken en niet in de spaken van de rolstoel kunnen blijven haken (Fig. B). Plaats het kussen over de kabel om de kabel vast te zetten.

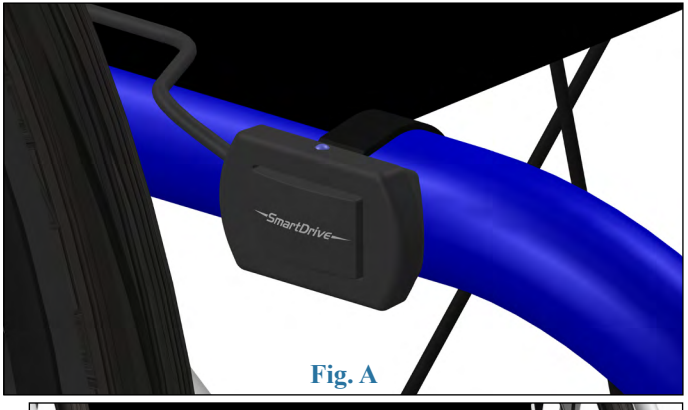

Fig. A

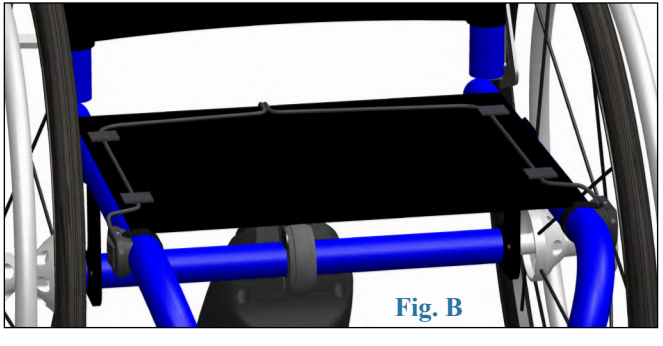
Fig. B

3. Als de connector niet op de SmartDrive is aangesloten, kan deze magnetisch worden verbonden met de meegeleverde metalen houder (Fig. C). Plaats de metalen houder tussen de voor- en achterkant van de klem en voer de bovenste schroef door het gat in de houder. Om rammelen te verwmijden, de bovenste schroef van de klem helemaal vastdraaien voordat u de onderste schroef aandraait.

4. De positie en richting beschreven in de montage-instructies voor de adapterklem zijn cruciaal voor de goed functioneren van de Smart Drive en moeten worden opgevolgd. Raadpleeg die instructie om er zeker van te zijn dat de klem correct is gericht.

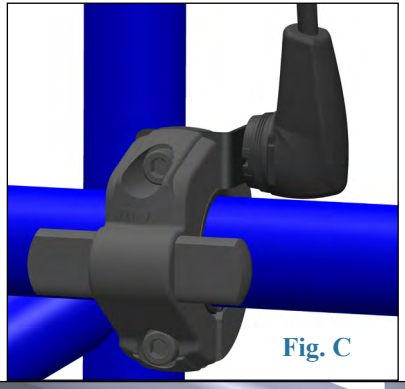

Fig. C

Vouwframe montage

De twee (2) SmartDrive SwitchControl-knoppen kunnen eenvoudig aan elke kant van het frame van de rolstoel worden bevestigd om gemakkelijk te kunnen worden ingedrukt zonder uw handen van de hoepels te nemen.

1. Wikkel de velcro-lus on de rubberen steun van de knop en vervolgens rond de zijbuis van de rolstoel; voer het dunne uiteinde van de velcrostrip door de gleuf aan de bredere kant en trek stevig aan voordat u op de andere kant aanbrengt. Zorg ervoor dat de LED naar boven wijst en de kabels van de knoppen langs de achterkant van de rolstoel lopen (Fig. D).

Fig. D

Fig. E

2. De kabel kan gesplitst worden tot de gewenste splitlocatie (bij voorkeur aan de achterkant van de stoel) en eventuele extra kabels kunnen langs de achterkant van de stoel worden geleid. Gebruik de meegeleverde kabelstroppen om de kabels langs de framebuizen en uit de achterkant van de rolstoel te leiden. Zorg dat de kabels niet uitsteken en niet beklemd kunnen komen in de spaken van de rolstoel (Fig. E).

3. Wanneer u de kabel niet gebruikt, kunt u deze aan de achterkant laten hangen. Zorg voor voldoende speling zodat de kabels met de roltoel kunnen worden opgevouwen wanneer de stoel wordt ingeklapt.

De knoppen moeten zo dicht mogelijk bij de rolstoelwielen worden geplaatst om gemakkelijk te kunnen worden ingedrukt zonder uw handen van de hoepels te halen.

SwitchControl werking

Raadpleeg de gebruikershandleiding voor de bediening van de SmartDrive.

Als storing optreedt of er problemen zijn met de SwitchControl-knoppen / deactiveren / duw-detectie van de SmartDrive, gebruik van het apparaat staken en contact opnemen met Permobil [SmartDrive] / Max Mobility voor onmiddellijke hulp.

Raadpleeg de gebruikershandleiding van de SmartDrive voor verdere instructies over het gebruik van de SmartDrive voordat u het apparaat gebruikt. Let ook op alle waarschuwingen en voorzorgsmaatregelen die in die handleiding worden beschreven.

permobil

Instructions pour les SwithControl boutons

REMARQUE : Les pièces illustrées peuvent différer légèrement de celles de votre SmartDrive.

Support de cadre fixe

Les deux (2) SwitchControl boutons de SmartDrive sont facilement montés de chaque côté du cadre du fauteuil roulant pour faciliter le pressage sans avoir à retirer les mains des mains courantes.

1. Enroulez la boucle de velcro autour de l'arrière en caoutchouc du bouton puis autour du tube latéral du fauteuil roulant; faites passer l'extrémité fine du velcro dans la fente située à l'extrémité la plus large et tirer fermement avant de la poser sur sa surface de contact. Assurez-vous que la LED bleue pointe vers le haut et que les câbles qui sortent de chaque bouton partent vers l'arrière du fauteuil (Fig A).

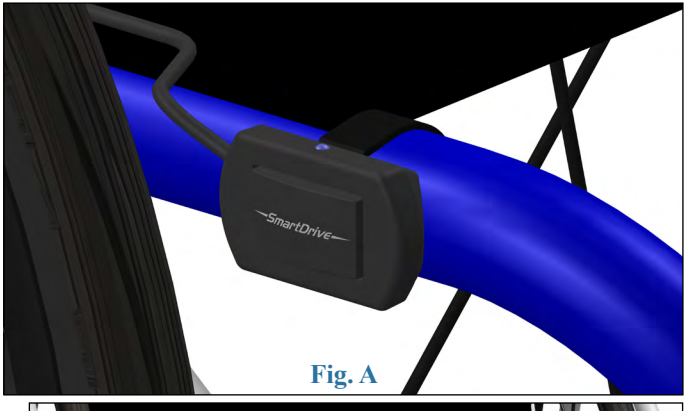

Fig. A

REMARQUE : Si le fauteuil est doté d'une garniture de siège vissée, desserrez les vis et insérez la bande Velcro sous la barre métallique (puis resserrez les vis) pour permettre un positionnement plus précis des boutons sur les mains courantes.

2. Le câble peut être désolidarisé et déplacé vers l'emplacement souhaité (de préférence à l'arrière du siège) et tout câble supplémentaire peut être rangé sous le coussin. Utilisez les bandes Velcro fournies pour attacher les câbles des boutons au rembourrage. Assurez-vous que les câbles ne dépassent pas et ne se coincent pas dans les rayons du fauteuil (Fig. B). Placez le coussin par-dessus le câble pour sécuriser davantage le câble.

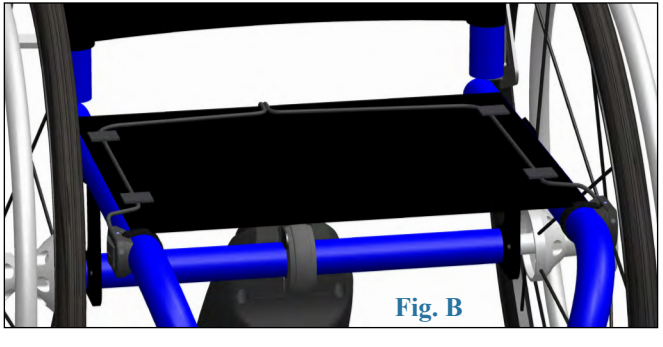
Fig. B

Français

3. Lorsque le connecteur n'est pas relié au SmartDrive, il peut être fixé magnétiquement au support métallique fourni (Fig. C). Positionnez la cale métallique entre les parties avant et arrière du support, en faisant passer la vis supérieure dans le trou du support. Afin d'éviter les vibrations, serrez complètement la vis supérieure du support avant de serrer la vis inférieure.

4. La position et l'orientation décrites dans les instructions de montage du support adaptable sont essentielles au bon fonctionnement de Smart- Drive et doivent être prises en compte. Reportez-vous à ces instructions pour vous assurer que le support est orienté correctement.

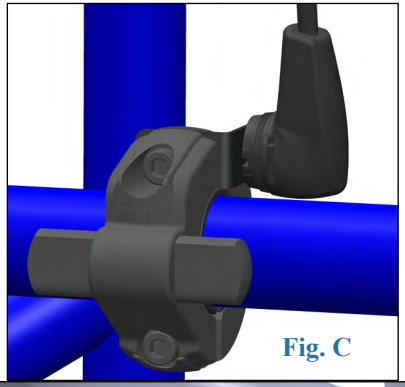
Fig. C

Montage de cadre pliant

Les deux (2) SwitchControl boutons de SmartDrive sont facilement montés de chaque côté du cadre du fauteuil roulant pour faciliter le pressage sans avoir à retirer les mains des mains courantes.

1. Enroulez la boucle de velcro autour de l'arrière en caoutchouc du bouton puis autour du tube latéral du fauteuil roulant; faites passer l'extrémité fine du velcro dans la fente située à l'extrémité la plus large et tirer fermement avant de la poser sur sa surface de contact. Assurez-vous que la LED bleue pointe vers le haut et que les câbles qui sortent de chaque bouton partent vers l'arrière du fauteuil (Fig D).

Fig. D

Fig. E

2. Le câble peut être désolidarisé et déplacé vers l'emplacement souhaité (de préférence à l'arrière du siège) et tout câble supplémentaire peut être redirigé à l'arrière du fauteuil. Utilisez les sangles d'attache fournies pour acheminer les câbles le long des tubes du cadre et hors de l'arrière du fauteuil roulant. Assurez-vous que les câbles ne dépassent pas et ne se coincent pas dans les rayons du fauteuil (Fig. E).

3. Lorsqu'il n'est pas utilisé, le câble peut être laissé à l'arrière. Assurez-vous de laisser assez de mou pour permettre aux câbles de se replier avec le fauteuil roulant quand le fauteuil est replié.

Les boutons doivent être placés le plus près possible des roues du fauteuil roulant pour permettre un pressage facile sans avoir à retirer les mains des mains courantes.

Opération SwitchControl

Reportez-vous au Manuel d'utilisation pour le fonctionnement de SmartDrive.

En cas de dysfonctionnements ou de problèmes de SwitchControl bouton/désactivation/détection de poussée avec le SmartDrive, cessez d'utiliser l'appareil et contactez Permobil [SmartDrive] / Max Mobility pour une assistance immédiate.

Reportez-vous au Manuel d'utilisation de SmartDrive avant toute utilisation pour plus d'instructions sur le fonctionnement du SmartDrive. Tenez également compte de tous les avertissements et mises en garde décrits dans ce manuel.

permobil

Anweisungen für die SwitchControl-Taste

HINWEIS: Die abgebildeten Teile können von Ihrem SmartDrive leicht abweichen.

Befestigung an starrem Rahmen

Die beiden (2) SmartDrive-SwitchControl taster lassen sich einfach an jeder Seite des Rollstuhlrahmens montieren und sind leicht bedienbar, ohne dass Sie die Hände von den Greifreifen nehmen müssen.

1. Wickeln Sie den Klettverschluss um den Gummihalter des Tasters und anschließend um das Seitenrohr des Rollstuhls; führen Sie das dünne Ende des Klettverschlusses durch den Schlitz im breiteren Ende und ziehen Sie ihn fest, bevor Sie ihn auf seine Passfl äche setzen. Achten Sie darauf, dass die blaue LED nach oben zeigt und dass die Kabel, die aus den Tastern austreten, zur Rückseite des Rollstuhls hin verlaufen (Abb. A).

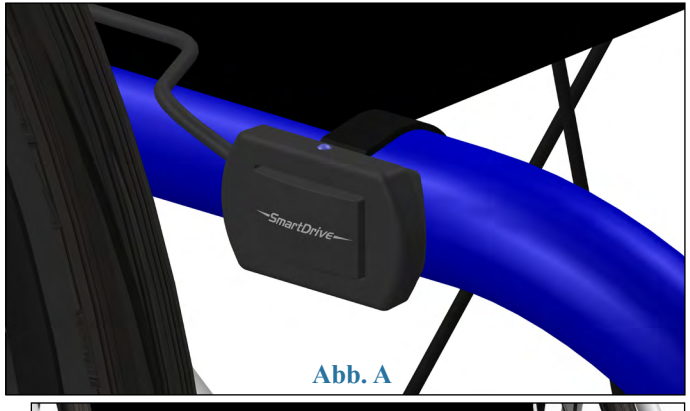

Abb. A

HINWEIS: Wenn der Rollstuhl über ein angeschraubtes Sitzpolster verfügt, lösen Sie die Schrauben und führen den Klettverschluss unter der Metallleiste durch (und ziehen die Schrauben anschließend wieder fest), sodass die Taster näher an den Greifreifen positioniert werden können.

2. Das Kabel lässt sich bis zur gewünschten Trennstelle auseinanderziehen [vorzugsweise hinten am Sitz], wobei sich überschüssiges Kabel unter dem Sitzkissen verle-gen lässt. Verwenden Sie die mitgelieferten Klettverschlüsse, um die Tasterkabel an der Polsterung zu befestigen. Achten Sie darauf, dass die Kabel nicht heraushängen und sich nicht in den Speichen des Rollstuhls verfangen (Abb. B). Platzieren Sie das Kissen auf dem Kabel, um es zusätzlich zu sichern.

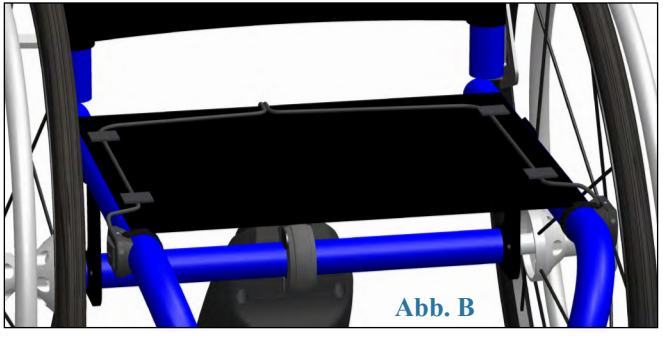
Abb. B

Deutsche

3. Wenn der Anschluss nicht mit dem SmartDrive verbunden ist, lässt er sich mag-netisch am mitgelieferten Metallhalter befestigen (Abb. C). Positionieren Sie den Metallhalter zwischen den Vorder- und Hinterteilen der Klemme und führen Sie die obere Schraube durch die Öff nung im Halter. Um ein Klappern zu verhindern, ziehen Sie die obere Schraube der Klemme vollständig fest, bevor Sie die untere Schraube festziehen.

4. Die in der Anleitung zur Befestigung der Passklemme angegebene Position und Ausrichtung ist entscheidend für die ordnungsgemäße Funktion des SmartDrive und muss eingehalten werden. Lesen Sie die betreff ende Anleitung, um sicherzu-stellen, dass die Klemme korrekt ausgerichtet ist.

Abb. C

Befestigung an klappbarem Rahme

Die beiden (2) SmartDrive-SwitchControl taster lassen sich einfach an jeder Seite des Rollstuhlrahmens montieren und sind leicht bedienbar, ohne dass Sie die Hände von den Greifreifen nehmen müssen.

1. Wickeln Sie den Klettverschluss um den Gummihalter des Tasters und anschlie-ßend um das Seitenrohr des Rollstuhls; führen Sie das dünne Ende des Klettverschlusses durch den Schlitz im breiteren Ende und ziehen Sie ihn fest, bevor Sie ihn auf seine Passfl äche setzen. Achten Sie darauf, dass die blaue LED nach oben zeigt und dass die Kabel, die aus den Tastern austreten zur Rückseite des Rollstuhls hin verlaufen (Abb. D).

Abb. D

Abb. E

2. Das Kabel lässt sich bis zur gewünschten Trennstelle auseinanderziehen (vor-zugsweise hinten am Sitz), wobei sich überschüssiges Kabel an der Rückseite des Sitzes verlegen lässt. Verwenden Sie die mitgelieferten Befestigungsbän-der, um die Kabel an den Rahmenrohren entlang und aus der Rückseite des Rollstuhls zu führen. Achten Sie darauf, dass die Kabel nicht heraushängen und sich nicht in den Speichen des Rollstuhls verfangen (Abb. E).

3. Bei Nichtverwendung kann das Kabel hinten heraushängen. Achten Sie darauf, den Kabeln ausreichend Spiel zu geben, sodass sie sich mit dem Rollstuhl zusammenfalten können, wenn er eingeklappt wird.

Die Taster sollten so nah wie möglich bei den Rädern des Rollstuhls platziert werden, damit sie sich leicht bedienen lassen, ohne dass Sie die Hände von den Greifreifen nehmen müssen.

SwitchControl-Betrieb

Bedienung des SmartDrive siehe Bedienungsanleitung.

Bei Störungen oder Problemen bezüglich SwitchControl taster/Deaktivierung/Anschuberkennung mit dem SmartDrive, verwenden Sie das Gerät nicht weiter und wenden sich bitte für sofortige Unterstützung an Permobil [SmartDrive] / Max Mobility.

Weitere Informationen zur Bedienung des SmartDrive entnehmen Sie bitte vor der Verwendung der Betriebsanleitung des SmartDrive. Befolgen Sie zudem alle Sicherheitshinweise in der Anleitung.

Istruzioni sul pulsante SwitchControl

NOTA: Le parti mostrate possono essere leggermente diverse dallo SmartDrive.

Montaggio del telaio rigido

I due (2) pulsanti SmartDrive SwithControl possono essere facilmente montati su ciascun lato del telaio della carrozzina e consentono la facile pressione senza dover togliere le mani dai corrimano.

1. Avvolgere il passante in velcro intorno al supporto in gomma del pulsante, quindi intorno al tubo laterale della carrozzina; introdurre l'estremità sottile del velcro attraverso la fessura nell'estremità più ampia e tirare saldamente prima di distendersi sulla superficie di accoppiamento. Verificare che il LED blu sia rivolto verso l'alto e che i cavi che fuoriescono da ciascun pulsante vadino verso il retro della carrozzina (Fig. A).

NOTA: Se la sedia presenta un'imbottitura del sedile avvitata, allentare le viti e introdurre la cinghia in velcro sotto alla barra di metallo (quindi serrare di nuovo le viti) per consentire un posizionamento più vicino dei pulsanti ai corrimano.

2. Il cavo può essere tirato distante alla posizione desiderata [preferibilmente sul retro del sedile] e eventuali altri cavi possono essere gestiti sotto il cuscino. Usare le cinghie in velcro per fermare i cavi del pulsante all'imbottitura. Verificare che i cavi non sporgano e non siano presi nei raggi della carrozzina (Fig. B). Mettere il cuscino sopra il cavo per fermare ulteriormente il cavo.

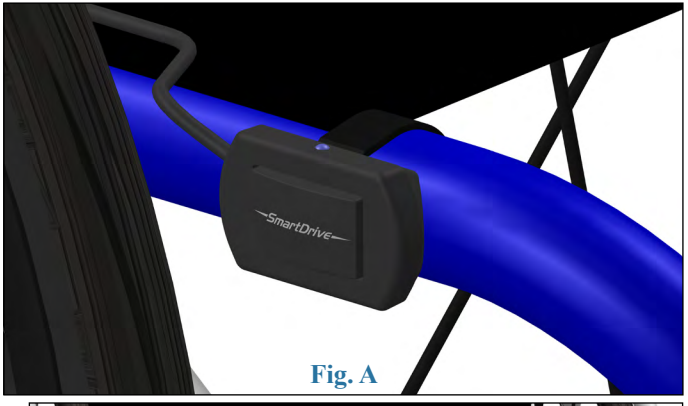

Fig. A

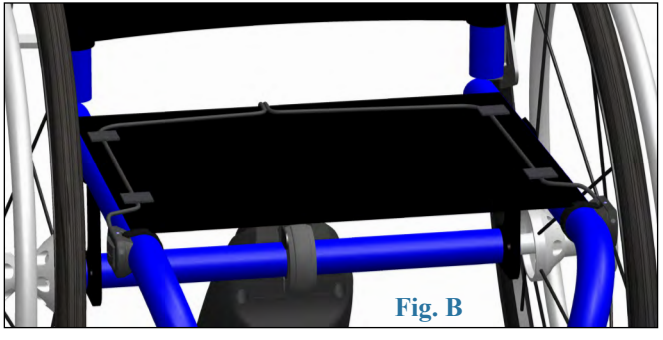
Fig. B

3. Se il connettore non è collegato allo SmartDrive, questo può essere collegato magneticamente al supporto in metallo fornito (Fig. C). Posizionare il supporto in metallo tra le parti frontale e posteriore del morsetto, introducendo la vite superiore attraverso il foro nel supporto. Per prevenire rumori, serrare la vite superiore del morsetto completamente prima di serrare quella inferiore.

4. La posizione e l'orientamento indicati nelle istruzioni di montaggio del morsetto adattivo sono fondamentali per il funzionamento corretto dello SmartDrive e devono essere osservati. Far riferimento a quelle istruzioni per essere sicuri che il morsetto sia orientato correttamente.

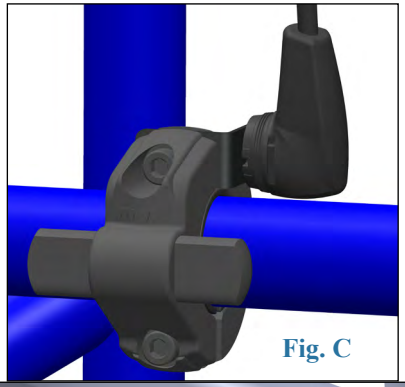
Fig. C

Montaggio del telaio pieghevole

I due (2) pulsanti SmartDrive SwithControl possono essere facilmente montati su ciascun lato del telaio della carrozzina e consentono la facile pressione senza dover togliere le mani dai corrimano.

1. Avvolgere il passante in velcro intorno al supporto in gomma del pulsante, quindi intorno al tubo laterale della carrozzina; introdurre l'estremità sottile del velcro attraverso la fessura nell'estremità più ampia e tirare saldamente prima di distendersi sulla superficie di accoppiamento. Verificare che il LED blu sia rivolto verso l'alto e che i cavi che fuoriescono da ciascun pulsante vadino verso il retro della carrozzina (Fig. D).

Fig. D

Fig. E

2. Il cavo può essere tirato distante alla posizione desiderata (preferibilmente sul retro del sedile) e eventuali altri cavi possono passare sul retro del sedile. Usare le cinghie di chiusura fornite per far passare i cavi lungo i tubi del telaio e fuori dal retro della carrozzina. Verificare che i cavi non sporgano e non siano presi nei raggi della carrozzina (Fig. E).

3. Se non in uso il cavo può fuoriuscire dal retro. Accertarsi di lasciare abbastanza allentamento per consentire ai cavi di chiudersi nella carrozzina quando la sedia è piegata.

I pulsanti devono essere messi quanto più vicino possibile alle ruote della carrozzina per consentire la facile pressione senza dover rimuovere le mani dai corrimano.

Funzionamento SwitchControl

Far riferimento al manuale dell'utente SmartDrive per istruzioni sul funzionamento.

Se eventuali anomalie o problematiche di SwitchControl pulsante/disattivazione/spinta si verificano con lo SmartDrive, interrompere l'uso del dispositivo e contattare Permobil [SmartDrive] / Max Mobility per assistenza immediata.

Far riferimento al Manuale dell'utente dello SmartDrive prima dell'uso per ulteriori istruzioni su come utilizzare lo SmartDrive. Inoltre, rispettare tutti gli avvertimenti e le precauzioni indicate in quel manuale.

permobil

Instruksjoner for SwitchControl-knapp

MERK: Deler som vises kan være litt annerledes enn din SmartDrive.

Montering på Fastrammestol

De to (2) SwitchControl knappene for SmartDrive kan monteres med enkelthet på hver side av rammen på rullestolen, og gjør at det er enkelt å trykke uten å måtte flytte hendene fra drivringene.

1. Legg borrelåsarmbåndet rundt gummi-bakdelen på knappen og deretter rundt siderammen på rullestolen; stikk den tynne enden av borrelåsreimen gjennom spalten i den videste enden, og stram til før du fester den til motstykket. Forsikre deg om at de blå LED-lysene peker opp og at ledningene som kommer ut fra hver knapp løper bakover på rullestolen (Fig. A).

MERK: Hvis stolen har fastskrudd setepute, løsne skruene og legg borrelåsreimen under metallstangen, (og skru deretter til skruene igjen), for å la knappen sitte nærmere drivringene.

2. Ledningen kan deles til passelig lengde [helst nær bakenden av setet] og all overskuddsledning kan bli oppbevart under seteputen. Bruk de medfølgende borrelås-stripsene for å feste knappeledningene til putene. Forsikre deg om at ikke ledningene stikker ut og at de ikke vil kunne komme seg inn i eikene på rullestolen (Fig. B). Plasser puten over ledningen for å feste den ytterligere.

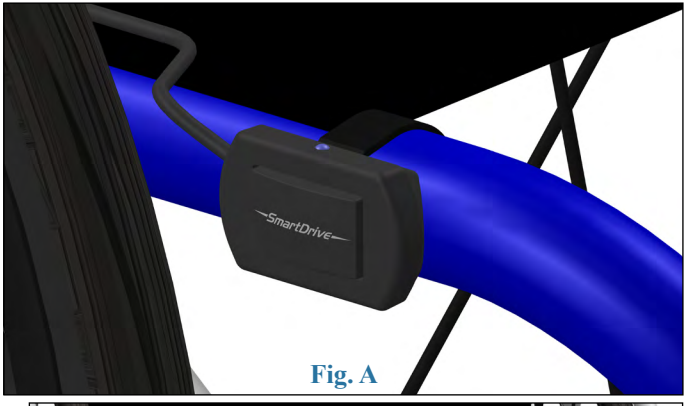

Fig. A

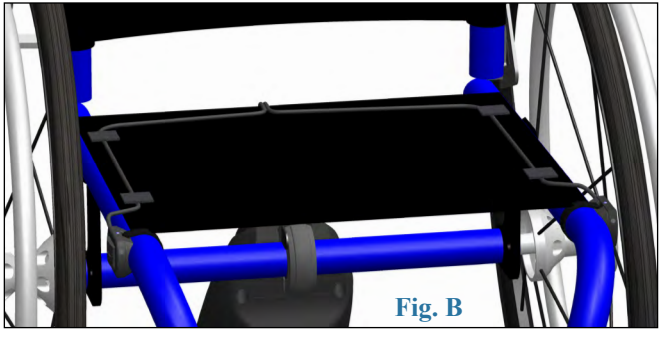
Fig. B

Norsk

3. Når koblingen ikke er satt i SmartDrive kan den festes magnetisk til den medfølgende metallholderen (Fig. C). Posisjoner metallholderen mellom front og bak på klemmen, og kjør toppskruen gjennom hullet i holderen. For å forhindre skrangling bør toppskruen festes fullstendig før skruen under festes.

4. Posisjonering og orientering som vises i Instruksjonene for Montering av Klemmen er *svært viktige* for at SmartDrive skal fungere riktig, og må følges. Se disse instruksjonene for å forsikre deg om at klemmen sitter i korrekt orientering.

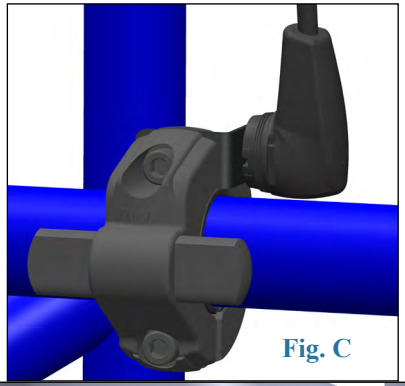
Fig. C

Montering på Sammenleggbar Rullestol

De to (2) SwitchControl knappene for SmartDrive kan monteres med enkelthet på hver side av rammen på rullestolen, og gjør at det er enkelt å trykke uten å måtte flytte hendene fra drivringene.

1. Legg borrelåsarmbåndet rundt gummi-bakdelen på knappen og deretter rundt siderammen på rullestolen; stikk den tynne enden av borrelåsreimen gjennom spalten i den videste enden, og stram til før du fester den til motstykket. Forsikre deg om at de blå LED-lysene peker opp og at ledningene som kommer ut fra hver knapp løper bakover på rullestolen (Fig. D).

Fig. D

Fig. E

2. Ledningen kan deles til passelig lengde [helst nær bakenden av setet] og all overskuddsledning kan bli oppbevart under seteputen. Bruk de medfølgende festestripsene til å rute ledningene langs rammene og ut bak på rullestolen. Forsikre deg om at ikke ledningene stikker ut og at de ikke vil kunne komme seg inn i eikene på rullestolen (Fig. E).

3. Når de ikke er i bruk kan ledningene henge løst ut bak. Forsikre deg om at du lar det være nok slakk på ledningene til at rullestolen kan foldes sammen.

Knappene bør plasseres så nær som mulig til rullestolens hjul for å gjøre det lett å trykke på dem uten å måtte flytte hendene fra drivringene.

SwitchControl-drift

Se mer i Brukerhåndbok for SmartDrive funksjon.

Hvis du opplever feilfunksjon eller problemer med SwitchControl-aktivering/deaktivering/skyve-gjenkjenning, stopp bruken av enheten, og kontakt Permobil [SmartDrive] / Max Mobility for umiddelbar assistanse.

Referer til SmartDrive Brukerhåndbok før du tar utstyret i bruk for å lære mer om bruken av SmartDrive. Vær også oppmerksom på alle advarsler og forsiktighetsregler i Brukerhåndboken.

permobil

Instrucciones del botón SwitchControl

NOTA: Las piezas que se muestran pueden variar ligeramente de las de su SmartDrive.

Montaje en Chasis Rígidos

Los dos (2) SwitchControl botones del SmartDrive se montan fácilmente en cada uno de los lados del chasis de la silla de ruedas, permitiendo presionarlos de manera sencilla sin tener que retirar las manos de los aros.

1. Enrolle la cinta de velcro alrededor de la goma de la parte trasera de los botones para posteriormente rodear el tubo del lateral de su silla de ruedas; pase el extremo delgado del velcro a través de la ranura del extremo más ancho y tire con fuerza antes de juntar las dos partes del velcro. Asegúrese de que el LED azul esté apuntando hacia arriba y los cables que salen de cada botón corran hacia la parte posterior de la silla de ruedas (Fig. A).

NOTA: Si la silla tiene la tapicería del asiento de rosca, afloje los tornillos y pase la correa de velcro por debajo de la barra de metal (luego vuelva a apretar los tornillos) para permitir el posicionamiento de los botones lo más cercanos posible a los aros de empuje.

2. El cable se puede sacar por cualquier parte que se desee [preferiblemente por la parte trasera del asiento] y todo el cable extra, se puede ocultar debajo del cojín. Utilice las tiras de velcro proporcionadas para amarrar los cables a la tapicería. Asegúrese de que los cables no sobresalgan y que no se puedan enredar con los radios de la silla de ruedas (Fig. B). Coloque el cojín sobre el cable para asegurar aún más el cable.

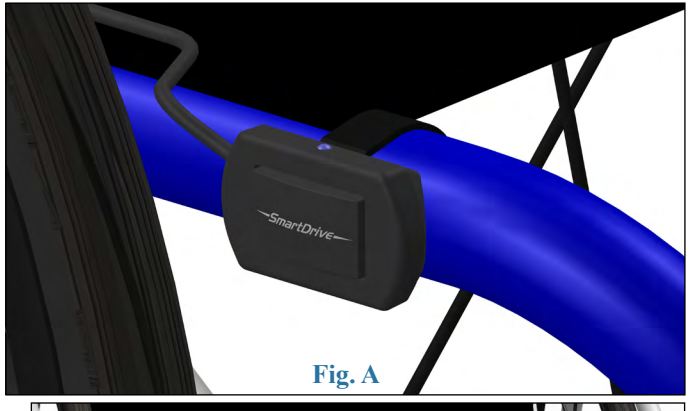

Fig. A

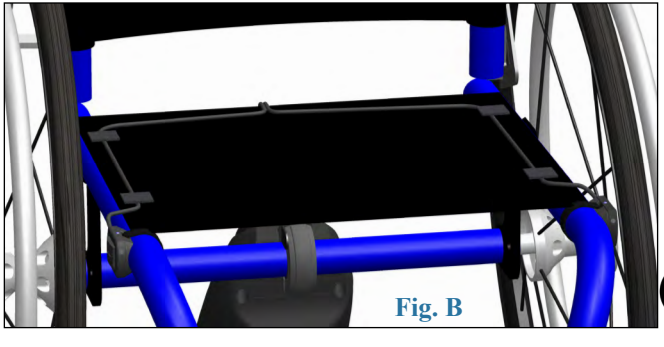
Fig. B

Espanol

CE

3. Cuando el conector no está conectado al SmartDrive, puede conectarse magnéticamente, al soporte de metal proporcionado (Fig. C). Coloque el soporte de metal entre la parte delantera y trasera de la abrazadera, ajustando el tornillo superior a través del agujero del soporte. Para evitar el traqueteo apriete por completo el tornillo de la parte superior de la abrazadera antes de apretar el tornillo inferior.

4. La posición y orientación indicadas en las instrucciones de montaje de la Abrazadera son fundamentales para el funcionamiento del SmartDrive y deben seguirse con rigurosidad. Consulte estas instrucciones para asegurarse de que la abrazadera está orientada correctamente.

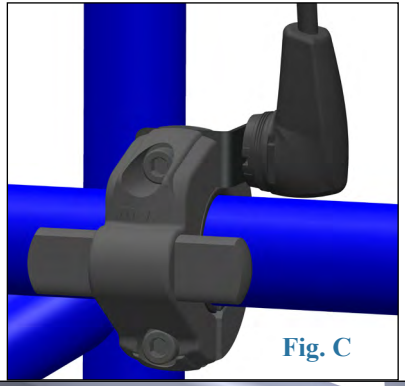
Fig. C

Montaje en Chasis Plegable

Los dos (2) SwitchControl botones del SmartDrive se montan fácilmente en cada uno de los lados del chasis de la silla de ruedas, permitiendo presionarlos de manera sencilla sin tener que retirar las manos de los aros.

1. Enrolle la cinta de velcro alrededor de la goma de la parte trasera de los botones para posteriormente rodear el tubo del lateral de su silla de ruedas; pase el extremo delgado del velcro a través de la ranura del extremo más ancho y tire con fuerza antes de juntar las dos partes del velcro. Asegúrese de que el LED azul esté apuntando hacia arriba y los cables que salen de cada botón corran hacia la parte posterior de la silla de ruedas (Fig. D).

Fig. D

Fig. E

2. El cable se puede sacar por cualquier parte que se desee [preferiblemente por la parte trasera del asiento] y todo el cable extra, puede dirigirse hacia la parte trasera del asiento. Utilice las correas proporcionadas para guiar los cables a lo largo de los tubos del chasis evitando la parte trasera de la silla de ruedas. Asegúrese de que los cables no sobresalgan y que no se puendan enredar con los radios de la silla de ruedas. (Fig. E).

3. Cuando no se utilice el cable se puede dejar que cuelgue por la parte trasera. Asegúrese de dejar suficiente holgura para permitir que los cables se plieguen con la silla de ruedas cuando ésta se pliegue.

Los botones deben colocarse lo más cerca posible de las ruedas de la silla de ruedas para permitir que se puedan presionar fácilmente sin tener que retirar las manos de los aros.

Operación SwitchControl

Consulte el Manual de Usuario para conocer el Funcionamiento del SmartDrive.

Si experimenta algún mal funcionamiento o algún problema con la activación / desactivación o la detección del impulso de su SmartDrive, deje de utilizar el dispositivo y póngase en contacto con Permobil [SmartDrive] / Max Mobility para recibir asistencia inmediata.

Consulte el Manual de Usuario del SmartDrive para obtener más información sobre el funcionamiento del SmartDrive antes de utilizar el dispositivo.
Preste atención a todas las advertencias y precauciones descritas en este manual.

permobil

SwitchControl-instruktioner

OBS: Delar som visar kan skilja sig något från din SmartDrive.

Fast rammontering

De två (2) SmartDrive SwitchControl knapparna monteras enkelt på båda sidor av rullstolsramen för att möjliggöra lätt tryck utan att flytta händerna från drivringarna.

1. Vira kardborrebandsöglan runt knappens gummistöd och sedan runt sidoröret på rullstolen; mata den smala änden av kardborrebandet genom hålets bredare ände och dra åt hårt innan den fästs i den mjuka delen. Se till att den blå LED-lampan pekar uppåt och att kablarna som kommer ut från knapparna dras mot den bakre delen av rullstolen (Fig A).

OBS: Om stolen har fastskruvad sätesklädsel, lossa skruvarna och mata kardborrebandet under metallstången (dra sedan åt skruvarna igen) för att kunna sätta skruvarna så nära drivringarna som möjligt.

2. Kabeln kan dras isär till önskad förgrening [förslagsvis i bakdelen av sätet] och all extra kabel kan placeras under dynan. Använd medföljande kardborrebandsremsor för att trycka ner knappkablarna mot stoppningen. Se till att kablarna inte sticker ut och fastnar i rullstolens ekrar (Fig. B). Placera dynan över kableln för att säkra den ytterligare.

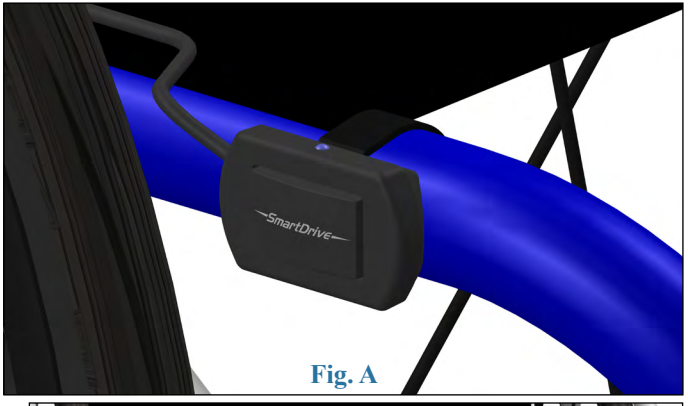

Fig. A

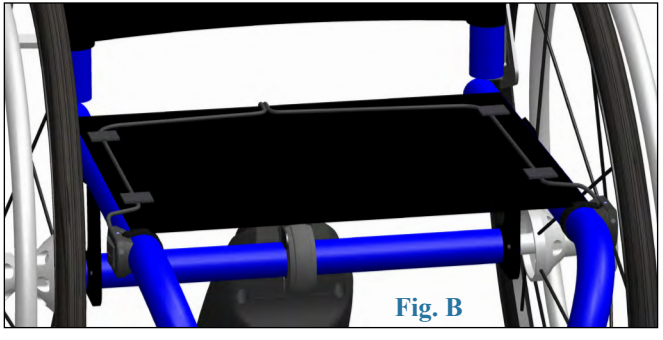
Fig. B

Svenska

3. När kontakten inte är ansluten till SmartDriven kan den anslutas magnetiskt till den medföljande metallhållaren (Fig. C). Positionera metallhållaren mellan klämmans fram- och bakdel och mata toppskruven genom hålet i hållaren. För att undvika skrammel, dra åt klämmans toppskruv helt innan bottenskruven dras åt.

4. Placeringen och orienteringen skisserad i Instruktioner för montering av adaptiv klämma är elementära för att SmartDrive ska fungera korrekt och måste följas. Se dessa instruktioner för att säkerställa att klämman är korrekt placerad.

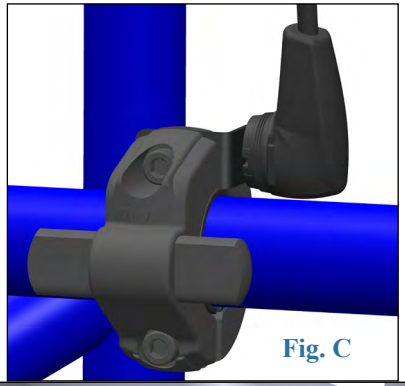
Fig. C

Montering på hopfällbar ram

De två (2) SmartDrive SwitchControl knapparna monteras enkelt på båda sidor av rullstolsramen för att möjliggöra lätt tryck utan att flytta händerna från drivringarna.

1. Vira kardborrebandsöglan runt knappens gummistöd och sedan runt sidoröret på rullstolen; mata den smala änden av kardborrebandet genom hålets bredare ände och dra åt hårt innan den fästs i den mjuka delen. Se till att den blå LED-lampan pekar uppåt och att kablarna som kommer ut från knapparna dras mot den bakre delen av rullstolen (Fig. D).

Fig. D

Fig. E

2. Kabeln kan dras isär till önskad förgrening (förslagsvis i bakdelen av sätet) och all extra kabel kan placeras under dynan. Använd medföljande kardborrebandsremsor för att trycka ner kablarna mot stoppningen. Se till att kablarna inte sticker ut och fastnar i rullstolens ekrar (Fig. E).

3. När kabeln inte används kan den hänga ut baktill. Var noga med att lämna tillräckligt med utrymme så att kabeln kan vikas ihop tillsammans med rullstolen när den är hopfälld.

Knapparna bör placeras så nära rullstolens hjul som möjligt för att det ska vara enkelt att trycka utan att behöva flytta händerna från drivringarna.

SwitchControl-drift

Se användarhandboken för SmartDrive-drift.

Om SwitchControl knapparnas avaktivering/knuffupptäckt fungerar dåligt eller inte alls med SmartDrive, sluta använda produkten och kotakta Permobil [SmartDrive] / Max Mobility för omedelbar hjälp.

Se SmartDrives användarmanual innan användning för fler instruktioner kring hur SmartDrive ska användas. Var uppmärksam på alla varningar och restriktioner skisserade i den manualen.