

permobil

Tilbehørskatalog for F og M stoler og tilhørende Corpus 3G sete

Copyright Thor Helge Steinlein

Meny

Tilbehørskatalogen er hovedsakelig delt opp i områder hvor det er naturlig å montere tilbehøret, bortsett fra noen få unntak som kan ha flere naturlige områder.



Eksempler på ikoner
for
link til
monteringsanvisning





Klikk på setebilde eller på snarveiene ute til høyre

Hode s.7-13
Rygg s.15-33
Armlene s. 35-50
Sete s.51-65
Bein s. 67-76
Rullestolunderstell s.77-89
Styring s.91-106
Spesialstyring s.107-113
Permofix s.115-120

permobil

Alfabetisk innholdsfortegnelse	Side	Alfabetisk innholdsfortegnelse	Side
Abduksjonsstøtte	62	Dekk / Hjul på felg	82
Amputasjonsstøtte	66	DL ryggveske	114
Ankelfiksering	77	Ekstern ladekontakt	87
Arm- og albuestøtte	40	Fargekart F og M stoler	81
Armleneaksel Corpus 3G	42	Farger, aksent farge chassis/felg 3-serie	80
Armlenefeste fast og utsvingbar	39	Farger, aksent farge chassis/felg 5-serie	80
Armlener Corpus 3G	38	Fester til fotplater	73
Armlener støpt skålform	41	Fotplate til Corpus	72
Armleneveske Corpus 3G	47	Fotplate-polster Gel	74
Bagasjeboks og respirator- transport kurv M- og F serie V2	88	Fotreimer	77
Batteri og ladere	86	Hakestyringsstativ	101
Beinstøtte mekanisk	69	Hjul M- og F-serie V2	82
Beinstøtte VS	69	Hodestøtte Permobil ergonomisk med låsespak	14
Beinstøtter til Corpus	69	Hodestøtte Permobil med låsespak	14
Belteholder	60	Hodestøtte tilbehør	13
Belter	59	Hodestøttefeste unitrack Corpus 3G	15
Belter Permobil	61	Hodestøtter Bodilink	10
Bilfeste Dahl Docking	90	Hodestøtter for Agility ryggstøtte	12
Bord justerbart for seteramme	50	Hodestøtter Permobil Orginal	9
Bord Lite armlenemontert	50	Hodestøtter Bodilink leddet sidevanger	11
Bord svingbart	50	Hoftestøtter Bodilink	63
Bord vinkeljusterbart armlenemontert	48	Hoftestøtter Permobil	65
Brystbelte	34	Håndtak, forflytning seteramme	52
Brystbelte elastisk	35	Håndtak, skyvehåndtak rygg	52
Bryststøtte bord	50	Håndtak, støtte for armlene	52
Bryststøtte til Corpus VS	43	Håndvarmer	46
Bryterboks med jack innganger	113	Håndvarmer cone	46
Bryterboks Remote Button	113	Inkontinenstrekk- hygienetrekk til setepute	58
Bryterboks seteregulering og fester	99	Input/Output modul	113
Brytere	103	Interface moduler	113
Brytere Mo-vis	104	Knestøtte	75
Brytere Piko	103	Knestøtteholder	75
Brytere til compact joystick	102	Koppholder	44

Klikk på tilbehøret for å gå direkte til riktig side

Alfabetisk innholdsfortegnelse	Side	Alfabetisk innholdsfortegnelse	Side
Korsryggstøtte	22	Ryggstøtte Acta-Relief	26
Korsryggstøtte oppblåsbar	22	Ryggstøtte Agility	23
Krykkeholder ryggmontert	36	Ryggstøtte Agility mål	24
Ladekontakt ekstern	87	Ryggstøtteadaptere	20
Ledsagerstyringer	105	Ryggveske	27
Leggstøtter	76	Setepute Corpus comfort med Roho innlegg	57
Luftventil adapter	82	Setepute Corpus Ergo Air	57
Lysutstyr M- og F-serie V2	84	Setepute Permobil	55
Lårstøtte setepute (lakrisbåt)	56	Seteramme Corpus	54
Lårstøtter Bodilink	63	Sidestøtte-armlene	40
Lårstøtter Permobil	64	Sidestøtte Acta-Back	30
Mobil- og nettbrettholder	44	Sidestøtter Bodilink	28
Nødstopp	105	Sidestøtte ergo til standard ryggputer (lakrisbåter)	21
Nødstopp Forusledsagerstyring	105	Sidestøtter Permobil	29
Nødstopp trådløs fjernstopp	85	Skjerm svinghjul F-serie V2	83
Nøkkel R-Net	106	Skuldersele	32
Oksygenflaske-holder	36	Slanger	82
Omni 2	108	Speil Jimmy	51
Omni 2 Mo-Vis styrepanel	110	Speil seterammemontert	67
Omni 2 skjermfeste	111	Styregrep joystick	92
Omni 2 styrepanel	109	Styregrep joystick Mo-Vis	94
Permofix adapterfeste OMNI 2	108	Styrepanel feste ledsagerstyring	105
Permofix grunnpakke	116	Styrepanel fester	98
Permofix grunnpakke + oppgraderingssats	116	Styrepaneler	95
Permofix ledd	120	Styrepaneler alternativ styring	109
Permofix oppgraderingssats	116	Styrepanelfester Permofix	101
Permofix oversikt startpkke	117	Støttehåndtak	52
Presenning kombistol	89	Tri-Lock midtlinjefeste	100
Ryggfeste Corpus 3G	20	USB lader	45
Ryggkiler Corpus 3G	19	Veske armlene og seteramme	47
Ryggmekanisme med og uten glidefuksjon	20	Veskekroker + feste	27
Ryggplater Corpus 3G	17	Vester for posisjonering	31
Ryggputer Corpus 3G	18	4-punktssele fra Permobil	33
Ryggstøtte Acta-Back	25		

Klikk på tilbehøret for å gå direkte til riktig side

Hvordan finne riktige mål på sete- og ryggpute til Permobil Corpus 3G

Hvis du ønsker lik pute som den du har fra før, sjekk hvit lapp under gammel pute for artikkelnummer eller mål. Mål oppgis med to tall hvor det første tallet er bredden og det andre tallet er høyde på ryggpute eller dybden på setepute. Eksempel 420 x 470. Putetrekket leveres i skai- eller stoffmateriale. Hvis du ikke har gammel pute sjekk følgende:

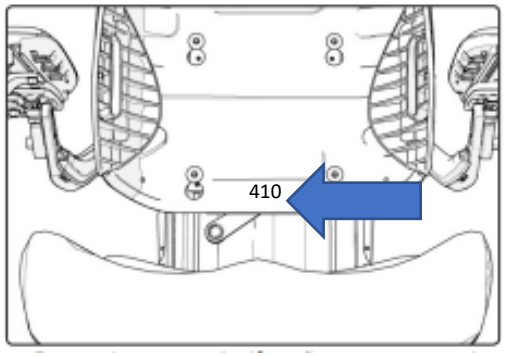

1. ***Ryggbredden*** **står nederst, fremme på ryggplaten**

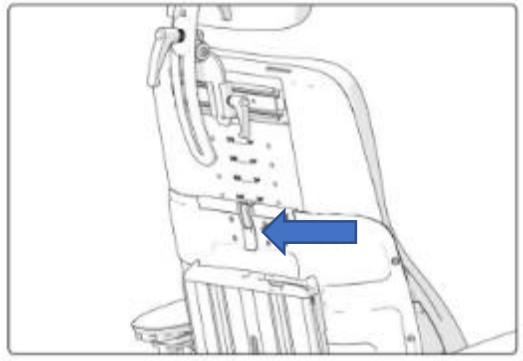

2. Bak på ryggen er et låsebeslag

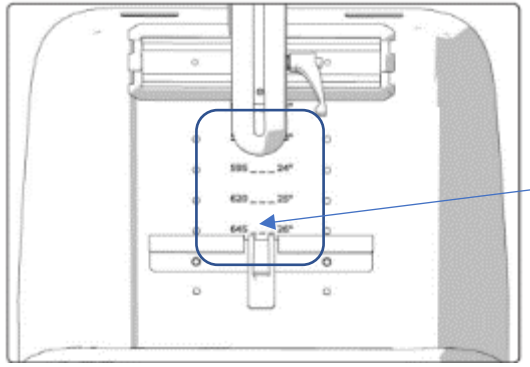

3. På den øvre ryggplaten står de forskjellige høydene

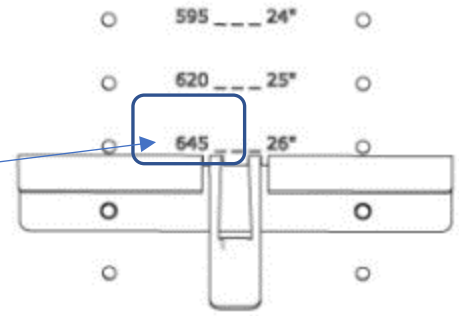

4. Tallet nærmest låsebeslaget angir innstilt *rygghøyde*

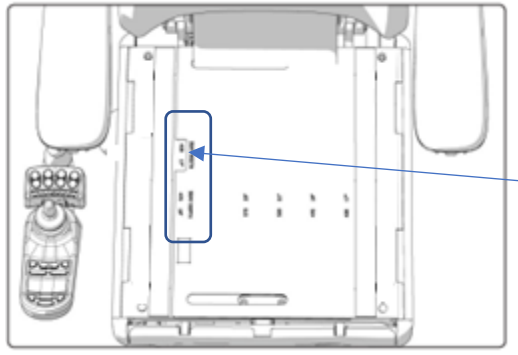

5. På seteplaten vises setebreddemål og tre mulige dybdemål

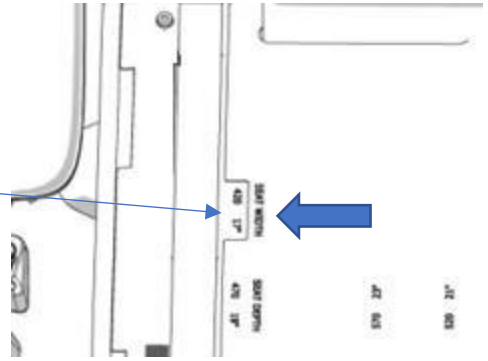

6. I en utskjæring i seteplaten vises innstilt *setebredde*

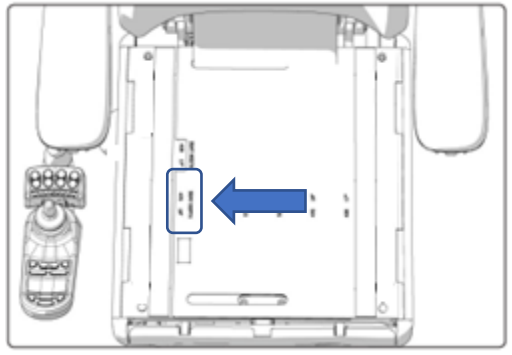

7. På seteplaten står de tre forskjellig setedybdene for denne seteplaten

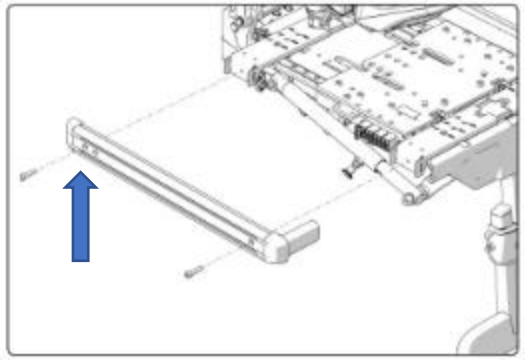

8. Plassering av den bakerste bolten på unitrackskinnen forteller oss hvilken av de tre *setedybdene* som er valgt

Støtteputer



A	150x140	D	200x200	G	300x90
B	110x90	E	220x150	H	170x175
C	200x90	F	220x90	J	165x120

Alle mål i mm

Hode

Tilbake til meny

Innholdsfortegnelse>

Hode

OBS! Ved valg av hodestøtte er det viktig å ta hensyn til hvilken type rygg, rygghøyde, maks ryggvinkel og annet tilbehør montert bak på ryggen. Grunnen til at dette er viktig er at de flest stolene har en gliderygg som beveger seg og det kan oppstå klemfare hvis dette ikke er ivaretatt.
Med lav rygg mener vi <570, se side 5 for hvordan finne mål på ryggen.



Stor
355 X 155 (mm)



Medium
270 X 130 (mm)



Liten
200 X 115 (mm)

Innholdsfortegnelse>

Hodestøtter Permobil Orginal

Hodestøtter Permobil				
Størrelse på pute	**Armlengde**	**Ryggstørrelse**	**HMS nr**	**Artikkelnummer**
Liten	Lang arm	Kort rygg	250062	1832807
Liten	Lang arm	Standard rygg	250061	1832808
Liten	Standard arm	Kort rygg	242611	1832809
Liten	Standard arm	Standard rygg	250058	1832810
Medium	Lang arm	Kort rygg	229664	1832805
Medium	Lang arm	Standard rygg	230421	1832806
Medium	Standard arm	Kort rygg	232696	1832803
Medium	Standard arm	Standard rygg	219501	1832804
Stor	Lang arm	Kort rygg	250063	1832811
Stor	Lang arm	Standard rygg	229626	1832812
Stor	Standard arm	Kort rygg	250060	1832813
Stor	Standard arm	Standard rygg	216843	1832814
Feste	N/A	Kort rygg	249301	1832340
Feste	N/A	Standard rygg	264053	1832118
Ledd	85mm	N/A	237625	1832121
Ledd	40mm	N/A	264085	1832122

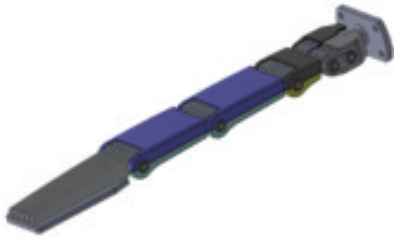

Langt arm



Standard arm

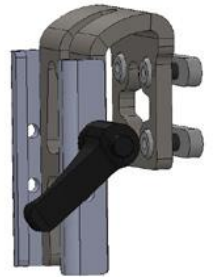

Feste standard rygg



Feste lav rygg

Leveres komplett med feste og trekk



Stor
355 X 155 (mm)



Medium
270 X 130 (mm)



Liten
200 X 115 (mm)

Innholdsfortegnelse>

Hodestøtter Bodilink

Hodestøtter Bodilink				
Beskrivelse	**Størrelse på pute**	**Ryggstørrelse**	**HMS nr**	**Artikkelnummer**
Hodestøtte	Liten	Kort rygg	308986	1836221
Hodestøtte	Liten	Standard rygg	308985	1836219
Hodestøtte	Medium	Kort rygg	308987	1835846
Hodestøtte	Medium	Standard rygg	269929	1835845
Hodestøtte	Stor	Kort rygg	308989	1835849
Hodestøtte	Stor	Standard rygg	308988	1835847
Feste	Feste	Kort rygg	311322	1835852
Feste	Feste	Standard rygg	269930	1835851
Arm	Arm	N/A	308972	1835850
Låsehendel	N/A	N/A	312216	1836313



Stor
355 X 155 (mm)



Medium
270 X 130 (mm)



Liten
200 X 115 (mm)

Leveres komplett med feste og trekk



Bodilinkarm



Side 149



Låsehendel



Standard
Bodilinkryggfeste



Lav
Bodilinkryggfeste

Innholdsfortegnelse>

Leddet Bodilink hodestøtte

Leddet Bodilink hodestøtter					
Beskrivelse	**Bredde**	**Høyde**	**Leveres med fest til rygger**	**Hms nr**	**Artikkelnummer**
Hodestøtte Bodilink	250 mm	125 mm	Acta Back strech air / Acta Back relief strech air	322169	335891
Hodestøtte Bodilink Acta Back	350 mm	125 mm	Acta Back strech air / Acta Back relief strech air	322170	335892
Hodestøtte Bodilink	250 mm	125 mm	Corpus 3G	308981	1838083
Hodestøtte Bodilink kortrygg	250 mm	125 mm	Corpus 3G kort ryggplate	308982	1838085
Hodestøtte Bodilink	350 mm	125 mm	Corpus 3G	308983	1838084
Hodestøtte Bodilink kortrygg	350 mm	125 mm	Corpus 3G kort ryggplate	308984	1838086
Feste hodestøtte Bodilink Acta Back			Acta Back strech air / Acta Back relief strech air	N/A	N/A



Hvis denne skal brukes til en annen type rygg må eget feste bestilles i tillegg. Klikk her for å se fester!

Innholdsfortegnelse>

Hodestøtter for Agilityryggestøtte



Agilityrygg



Stor
355 X 155 (mm)



Medium
270 X 130 (mm)



Liten
200 X 115 (mm)

Hodestøtter for Agilityryggstøtte				
Beskrivelse	**Størrelse på pute**	**Armlengde**	**HMS nr**	**Artikkelnummer**
Hodestøtte	Liten	Lang arm	308968	1835399
Hodestøtte	Liten	Standard arm	308967	1835398
Hodestøtte	Medium	Lang arm	295599	1835401
Hodestøtte	Medium	Standard arm	252306	1835400
Hodestøtte	Stor	Lang arm	308971	1835403
Hodestøtte	Stor	Standard arm	308970	1835402
Feste	Feste	N/A	295600	1834888

Leveres komplett med feste og trekk







Feste for Agilityrygg

Innholdsfortegnelse>

Hodestøtte tilbehør

Hodestøtte tilbehør			
Beskrivelse	**Sider**	**HMS nr**	**Artikkelnummer**
Svingbart feste for eggebryter	Begge	255407	1833622
Svingbart feste for mikro lett bryter	Begge	309151	1833625
Svingbart feste for ansiktsstøtte 110 X 60	Begge	249371	1833632
Svingbart feste for ansiktsstøtte 160 X 60	Begge	248751	1833634
3,5 mm X 1m forlengerkabel mini-jack	N/A	311314	1828258
3,5 mm X 2m forlengerkabel mini-jack	N/A	269550	1828260

Leveres komplett med feste, trekk og ansiktsstøttepad eller bryter

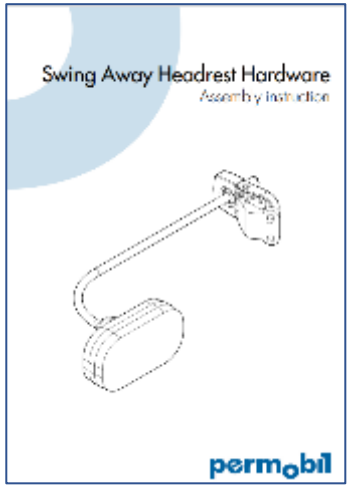



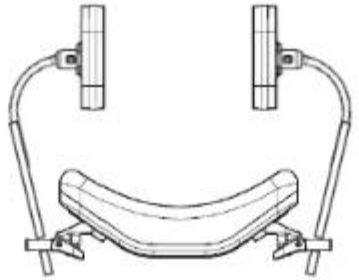



Forlengerkabel

Innholdsfortegnelse>

Hodestøtter Permobil med låsespake

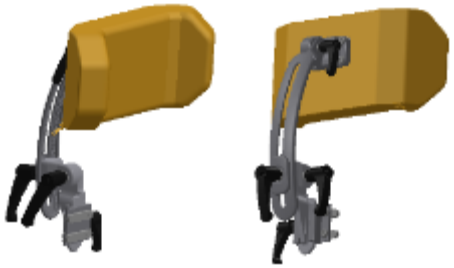

Hodestøtte Corpus 3G

Hodestøtter Permobil med låsespake				
Beskrivelse	**Type stoff**	**Rygghøyde**	**HMS nr**	**Artikkelnummer**
Hodestøtte Corpus 3G	Skai	Standard	204456	1828970
Hodestøtte Corpus 3G	Trevira stoff	Standard	204458	1828989
Hodestøtte Corpus 3G	Skai	Kort	204455	1828969
Hodestøtte Corpus 3G	Trevira stoff	Kort	204457	1828988
Hodestøtte Ergo Corpus 3G	Skai	Standard	204454	1828968
Hodestøtte Ergo Corpus 3G	Trevira stoff	Standard	204452	1828987
Hodestøtte Ergo Corpus 3G	Skai	Kort	204453	1828967
Hodestøtte Ergo Corpus 3G	Trevira stoff	Kort	204451	1828986



Hodestøtte Ergo Corpus 3G & lav ryggfeste

Leveres komplett med feste og trekk

Ikke kompatible med rygghøyde <570 mm og elektrisk rygg med 180* grader ryggutslag. Sett ryggutslaget til 150* grader hvis nødvendig.

Fester til brytere og støtter passer ikke på disse hodestøttene.

Innholdsfortegnelse>

Hodestøttefeste unitrack Corpus 3G

Hodestøttefeste unitrack		
Beskrivelse	**HMS nr**	**Artikkelnummer**
Unitrackskinne 180 mm	252493	1827698
Feste	216190	1827697
Skive	311353	612857-99-0
Umbrako skrue 5 X16mm	N/A	N/A

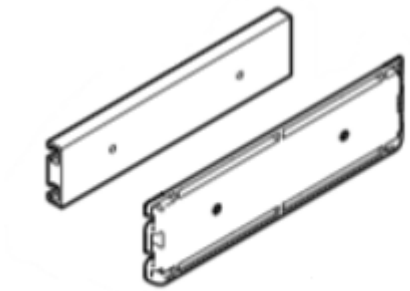

Rygg

Tilbake til meny

Innholdsfortegnelse>

Ryggplate Corpus 3G



Ryggplaten er todelt og den nedre delen kan brukes enkeltstående og har da høyde 480 mm

Ryggplate Corpus 3G		
Størrelse bredde (mm)	**HMS nr**	**Artikkelnummer**
360 X 470-670	229627	1827159
410 X 470-670	215549	1827160
460 X 470-670	216943	1827162
510 X 470-670	216187	1828741
Når det står 470-670 betyr det at denne platen kan brukes til alle høyder		

Leveres komplett med begge plater

OBS! Ved bruk av rygg med lavere høyde enn 570 må det velges nakkestøttefeste for lav rygg!

OBS! Ved bytte av rygg med bredde 460 til 510 må stolen også ha bredere armleneaksler. Klikk her for snarvei!



Lav rygg



Side 18

Innholdsfortegnelse>

Ryggputer Corpus 3G

Ryggputer Corpus 3G				
Størrelser	Strech air (svart stoff)		Skai puter	
Bredde x Høyde (mm)	HMS nr	Artikkelnummer	HMS nr	Artikkelnummer
360 X 480*	253058	1835697	253059	1835698
360 X 545-595	253060	1835699	253061	1835700
360 X 620-670	253062	1835701	253063	1835702
410 X 480*	253064	1835703	253065	1835704
410 X 545-595	253066	1835705	253067	1835706
410 X 620-670	253068	1835707	253069	1835708
460 X 480*	253070	1835709	253071	1835710
460 X 545-595	253072	1835711	253073	1835712
460 X 620-670	253074	1835713	253075	1835714
510 X 480*	253076	1835715	253077	1835716
510 X 545-595	253078	1835717	253079	1835718
510 X 620-670	253080	1835719	253081	1835720
*** 480 passer kun til rygger med den lave ryggplaten**				
Når det står 545-595 betyr det at denne puten kan brukes til høyde 545, 570 og 595				

Er du usikker på hvordan du finner riktig størrelse?
Klikk her!

Innholdsfortegnelse>

Ryggkile Corpus 3G

Ryggkile		
Ryggbredde	**HMS nr**	**Artikkelnummer**
360	250127	1827051
410	250128	1827052
460	250129	1827053

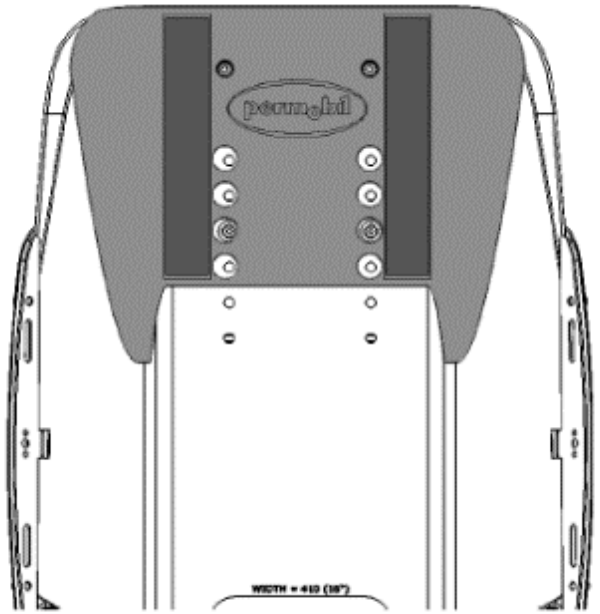

Innholdsfortegnelse>

Ryggfeste Corpus 3G



Fast rygg



Glidérygg

Monteringsanvisning

Ryggfester		
Beskrivelse	**HMS nr**	**Artikkelnummer**
Glidérygg	204504	1825618
Fast rygg	204505	1826445
Ryggadapter rør	204627	342882
Ryggadapter Corpus 3G ryggplate	204626	342883

Leveres komplett med feste



Ryggadapter Corpus 3G ryggplate

Brukes ofte ved montering av støp



Ryggadapter rør

Innholdsfortegnelse>

Sidestøtte ergonomiske Corpus 3G

Sidestøtter		
Størrelse	**HMS nr**	**Artikkelnummer**
Liten	229628	1826163
Stor	216188	1826164



Leveres i par med feste.

Obs! Ikke kompatibel ved bruk av andre sidestøtter

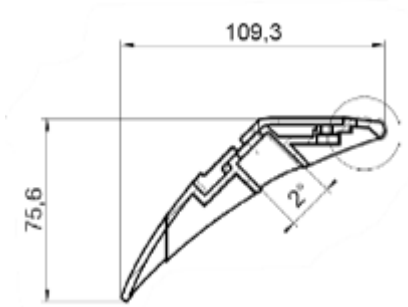

Liten

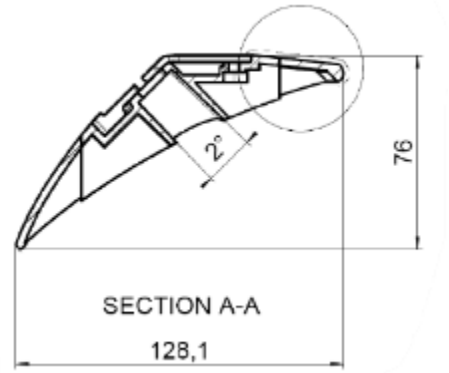

Stor

Monteringsanvisning

Innholdsfortegnelse>

Korsryggstøtte



Korsryggstøtter		
Beskrivelse	**HMS nr**	**Artikkelnummer**
Korsryggstøtte	234300	1826130
Oppblåsbar korsryggstøtte	169784	600915-99-0



Leveres som standard med stolen når den er ny

Monteringsanvisning

Innholdsfortegnelse>

Ryggstøtte Agility

Ryggstøtte Agility		
HMS nr	**Artikkel nummer**	**Størrelse**
250115	AG6-1416AL-P	B330 X H405
250116	AG6-1418AL-P	B330 X H455
250117	AG6-1420AL-P	B330 X H510
309025	AG6-1516AL-P	B355 X H405
309026	AG6-1518AL-P	B355 X H455
309027	AG6-1520AL-P	B355 X H510
250118	AG6-1616AL-P	B380 X H405
250119	AG6-1618AL-P	B380 X H455
250120	AG6-1620AL-P	B380 X H510
256639	AG6-1716AL-P	B405 X H405
268172	AG6-1718AL-P	B405 X H455
288720	AG6-1720AL-P	B405 X H510
250121	AG6-1816AL-P	B430 X H405
250122	AG6-1818AL-P	B430 X H455
250123	AG6-1820AL-P	B430 X H510
295598	AG6-1916AL-P	B455 X H405
292966	AG6-1918AL-P	B455 X H455
287233	AG6-1920AL-P	B455 X H510
250124	AG6-2016AL-P	B485 X H405
250125	AG6-2018AL-P	B485 X H455
250126	AG6-2020AL-P	B485 X H510
264166	AGAIR-16	16"
264167	AGAIR-18	18"
264168	AGAIR-20	20"
264169	AGAIR-S	SIDE PUTER



Leveres også med skumpads som erstatning for luftpads.

OBS! Ved bytte til Agilityrygg må hodestøttefeste også byttes.
Klikk her for å komme til feste!



Leveres komplett med feste og skumpads

Innholdsfortegnelse>

Ryggstøtte Agility mål

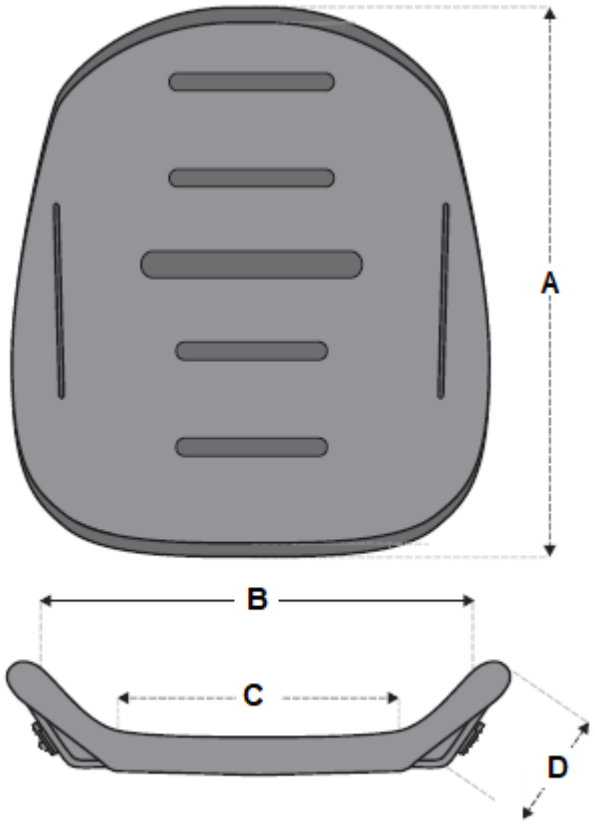

A – Totalhøyde med skum
B – Innerbredden
C – Flate innerdel
D – Lengde på vinger

Ryggstøtte Agility						
Mål A mm	**Mål B mm**	**Mål C mm**	**Mål D mm**	**HMS nr**	**Artikkel nummer**	**Størrelse mm**
485	280	150	205	250155	AG6-1416AL-P	B330 X H405
535	280	150	205	250116	AG6-1418AL-P	B330 X H455
585	280	150	205	250117	AG6-1420AL-P	B330 X H510
485	320	205	205	309025	AG6-1516AL-P	B355 X H405
535	320	205	205	309026	AG6-1518AL-P	B355 X H455
585	320	205	205	309027	AG6-1520AL-P	B355 X H510
485	330	230	205	250118	AG6-1616AL-P	B380 X H405
535	330	230	205	250119	AG6-1618AL-P	B380 X H455
585	330	230	205	250120	AG6-1620AL-P	B380 X H510
485	370	255	230	256639	AG6-1716AL-P	B405 X H405
535	370	255	230	268172	AG6-1718AL-P	B405 X H455
585	370	255	230	288720	AG6-1720AL-P	B405 X H510
485	380	290	230	250121	AG6-1816AL-P	B430 X H405
535	380	290	230	250122	AG6-1818AL-P	B430 X H455
585	380	290	230	250123	AG6-1820AL-P	B430 X H510
485	420	305	230	295598	AG6-1916AL-P	B455 X H405
535	420	305	230	292966	AG6-1918AL-P	B455 X H455
585	420	305	230	287233	AG6-1920AL-P	B455 X H510
485	430	320	230	250124	AG6-2016AL-P	B485 X H405
535	430	320	230	250125	AG6-2018AL-P	B485 X H455
585	430	320	230	250126	AG6-2020AL-P	B485 X H510

Innholdsfortegnelse

Acta-Back Strech Air



Acta-back strech air			
Størrelse "	**Størrelse mm**	**HMS nr**	**Artikkel nummer**
14x16"	B355 X H390	309028	AB-SP-14W16L
14x18"	B355 X H440	309029	AB-SP-14W18L
16x16"	B405 X H390	309030	AB-SP-16W16L
16x18"	B405 X H440	309031	AB-SP-16W18L
16x20"	B405 X H490	309032	AB-SP-16W20L
18x16"	B460 X H390	309033	AB-SP-18W16L
18x18"	B460 X H440	309034	AB-SP-18W18L
18x20"	B460 X H490	309035	AB-SP-18W20L
20x18"	B510 X H440	309036	AB-SP-20W18L
20x20"	B510 X H490	309037	AB-SP-20W20L



Leveres komplett med feste til Corpus 3G sete.



Justerbare metallbånd i ryggen for å forme ryggputen.

Innholdsfortegnelse>

Acta-Relief Strech Air



Acta-relief strech air			
Størrelse"	Størrelse mm	HMS nr	Artikkel nummer
14x16"	B355 X H400	309038	AR-SP-14W16L
14x18"	B355 X H450	309039	AR-SP-14W18L
16x16"	B405 X H400	309040	AR-SP-16W16L
16x18"	B405 X H450	309041	AR-SP-16W18L
16x20"	B405 X H500	309042	AR-SP-16W20L
18x16"	B460 X H400	309043	AR-SP-18W16L
18x18"	B460 X H450	309044	AR-SP-18W18L
18x20"	B460 X H500	309045	AR-SP-18W20L
20x18"	B510 X H450	309046	AR-SP-20W18L
20x20"	B510 X H500	309047	AR-SP-20W20L



Leveres komplett med feste til Corpus 3G sete.

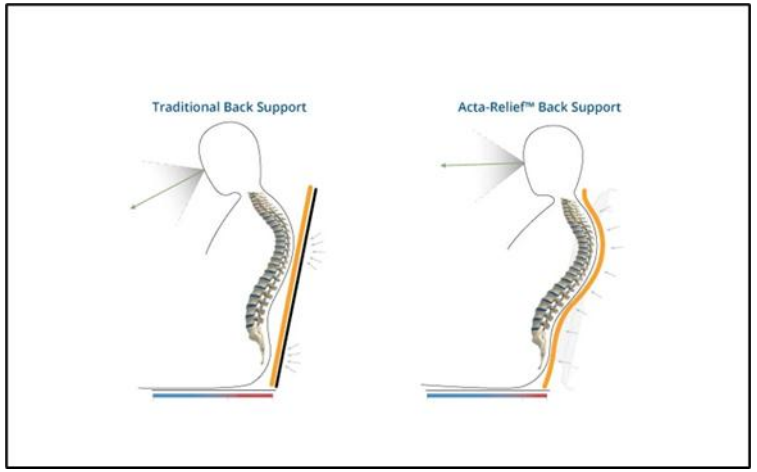

Justerbare snorer med hurtig-låser i ryggen for å forme ryggputen.

Innholdsfortegnelse>

Ryggveske & veskekroker

Ryggveske & veskekroker		
Beskrivelse	**HMS nr**	**Artikkelnummer**
Bagasjekroker	196473	1828068
Bagasjeveske ryggmontert	309063	1830621
Lavt feste til bagasjekroker (selges stk vis / passer på begge sider)	292354	1836548







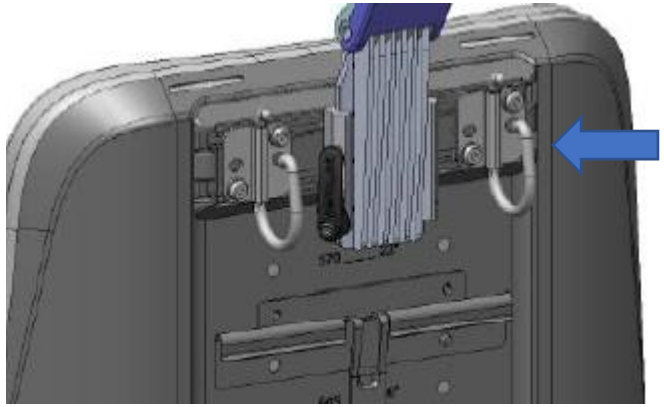

Høy montering

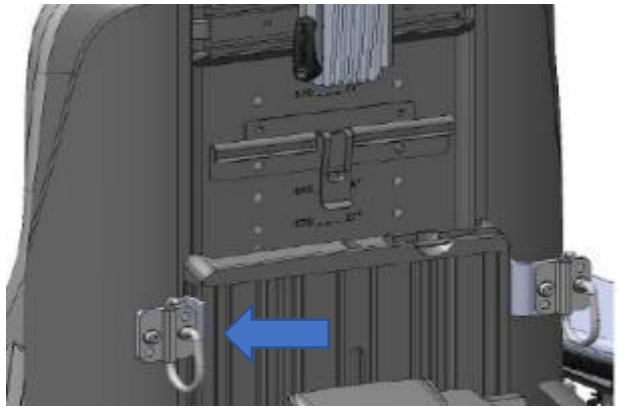

Lav montering

Obs! Brukes ved bruk av Agilityrygg eller lavere ryggmontering enn 595 mm

Er du usikker på hvordan du sjekker riktig rygghøyde?
Klikk her!

Innholdsfortegnelse>

Sidestøtter Bodilink

En sidestøtte av skum følger med for å gi bedre støtte

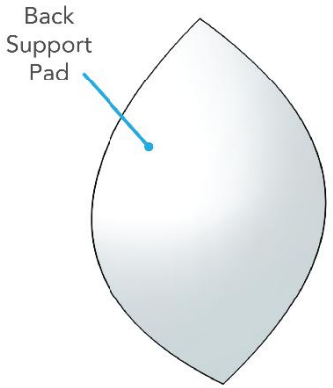

Sidestøtter Bodilink			
Side	**Størrelse**	**HMS nr**	**Artikkelnummer**
Venstre	100 X 165	287292	1836319
Høyre	100 X 165	290191	1836321
Venstre	75 X 140	292862	1836315
Høyre	75 X 140	309050	1836317
Skumstøtte	N/A	292861	1836336



Side 152





Leveres komplett med feste, trekk, skumsidestøtte og skumpolstringspad

Innholdsfortegnelse>

Sidestøtter Permobil

Sidestøtter Permobil			
Side	**HMS nr**	**Artikkelnummer**	**Størrelse**
Venstre	242020	1832815	180 X 130
Høyre	242021	1832816	180 X 130
Venstre	217050	1832817	130 X 80
Høyre	217051	1832818	130 X 80

Leveres komplett med feste og trekk







130 X 80



180 X 130

Innholdsfortegnelse>

Acta sidestøtter



Acta sidestøtter			
Beskrivelse	**Størrelse**	**Hms nr**	**Artikkelnummer**
Acta back	100 X 165	335768	335768
Acta back	75 X 140	309054	335770
Acta relife	100 X 165	309051	335769
Acta relife	75 X 140	309053	335771

LEVERES I PAR

Innholdsfortegnelse>

Vester for posisjonering

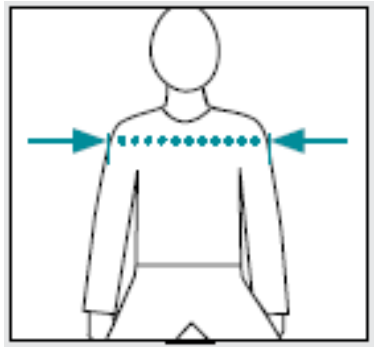

Brystbredde

Vester for posisjonering			
Størrelse	**Brystbredde (cm)**	**HMS nr**	**Artikkelnummer**
X-small	24-28	309175	1834725
Small	28-33	309174	1834726
Medium	33-41	278271	1834727
Large	41-48	291254	1834728
X-large	48-56	288919	1834729



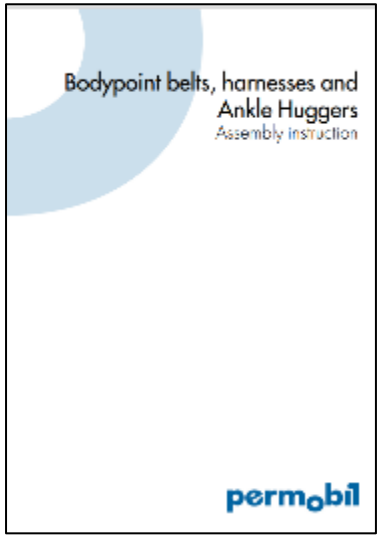

Innholdsfortegnelse>

Skuldersele

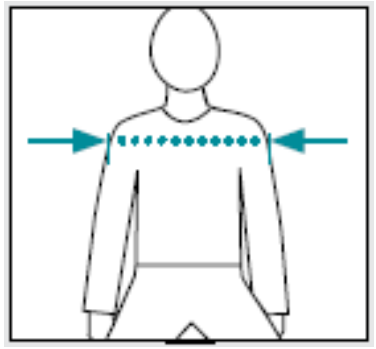

Brystbredde

Skuldersele			
Størrelse	**Brystbredde (cm)**	**HMS nr**	**Artikkelnummer**
Small	28-33	309066	1834736
Medium	33-41	287175	1834737
Large	41-48	309067	1834738
X-large	48-56	309068	1834739



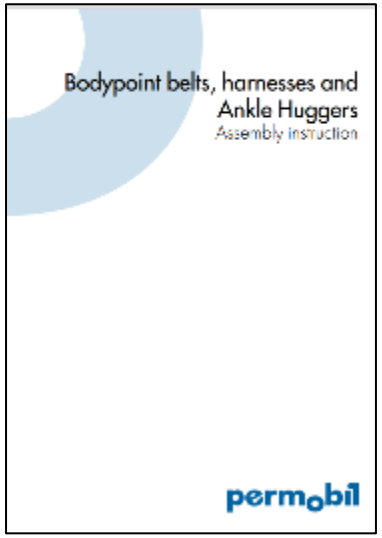

Innholdsfortegnelse>

4-punktssele fra Permobil

4-punkts sele fra Permobil		
Beskrivelse	**HMS nr**	**Artikkelnummer**
Belte 4-punkt	065920	305982-99-0



Innholdsfortegnelse>

Brystbelte

Brystbelte			
Størrelse	**Polstringspad lengde (cm)**	**HMS nr**	**Artikkelnummer**
Medium	46,5	298352	1832775
Large	54.5	292974	1832774
X-large	62	309065	1832776

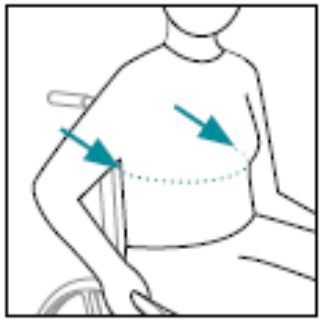

Mål rundt brystkassen i den høyden beltet skal monteres

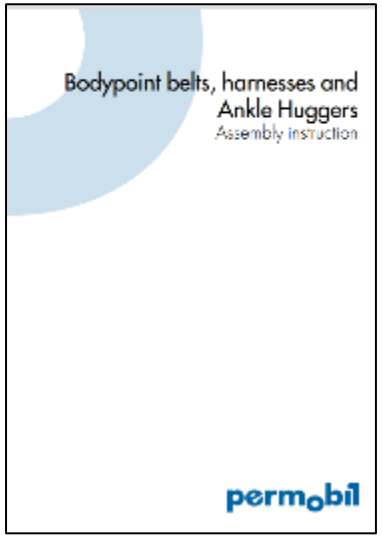



Brystbelte med en polstringspad og lås under armene

Innholdsfortegnelse>

Brystbelte elastisk

Brystbelte elastisk					
Beskrivelse	**Størrelse**	**Bredde (cm)**	**Lengde (cm)**	**HMS nr**	**Artikkelnummer**
Elastisk brystbelte	Small	7,5	147	204654	1828132
Elastisk brystbelte	Large	11	147	204653	1828128



Elastisk brystbelte

Innholdsfortegnelse>

Krykke- og oksygenflaskeholder



Krykke- og oksygenflaskeholder		
Beskrivelse	**HMS nr**	**Artikkelnummer**
Krykkeholder ryggmontert	204640	1827130
Oksygenflaskeholder ryggmontert	204643	1827131



Krykkeholder ryggmontert
Plass til to krykker

Oksygenflaskeholder ryggmontert
Max diameter 110 mm

Armlene

Tilbake til meny

Innholdsfortegnelse>

Armlener Corpus 3G

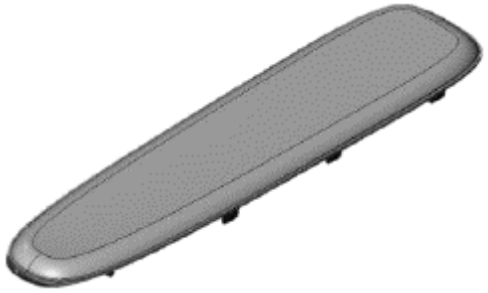

Armlenepads						
Lengde	Skai		Gel		Trevirastoff	
mm	HMS nr	Artikkelnummer	HMS nr	Artikkelnummer	HMS nr	Artikkelnummer
260	232494	1826191	250013	341722	232519	1831403
335	232495	1826192	250014	341724	232492	1828841
410	232520	1826193	250015	341725	216901	1828340
460	232521	1828386	250016	341726	232493	1828341

Armlenestammer Corpus 3G sete		
Lengde (mm)	HMS nr	Artikkelnummer
260	232489	1825604
335	232490	1825605
410	217528	1825606
460	232491	1828283



Monteringsanvisning

Innholdsfortegnelse>

Armlenefeste faste og utsvingbar



Fast



Svingbar

Armlenefester		
Type	**HMS nr**	**Artikkelnummer**
Fast	232522	1825593
Svingbar	204431	1825594

OBS! Svingbart armlenefeste er ikke anbefalt å bruke på Corpus VS stoler og heller ikke seter med armlenemonterte bord

Leveres komplett

Innholdsfortegnelse>

Arm- og albuestøtte

Arm- & albuestøtte			
Beskrivelse	**Side**	**HMS nr**	**Artikkelnummer**
Armstøtte	Høyre/Venstre/Utside/Innside	234523	1833418
Albuestøtte	Venstre	234522	1833421
Albuestøtte	Høyre	234521	1833420

Leveres komplett med feste og trekk



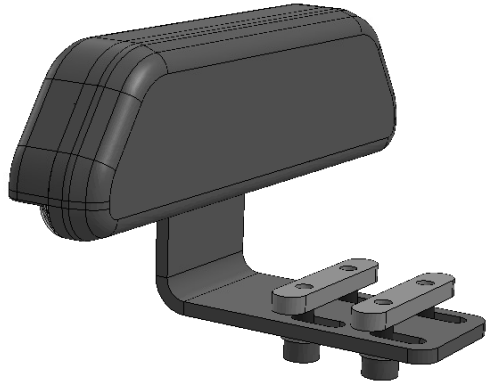

Armstøtte



Albuestøtte



Innholdsfortegnelse>

Armlener støpt skålformet

Armlener støpt skålform (Hemiplegiarmlener)						
Side	Armlene		Håndpad stor		Håndpad medium	
	HMS nr	Artikkelnummer	HMS nr	Artikkelnummer	HMS nr	Artikkelnummer
Venstre	256641	1836029	269548	1836033	256640	1836031
Høyre	269621	1836030	269549	1836034	269622	1836032

Leveres komplett med feste

UTGÅTT VARE

BEGRENSET LAGERBEHOLDNING

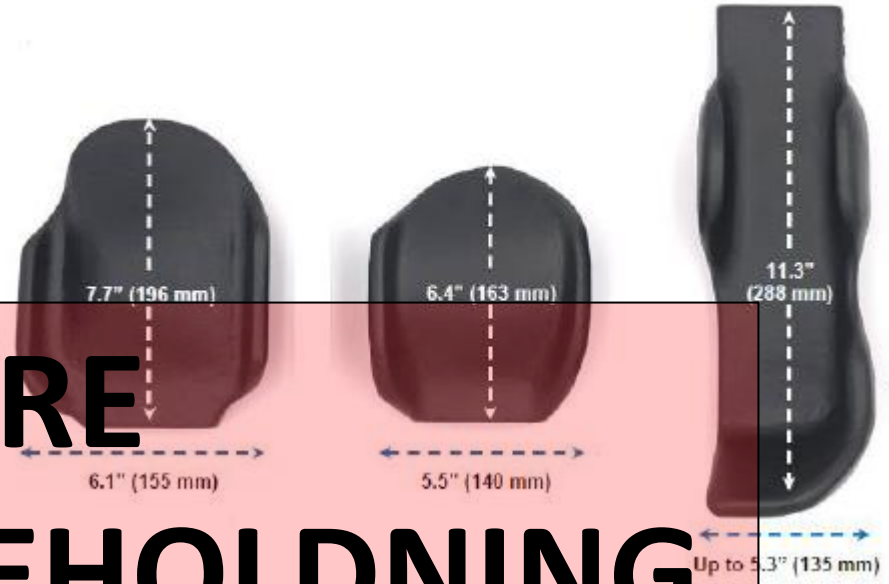

OBS! Ikke kompatibel med VS armlener, bord eller innsvingbare armlener.

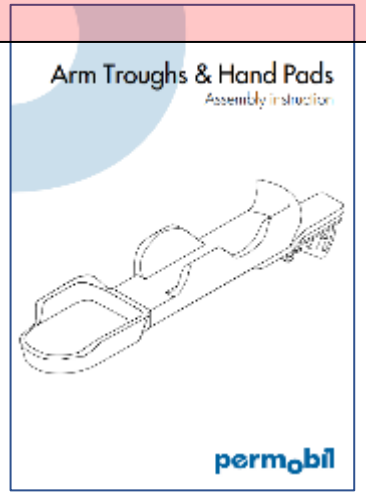



Innholdsfortegnelse>

Armleneaksel Corpus 3G



380 X 480

Armleneaksel			
Side	**Armlenebredde (cm)**	**HMS nr**	**Artikkelnummer**
Venstre	380 - 480	232517	1830233
Høyre	380 - 480	232518	1830234
Venstre	480 - 580	215547	1830235
Høyre	480 - 580	215548	1830236

Leveres uten strekkfisk og plastdeksel



480 X 580

Innholdsfortegnelse>

Bryststøtte Corpus 3G VS

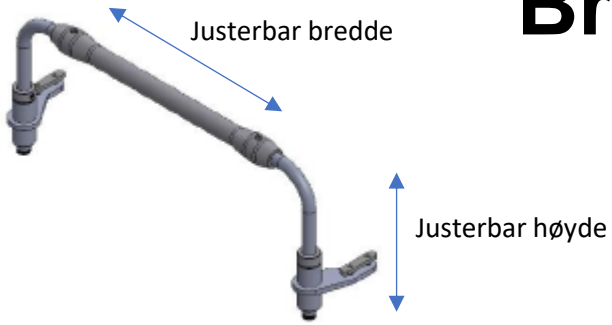

Fast bøyle

Bryststøtte VS		
Beskrivelse	**HMS nr**	**Artikkelnummer**
Fast bøyle	232393	1831192
Justerbar bøyle	217363	1831413
Stor pad	264144	1831250
Medium pad	232394	1831249
Liten pad	264143	1831248

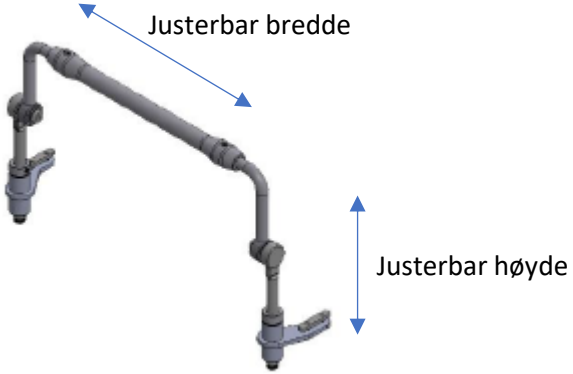

Justerbar bøyle

Bøylen leveres komplett med feste, men uten pad som må bestilles utfra ønsket størrelse

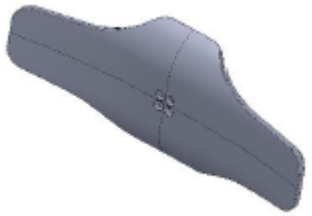

Stor pad 360 mm bred

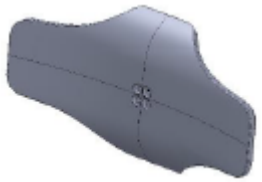

Medium pad 310 mm bred

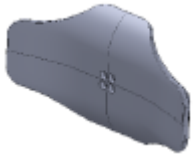

Liten pad 260 mm bred

Innholdsfortegnelse>

Telefon- og koppholdere







Telefon - og koppholder		
Beskrivelse	**HMS nr**	**Artikkelnummer**
Koppholder selvnivellerende	216113	1829004
Koppholder / telefonholder	152890	1821842
X-gripp telefonholder	213929	1830348
X-gripp nettbrettholder	215168	1830709



X-gripp nettbrettholder



Koppholder selvnivellerende



Koppholder / telefonholder



X-gripp telefonholder

Innholdsfortegnelse>

USB lader



USB lader til stoler levert i Norge før 01.04.2024

USB lader		
Beskrivelse	**HMS nr**	**Artikkelnummer**
USB lader	211171	1831366
USB lader ny Power Platform	322271	336787

Obs! Kan ikke brukes på X850
Leveres komplett



USB lader til ny Power Platform stoler levert i Norge fra 01.04.2024 Klikk her for mere informasjon!

Monteringsanvisning



Monteringsanvisning

Innholdsfortegnelse>

Håndvarmer



Cone 1
For en hånd
Passer over en joystick



Festepinne
Permofix

Håndvarmer		
Beskrivelse	**HMS nr**	**Artikkelnummer**
Håndvarmer Mo-Vis	309153	1837584
Cone 1 Håndvarmer	312211	1821603
Cone 2 Håndvarmer	312212	1821604
Festepinne for Cone / Permofix	312202	1821752
Feste håndvarmer	312204	1837604
Forlengerkabel håndvarmer	312203	1837603



Cone 2
For to hender
Passer best på bord





Monteres avhengig av hvilket utstyr som brukes og Cone leveres uten feste

Leveres med en 8mm pinne som passer til Permofix, kabel for strøm monteres i ladekontakten til styrepanelet

Innholdsfortegnelse>

Armleneveske Corpus 3G sete



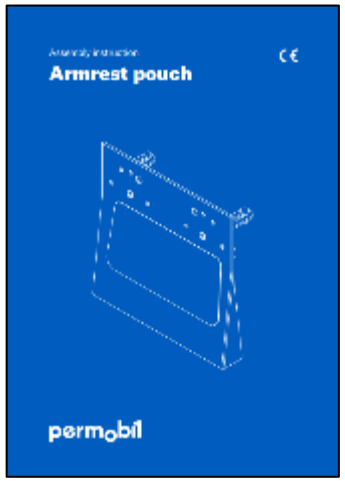

Armleneveske		
Side	**HMS nr**	**Artikkelnummer**
Alle	213406	1831834

Leveres komplett med feste

NB! Kan også monteres med borrelås framme på sete mellom beina på bruker.



Innholdsfortegnelse>

Bord vinkeljusterbart



Alle bord leveres komplett med feste



Armlenefeste Corpus 3G VS

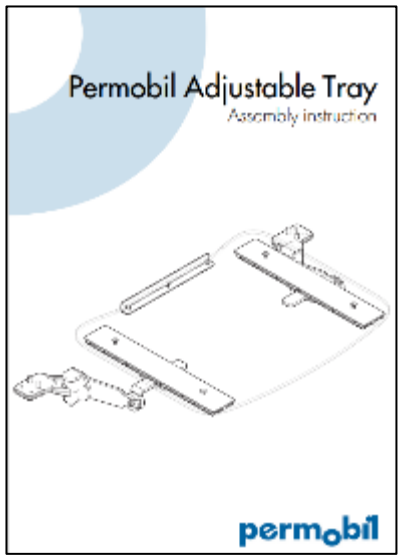



Armlenefeste Corpus 3G

Innholdsfortegnelse>

Bord vinkeljusterbart

Bord vinkeljusterbart					
Type sete	**Passer til armlenebredde**	**Bredde på plate**	**Monteringsside for justeringshendel**	**HMS nr**	**Artikkelnummer**
Corpus 3G	>380	280	Høyre	309071	1835256
Corpus 3G	380-430	330	Høyre	253048	1835257
Corpus 3G	430-480	380	Høyre	253049	1835258
Corpus 3G	480-530	430	Høyre	253050	1835259
Corpus 3G	530-635	480	Høyre	253051	1835260
Corpus 3G	>380	280	Venstre	309072	1835266
Corpus 3G	380-430	330	Venstre	253052	1835267
Corpus 3G	430-480	380	Venstre	253053	1835268
Corpus 3G	480-530	430	Venstre	253054	1835269
Corpus 3G	530-635	480	Venstre	253055	1835270
Corpus 3G VS	380-430	280	Høyre	292181	1835295
Corpus 3G VS	430-480	330	Høyre	253040	1835279
Corpus 3G VS	480-530	380	Høyre	253041	1835280
Corpus 3G VS	530-580	430	Høyre	253042	1835281
Corpus 3G VS	580	480	Høyre	253043	1835282
Corpus 3G VS	380-430	280	Venstre	309070	1835296
Corpus 3G VS	430-480	330	Venstre	253044	1835283
Corpus 3G VS	480-530	380	Venstre	253045	1835284
Corpus 3G VS	530-580	430	Venstre	253046	1835285
Corpus 3G VS	580	480	Venstre	253047	1835286
Armlenefeste Corpus 3G	Alle	N/A	N/A	264185	1834702
Armlenefeste Corpus 3G VS	Alle	N/A	N/A	264186	1834704

Innholdsfortegnelse>

Diverse bord



Diverse bord			
Beskrivelse	**Størrelse (mm)**	**HMS nr**	**Artikkelnummer**
Svingbart bord med utskjæring til joystick på siden	600 X 450	204651	1827453
Svingbart bord med utskjæring til joystick på siden	650 X 500	204652	1827454
Svingbart bord med utskjæring til joystick i midten	600 X 500	204649	1827455
Svingbart bord med utskjæring til joystick i midten	650 X 500	204650	1827456
Svingbart bordfeste	N/A	311312	1827450
Panelfeste til bord med utskjæring i midten	N/A	311310	1823042
Vinkeljuserbart bord festet i seterammen	500 X 330	232600	1830491
Lite bord montert i armlene	250 X 250	204639	1827438
Bryststøtte for bord	N/A	.068051	306818-99-90-0
Bordfeste Unitrack ers Permobil justerbart	Høyre	312213	1830506
Bordfeste Unitrack ers Permobil justerbart	Venstre	312214	1830507
Bordstativ ers Permobil svingbart	N/A	312215	1823040

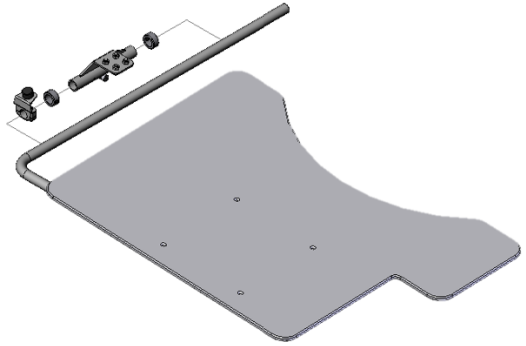

Svingbart bord med utskjæring til joystick på siden

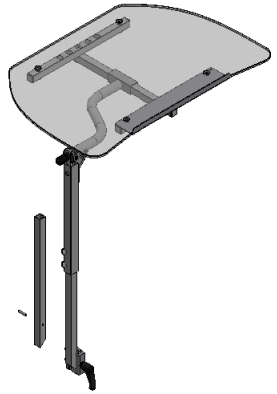

Vinkeljusterbart bord festet i seterammen



Lite bord montert i armlene

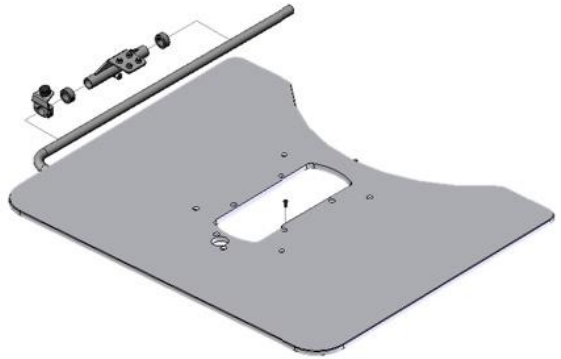

Svingbart bord med utskjæring til joystick i midten

Innholdsfortegnelse>

Speil



Speil armlenemontert		
Beskrivelse	**HMS nr**	**Artikkelnummer**
Speil Jimmy X850	68635	310037-99-0

Leveres uten feste til armlene.

Det kan brukes to forskjellige fester. Enten Panelholderfeste for 335/435 VR2 R-Net eller Høydejusterbart panelholderfeste for 335/435 VR2 R-Net

Klikk her for å se fester!

Innholdsfortegnelse>

Støttehåndtak

Støttehåndtak		
Beskrivelse	**HMS nr**	**Artikkelnummer**
Støttehåndtak armlene	204494	1828961
Støttehåndtak seteramme	204493	1827718
Trillehåndtak ryggmontert	250214	1825812
Trillehåndtak smalt feste	311313	1828006



Støttehåndtak armlene

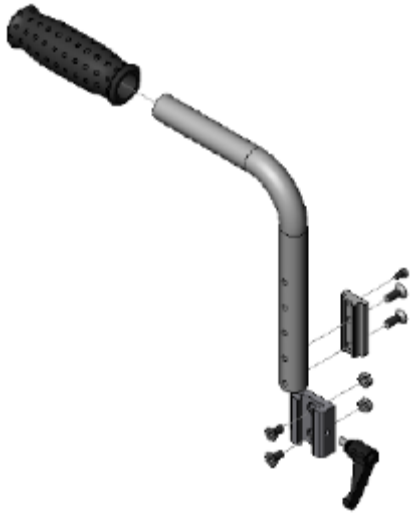

Støttehåndtak seteramme



Trillehåndtak ryggmontert

Sete

Tilbake til meny

Innholdsfortegnelse>

Seteramme til Corpus 3G, Corpus 3G VS og Corpus 3G Jr



Leveres komplett

Standard setebunn Corpus 3G		
Størrelse (mm)	**HMS nr**	**Artikkelnummer**
370-395-420	217017	1828883
445-470-495	219494	1828884
520-545-570	215165	1828885

3 sett dekker alle bredder og dybder

Ett sett inneholder to seteplater og to unitrackskinner

OBS! Ved endring av setedybde må dette også programmeres inn stolens elektronikk!

Monteringsanvisning

Innholdsfortegnelse>

Seteputer til alle Corpus 3G seter

Seteputer Corpus 3G				
Størrelser	Strech air (svart stoff)		Skai puter	
Bredde x Dybde(mm)	HMS nr	Artikkelnummer	HMS nr	Artikkelnummer
420 X 370	253082	1835721	253083	1835722
420 X 420	253084	1835723	253085	1835724
420 X 470	253086	1835725	253087	1835726
420 X 520	253088	1835727	253089	1835728
420 X 570	253090	1835729	253091	1835730
470 X 370	253092	1835731	253093	1835732
470 X 420	253094	1835733	253095	1835734
470 X 470	253098	1835735	253099	1835736
470 X 520	253100	1835737	253101	1835738
470 X 570	253102	1835739	253103	1835740
520 X 420	253096	1835741	253097	1835742
520 X 470	253104	1835743	253105	1835744
520 X 520	253106	1835745	253107	1835746
520 X 570	253108	1835747	253109	1835748
570 X 470	253110	1835749	253111	1835750
570 X 520	253112	1835751	253113	1835752
570 X 570	253114	1835753	253115	1835754

Er du usikker på hvordan du finner riktig størrelse?
Klikk her!

Innholdsfortegnelse>

Integrerte lårstøtter til alle Corpus 3G seter

HMS nr	Artikkelnummer
216202	1825736

Leveres i par med feste

Leveres som standard på ny stol



Innholdsfortegnelse>

Setepute Corpus Ergo Air

Setepute ergo air		
Størrelse	**HMS nr**	**Artikkelnummer**
420 X 420	204495	1828920
420 X 470	204496	1828921
420 X 520	204497	1828922
420 X 570	213012	1832021
470 X 420	204498	1828923
470 X 470	204499	1828924
470 X 520	204500	1828925
520 X 470	204502	1828927
520 X 520	204503	1828928
Roho luftinnlegg 15"	312643	1836008
Roho luftinnlegg 17"	295507	1836009





Leveres komplett med Rohopad, pumpe og 1 stk trekk



Innholdsfortegnelse>

Inkontinens setetrekk til Corpus 3G seteputer

Inkontinens setetrekk		
Størrelse	**HMS nr**	**Artikkelnummer**
420 X 370	250075	1832056
420 X 420	250076	1831204
420 X 470	233730	1831205
420 X 520	250077	1831206
420 X 570	217716	1832057
470 X 370	250078	1832058
470 X 420	250079	1831207
470 X 470	250081	1831208
470 X 520	216848	1831209
470 X 570	250082	1831210
520 X 420	250080	1831220
520 X 470	250083	1831221
520 X 520	250084	1831222
520 X 570	250085	1831223
570 X 470	250086	1831225
570 X 520	250087	1831226
570 X 570	217486	1831227



Innholdsfortegnelse>

Belter

Belter							
Beskrivelse	**Størrelse**	**Mål A (cm)**	**Mål B (cm)**	**Mål C (cm)**	**Mål D (cm)**	**HMS nr**	**Artikkelnummer**
2-punkts Hoftebelte uten polstring	Medium	4	N/A	N/A	142	169865	1824796
2-punkts Hoftebelte uten polstring	Large	4	N/A	N/A	155	169866	1824797
2-punkts Hoftebelte med polstring	Small	2,5	38	5	117	204655	1828141
2-punkts Hoftebelte med polstring	Medium	4	46	5,5	142	169867	1824798
2-punkts Hoftebelte med polstring	Large	5	62	7	155	169868	1824799
2-punkts Hoftebelte med polstring	X-Large	5	92	10	206	204656	1829246
2-punkts Hoftebelte med polstring og flylåsspenne	Medium	4	46	5,5	142	288358	1834723
2-punkts Hoftebelte med polstring og flylåsspenne	Large	5	62	7	155	309064	1834722
4-punkts Hoftebelte med polstring	Medium	4	46	5,5	142	269913	1834721
Elastisk brystbelte	Small	7,5	N/A	N/A	147	204654	1828132
Elastisk brystbelte	Large	11	N/A	N/A	147	204653	1828128

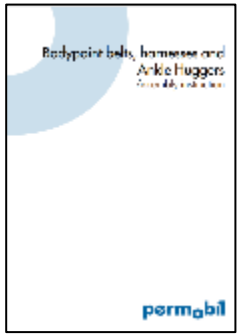



2-punkts hoftebelte uten polstring

Mål

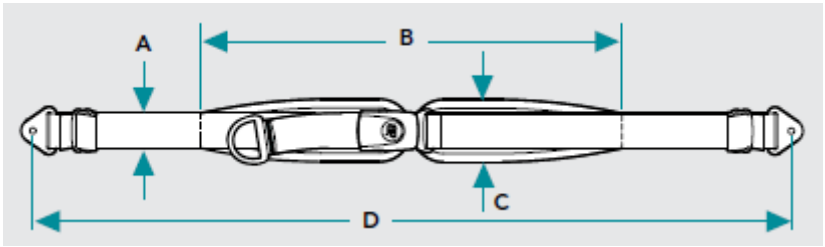



2-punkts hoftebelte med polstring og flylåsspenne



2-punkts hoftebelte med polstring



Elastisk brystbelte



4-punkts hoftebelte med polstring

Innholdsfortegnelse>

Belteholdere





HMS nr. 196473



Veskekroker kan også monteres på siden av seterammen for å holde hoftebeltet på plass når det ikke er i bruk

Innholdsfortegnelse>

Belter Permobil

Belter Permobil		
Beskrivelse	**HMS nr**	**Artikkelnummer**
Belte hurtigkobling	065917	305506-40-0
Belte selvjusterende	065918	305003-99-0
Belte selvjusterende lang	065932	310189-99-0



Belte hurtigkobling



Belte selvjusterende



Belte selvjusterende lang

Innholdsfortegnelse>

Abduksjonsstøtte Corpus 3G sete

Abduksjonsstøtte		
Beskrivelse	**HMS nr**	**Artikkelnummer**
Abduksjonskloss V1	204450	1830159
Abduksjonskloss passer alle dybder og VS beinstøtter	296551	1837272

Leveres komplett med feste og trekk

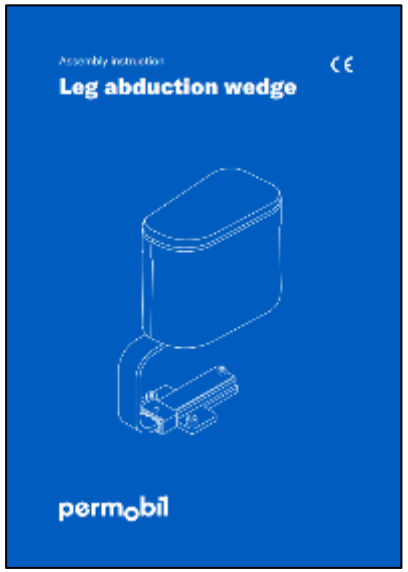





Innholdsfortegnelse>

Lår- & hoftestøtter Bodilink

Lår- & hoftestøtter Bodilink					
Beskrivelse	**Side**	**Padtype**	**Størrelse**	**HMS nr**	**Artikkelnummer**
Lårstøtte / Hoftestøtte	Venstre	B	90 X110	287245	1836337
Lårstøtte / Hoftestøtte	Høyre	B	90 X110	287244	1836339
Lårstøtte / Hoftestøtte	Venstre	C	200 X 90	287275	1836341
Lårstøtte / Hoftestøtte	Høyre	C	200 X 90	287276	1836343
Lårstøtte	Venstre	G	300 X 90	287574	1836345
Lårstøtte	Høyre	G	300 X 90	287573	1836347
Hoftestøtte	Venstre	A	150 X 140	308992	1836349
Hoftestøtte	Høyre	A	150 X 140	287291	1836351
Lang forlengelsesarm	Begge	N/A	10 cm	295662	1836364



B: 90x110mm



A: 150x140mm



Side 155

Leveres komplett med feste, polstring og trekk

OBS! Ved lave armlenehøyder 230/255 anbefales det å bruke Lårstøtter Permobil



C: 200x90mm

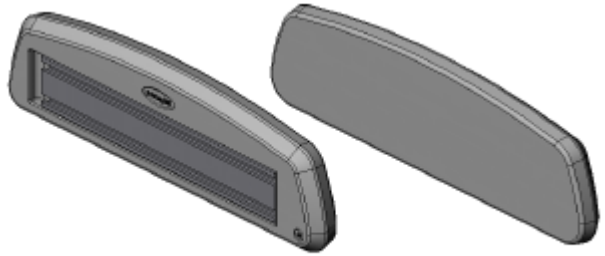

G: 300x90mm



Polstring følger med

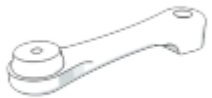

Lang forlengelsesarm

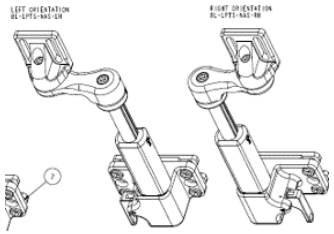

Feste

Innholdsfortegnelse>

Lårstøtter Permobil



Lårstøtter Permobil				
Beskrivelse	**Side**	**Padtype**	**HMS nr**	**Artikkelnummer**
Lårstøtte	Begge	G	204472	1830821
Lårstøtte	Begge	B	204469	1830840
Lårstøtte	Begge	C	204471	1830841
Lårstøtte	Begge	J	204470	1830842
Feste	N/A	145 mm	163912	1821683
Forlengere ("hundebein")	N/A	50 & 75 mm	295662	1821714

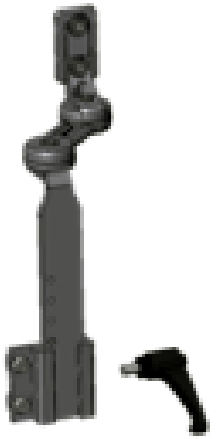

Feste

Leveres komplett med feste og trekk

OBS! Ved lave armlenehøyder 230/255 anbefales det å bruke Lårstøtter Permobil



B: 90x110mm



J: 165x120mm

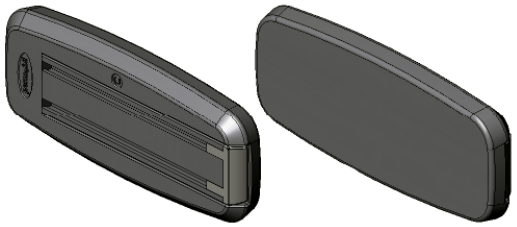

C:200x90mm



G: 300x90mm

Innholdsfortegnelse>

Hoftestøtter Permobil



Hoftestøtter Permobil				
Beskrivelse	**Side**	**HMS nr**	**Artikkelnummer**	**Padtype**
Begge	Begge	204466	1830836	A
Begge	Begge	204465	1830837	B
Begge	Begge	204467	1830838	C
Begge	Begge	204468	1830839	D
Feste	N/A	165873	1821682	105 mm
Forlengere ("hundebein")	N/A	295662	1821714	50 & 75 mm



B: 90x110mm



A: 150x140mm



D: 200x200mm



Feste

Leveres komplett med feste og trekk



C: 200x90mm

Innholdsfortegnelse>

Amputasjonsstøtte



D: 200x200mm

Amputasjonsstøtte					
Beskrivelse	**Side**	**Pad**	**Størrelse**	**HMS nr**	**Artikkelnummer**
Amputasjonsstøtte	Begge	A	150 X 140	204385	1830542
Amputasjonsstøtte	Begge	D	200 X 200	204386	1830543
Amputasjonsstøtte	Begge	H	170 X 175	204387	1830545
Amputasjonsstøtte	Begge	J	165 X 120	204388	1830547
Feste	N/A	N/A	N/A	311315	1830541



H :170x175mm

Leveres komplett med feste og trekk



A: 150x140mm





J: 165x120mm

Innholdsfortegnelse>

Speil

Speil		
Beskrivelse	**HMS nr**	**Artikkelnummer**
Speil unitrack seteramme	250215	1828088

Bein

Tilbake til meny

Innholdsfortegnelse>

Beinstøtter Corpus 3G



Side 38

Beinstøtter Corpus 3G		
Beskrivelse	**HMS nr**	**Artikkelnummer**
Beinstøtte med mekanisk beinlengdekompensering 205 mm	264170	1831258
Beinstøtte med mekanisk beinlengdekompensering 185 mm	215657	1831259
Beinstøtte med elektrisk fothevsats 100mm og mekanisk beinlengdekompensering 205 mm	250019	1831261
Beinstøtte med elektrisk fothevsats 100mm og mekanisk beinlengdekompensering 185 mm	250020	1831260
Uten beinstøtter	298713	1829076
Beinstøtte med kombinert elektrisk forhevsats og beinlengdekompensering 200mm (VS)	233738	1831000

Obs! Leveres uten fotplater og fester

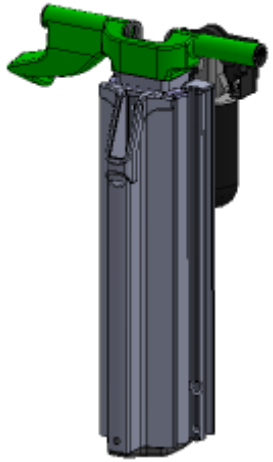

1831000



1831258 & 1831259



1831261 & 1831260

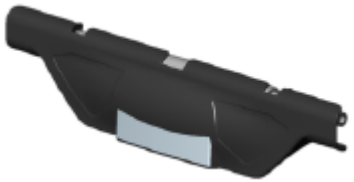

1829076

Beinstøtte med mekanisk beinlengdekompensering

For å veksle mellom kort og lang beinlengde montering av fotplatene snus festene opp ned 180* og monteres på motsatt side.

Obs! Leggstøtter med originalt feste kan ikke kombineres med kort beinlengde montering.

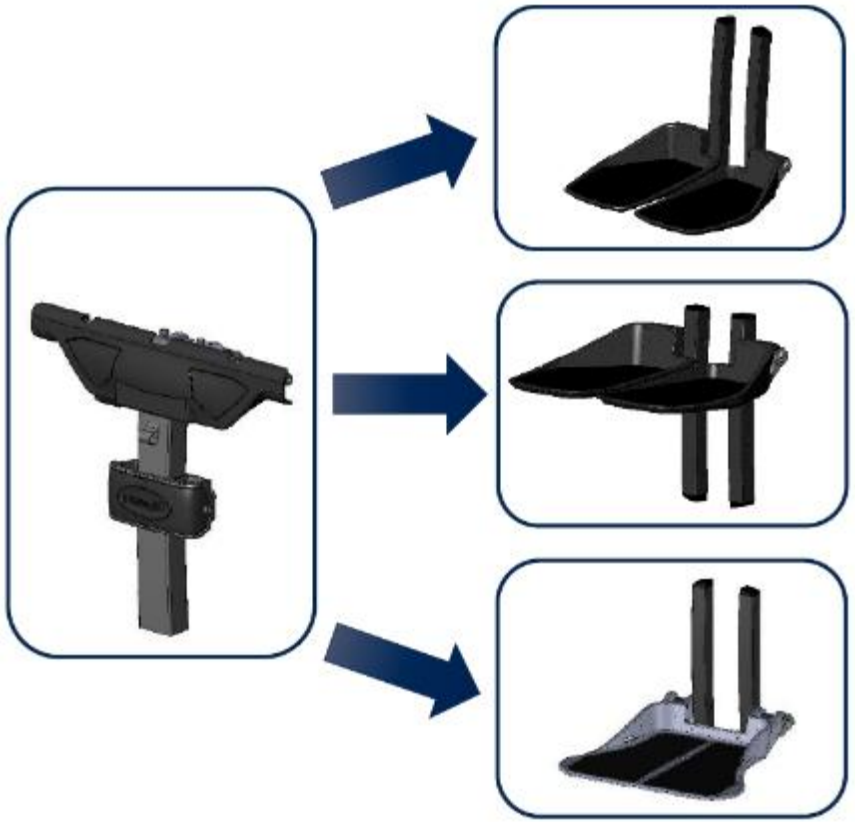

Beinstøtte med mekanisk beinlengdekompensering			
Beskrivelse	**Legglengde i mm**	**Bredde på fotplaten i mm**	**Dybde på fotplaten i mm**
Lang beinlengde montering	290 X 500	160	230
Lang beinlengde montering	290 X 500	200	230

Beinstøtte med mekanisk beinlengdekompensering			
Beskrivelse	**Legglengde i mm**	**Bredde på fotplaten i mm**	**Dybde på fotplaten i mm**
Kort beinlengde montering	140 X 300	160	230
Kort beinlengde montering	140 X 300	200	230

Beinstøtte med mekanisk beinlengdekompensering			
Beskrivelse	**Legglengde i mm**	**Bredde på fotplaten i mm**	**Dybde på fotplaten i mm**
Hel fotplate lang beinlengde montering	140 X 300	320 i framkant og 210 i bakkant	230

Innholdsfortegnelse>

Beinstøtte med kombinert elektrisk fothevsats og beinlengdekompensering 200mm (VS)

For å veksle mellom kort og lang beinlengde montering av fotplatene snus festene opp ned 180* og monteres på motsatt side.

Obs! Leggstøtter med originalt feste kan ikke kombineres med kort beinlengde montering.

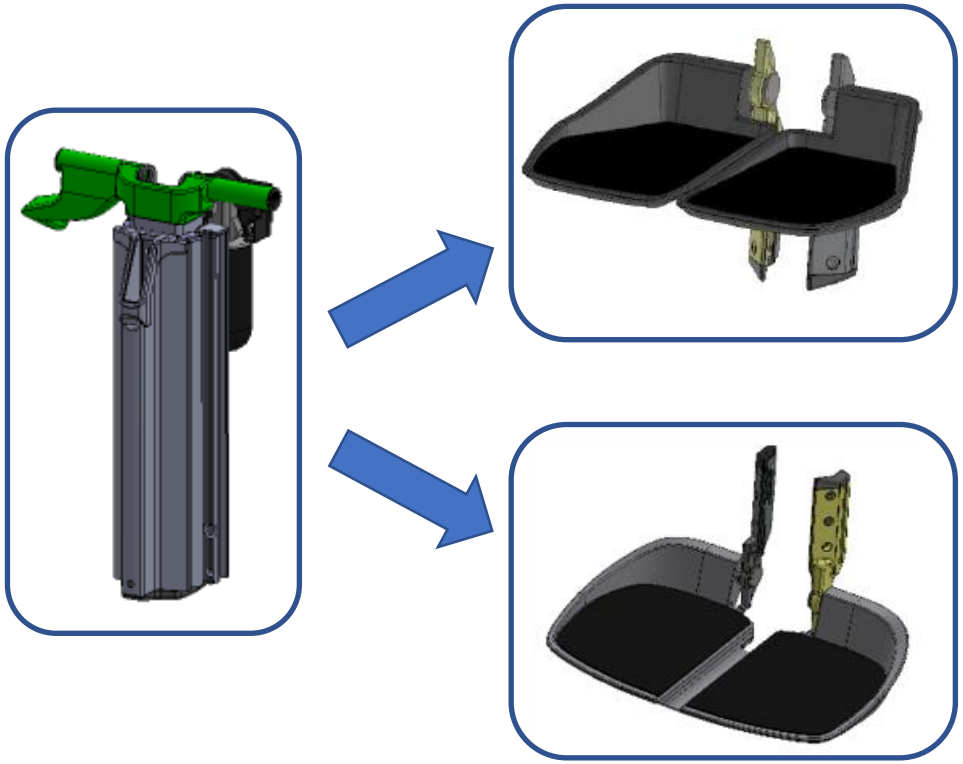

Beinstøtte med kombinert el fothevsats og lengdekompensering 200 mm			
Beskrivelse	**Legglengde i mm**	**Bredde på fotplaten i mm**	**Dybde på fotplaten**
Lang beinlengde montering	135 X 255	160	230
Lang beinlengde montering	135X 255	200	230

Beinstøtte med kombinert el fothevsats og lengdekompensering 200 mm			
Beskrivelse	**Legglengde i mm**	**Bredde på fotplaten i mm**	**Dybde på fotplaten**
Lang beinlengde montering	255 X 475	160	230
Lang beinlengde montering	255 X 475	200	230

Innholdsfortegnelse>

Innholdsfortegnelse>

Fotplater



Side 42

Fotplater				
Beskrivelse	**Side**	**Bredde (mm)**	**HMS nr**	**Artikkelnummer**
Fotplate small	Venstre	160	204411	1825607
Fotplate small	Høyre	160	204410	1825608
Fotplate standard	Venstre	200	204413	1825379
Fotplate standard	Høyre	200	204412	1825380
Fotplate bred	Venstre	220	204415	1828547
Fotplate bred	Høyre	220	204414	1828548
Fotplate hel	N/A	N/A	264142	1831089
Fotplate hel	N/A	N/A	204408	1830548
Fotplate composit	Høyre	160	308951	1834479
Fotplate composit	Venstre	160	308952	1834478

Obs! Leveres enkeltvis uten fester



Fotplate hel 1831089



Standard fotplate



Small fotplate



Fotplate hel 1830548

Innholdsfortegnelse>

Fester til fotplater

Fotplate fester					
Beskrivelse	**Passer til**	**Side**	**Antall**	**HMS nr**	**Artikkelnummer**
Pressplate	Beinstøtte med mekanisk beinlengdekompensering	Begge	2	311311	1825609
Fotplatefeste Corpus 3G Venstre	Beinstøtte med mekanisk beinlengdekompensering	Venstre	1	241682	1825377
Fotplatefeste Corpus 3G Høyre	Beinstøtte med mekanisk beinlengdekompensering	Høyre	1	241681	1825378
Fotplatefeste Corpus 3G VS Venstre	Beinstøtte med kombinert elektrisk forhevsats og beinlengdekompensering 200mm (VS)	Venstre	1	253155	1831004
Fotplatefeste Corpus 3G VS Høyre	Beinstøtte med kombinert elektrisk forhevsats og beinlengdekompensering 200mm (VS)	Høyre	1	253156	1831005
Plastplugg feste VS	Beinstøtte med kombinert elektrisk forhevsats og beinlengdekompensering 200mm (VS)	Venstre	1	311316	1831006
Plastplugg feste VS	Beinstøtte med kombinert elektrisk forhevsats og beinlengdekompensering 200mm (VS)	Høyre	1	311317	1831007

Det som hører sammen er merket med samme farge



Pressplate



Fotplatefeste Corpus 3G



Plastplugg feste VS



Fotplatefeste Corpus 3G VS

Innholdsfortegnelse>

Fotplate polster Gel

Fotplate polster Gel		
Beskrivelse	**HMS nr**	**Artikkelnummer**
Gelpads ekstra brede fotplater 220 mm (HD)	204420	1829167
Gelpads fotplater 200 mm	204418	1829168
Gelpads fotplater 160 mm	204419	1829722

Leveres i par
Passer ikke på kompositttfotplater



Innholdsfortegnelse>

Knestøtte Corpus 3G sete

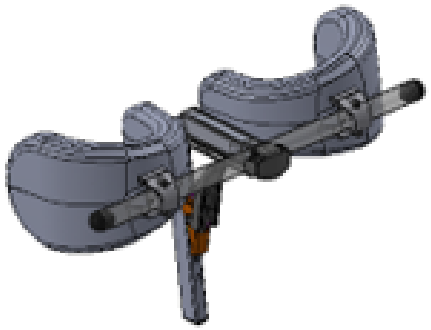

Knestøtte		
Beskrivelse	**HMS nr**	**Artikkelnummer**
Knestøtte	232395	1831277
Knestøtte holder	250096	1830880
Knestopp Swing Away ers Permobil Corpus/VS liten	313054	340385
Knestopp Swing Away ers Permobil Corpus/VS stor	313055	339352

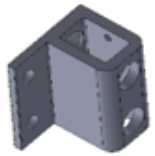

Knestøtteholder

Leveres komplett



Knestopp Swing Away
OBS! Passer bare til F5 & M5 stolen pga. bredde.



Følger med shim for å justere knedybden individuelt



1825814

Leggstøtter Corpus 3G sete

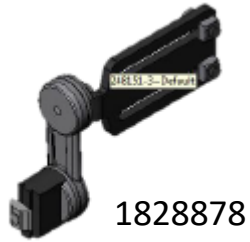

1828878



Leggstøtter Corpus 3G seten mesh trekk					
Beskrivelse	**Padtype**	**Størrelse**	**Passer til**	**HMS nr**	**Artikkelnummer**
Flat	A	150 X 140	Beinstøtte med mekanisk beinlengdekompensering 205/185 mm	204397	1827610
Flat	A	150 X 140	Beinstøtter med elektrisk fothevsats (VS)	204426	1830858
Flat	B	90 X110	Beinstøtte med mekanisk beinlengdekompensering 205/185 mm	204399	1827612
Flat	B	90 X110	Beinstøtter med elektrisk fothevsats (VS)	217362	1831428
Litt buet	D	200 X200	Beinstøtte med mekanisk beinlengdekompensering 205/185 mm	204401	1827614
Litt buet	D	200 X200	Beinstøtter med elektrisk fothevsats (VS)	204428	1830859
Buet	H	170 X 175	Beinstøtte med mekanisk beinlengdekompensering 205/185 mm	204403	1827616
Buet	H	170 X 175	Beinstøtter med elektrisk fothevsats (VS)	204430	1830861
Flat	J	165 x120	Beinstøtte med mekanisk beinlengdekompensering 205/185 mm	204405	1827618
Flat	J	165 x120	Beinstøtter med elektrisk fothevsats (VS)	233728	1831429
Feste	N/A	N/A	Beinstøtte med mekanisk beinlengdekompensering 205/185 mm	255369	1825814
Feste	N/A	N/A	Beinstøtter med elektrisk fothevsats (VS)	268168	1828878

Leveres i par og komplett med feste og trekk

Obs! Leggstøtter med originalt feste kan ikke kombineres med kort beinlengde montering



A: 150x140mm



B: 90x110mm



D: 200x200mm



H :170x175mm



J: 165x120mm

Innholdsfortegnelse>

Innholdsfortegnelse>

Ankelfiksering

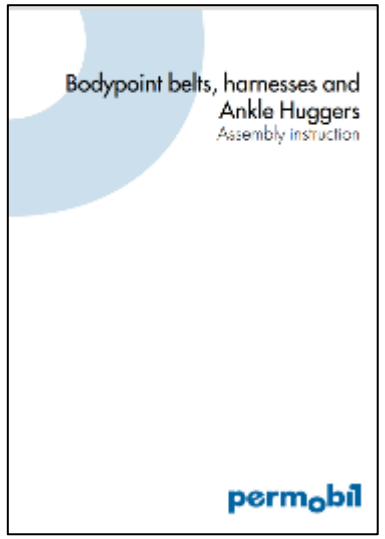

Ankelfiksering				
Beskrivelse	**Størrelse**	**Passer til (cm)**	**HMS nr**	**Artikkelnummer**
Fotreim		Alle	168859	1822838
Fotreim med polstring		Alle	168858	1822805
BodiPoint ankelmansjetter	Medium	19-25.5	308949	1834973
Bodipoint ankelmansjetter	Large	23-28	287133	1834974



Fotreim med polstring



BodiPoint ankelmansjetter



Mål omkrets over ankelen for å finne størrelse til ankelmansjetter



Fotreim

F & M rullestolunderstell

Tilbake til meny

Innholdsfortegnelse>

Modell 2 og ny Power Platform

Modell 2 vil si nyere stoler med det nye utseendet. Ny Power Platform startet å leveres i Norge 01.04.2024

F stolene fikk ny serienummerrekke og derfor gjelder dette på stoler som har serienummer som begynner på:

Modell 2:	**Ny Power Platform:**
F3 = 424xxxxxx	F3 = 425xxxxxx
F5 = 482xxxxxx	F5 = 483xxxxxx
F5 VS = 490xxxxxx	F5 VS = 491xxxxxx

M stolene fikk ikke ny serienummerrekke på modell 2 og det gjelder da på stoler fra følgende serienummer. Men med ny Power Platform fikk de ny serienummerrekke:

Modell 2:	**Ny Power Platform:**
M3 = 422003480	M3 = 428xxxxxx
M5 = 481001662	M5 = 486xxxxxx

M5

Venstre side

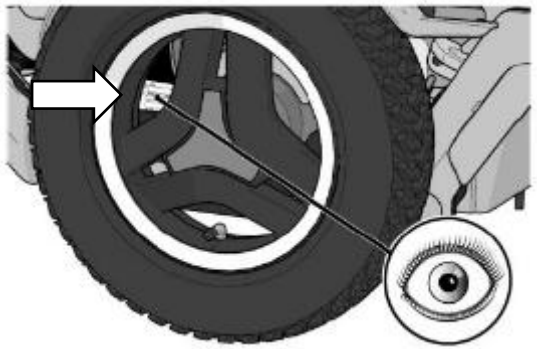

F5 & F3

Venstre side

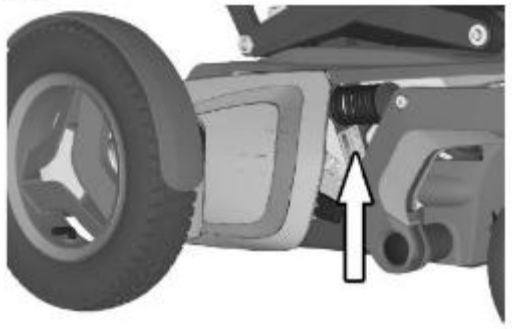

M3

Venstre side





Alle nye stoler har merket på venstre side av seteløfteren som vist på bilde over.

Alle stoler er merket med en klistrelapp som oppgir produksjonsdato og Permobil sitt serienummer.

Innholdsfortegnelse>

Fargedeksler F & M stoler modell 2

Fargedeksler F & M stoler modell 2										
Beskrivelse	**F5 / F5 VS**		**F3 / F3 Jr**		**M3 / M3 Jr**		**M5**		**Felginnsats F & M stoler**	
Farge	**HMS nr**	**Artikkelnummer**	**HMS nr**	**Artikkelnummer**	**HMS nr**	**Artikkelnummer**	**HMS nr**	**Artikkelnummer**	**HMS nr**	**Artikkelnummer**
Aqua	309088	1835555	292438	1835542	309101	1836814	286654	1836843	286667	1835504
Sky	309097	1835556	309084	1835543	309110	1836815	286663	1836846	286676	1835505
Violet	309100	1835557	309087	1835544	309113	1836816	286666	1836847	286679	1835506
Flamingo	309092	1835558	309080	1835545	309106	1836817	286659	1836851	286672	1835507
Chili	309091	1837081	309079	1837082	309105	1836839	286658	1836866	286671	1835508
Canary	309090	1835560	309078	1835547	309104	1836825	286657	1836853	286670	1835509
Spring	309098	1835561	309085	1835548	309111	1836829	286664	1836854	286677	1835510
Artic	309089	1835562	309077	1835549	309102	1836831	286655	1836855	286668	1835511
Sunset	309099	1835563	309086	1835550	309112	1836833	286665	1836861	286678	1835512
Midnight	309094	1835564	309082	1835551	309108	1836834	286661	1836862	286674	1835513
Gold	309093	1835565	309081	1835552	309107	1836835	286660	1836863	286673	1835514
Rose (Bronze)	309096	1835566	309083	1835553	309103	1836836	286656	1836864	286669	1835515
Platinum	309095	1835567	292437	1835554	309109	1836837	286662	1836865	286675	1835516



Fargedeksel

Fargedeksel og felginnsats leveres hver for seg. Felginnsats leveres for en side pr sett.



Felginnsats F & M stoler

Innholdsfortegnelse>

Fargekart F & M stoler





Innholdsfortegnelse>

Hjul, dekk & slanger

Dekk & slanger						
	F3 & F5		M3		M5	
Beskrivelse	HMS nr	Artikkelnummer	HMS nr	Artikkelnummer	HMS nr	Artikkelnummer
Dekk 3.00X8 luftfyllt svart	239416	1830765	239416	1830765	239416	1830765
Slange300X8	160242	600770-99-0	160242	600770-99-0	160242	600770-99-0
Dekk 3.00X8 massivt svart	236866	1830767	236866	1830767	236866	1830767
Dekk 3.00X8 mud/snow luftfyllt svart	255197	1831531	255197	1831531	255197	1831531
Dekk 3.00X8 mud/snow kompakt svart	254885	1831685	254885	1831685	254885	1831685
Hjul komplett luft 3.00X8	255403	1835027	255403	1835027	255403	1835027
Hjul komplett masivt 3.00X8	255404	1835030	255404	1835030	255404	1835030
Hjul komplett mud/snow luftfyllt svart	309143	1835028	309143	1835028	309143	1835028
Pivot dekk 210X65 luftfyllt svart	263991	1830790	N/A	N/A	263991	1830790
Slange 210X65	149941	602568-99-0	N/A	N/A	149941	602568-99-0
Pivot hjul 210X65 massivt svart (komplett hjul)	255405	1835489	N/A	N/A	255405	1835489
Ventil adapter	309157	1834956	N/A	N/A	N/A	N/A
Pivot hjul 180X68 massivt (komplett hjul)	N/A	N/A	N/A	1837005	N/A	N/A

OBS! Leveres ikke i par



Dekk 3.00X8 mud / snow luftfyllt svart
har grovere knaster & inneholder mer naturgummi

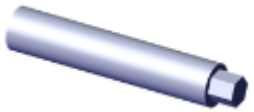

Ventiladapter
Brukes for å komme til ventilen
på luftfylt pivotdekk



Dekk 3.00X8 luftfylt svart
&
Dekk 3.00X8 massivt svart

Innholdsfortegnelse>

Skjermer til pivothjul



Skjermer til pivothjul		
Side	**HMS nr**	**Artikkelnummer**
Høyre	309166	1835541
Venstre	309167	1835540



Innholdsfortegnelse>

Lys

Lys								
	F3 /F3 Jr		F5/F5 VS		M3/M3 Jr		M5	
Beskrivelse	HMS nr	Artikkelnummer	HMS nr	Artikkelnummer	HMS nr	Artikkelnummer	HMS nr	Artikkelnummer
Framlys LED venstre & høyre	298040	1837179	298040	1837179	311323	1836371	298040	1837179
Deksel bak inklusiv lyssats	298044	1835491	298044	1835491	298044	1835491	298044	1835491
Brakett lys framme venstre	298043	1835622	311320	1835624	311325	1836838	311325	1836838
Brakett lys framme høyre	298042	1835623	311321	1835625	311325	1836838	311325	1836838
Lyskabel LED	298041	1835572	298041	1835572	298041	1835572	298041	1835572
Kabel lys fremme og bak ny power platform	322278	336164	322278	336164	322278	336164	322278	336164
Deksel bak inklusiv lyssats ny Power Platform	322258	338290	322258	338290	322258	338290	322258	338290

* Leveres i par

Framlys leveres stykk vis. For å montere lys på en stol trenger man 2 stk framlys, 1stk brakett for hver side, 1 stk lyskabel og 1 stk deksel bak med lyssats. ICS boksen må også inneholde et kretskort for LED lys.



Power Platform stoler levert i Norge fra 01.04.2024
Klikk her for mere informasjon!



Innholdsfortegnelse>

Fjernstopp

Fjernstopp		
Beskrivelse	**HMS nr**	**Artikkelnummer**
Fjernstopp	254930	1835804
Fjernstopp ny Power Platform komplett	322285	341275
Kabel nødstopp ny Power Platform	322282	337084

Ledsager kan stoppe stolen med en fjernkontroll på en avstand opptil 100 m ved åpen sikt.

Leveres komplett

Power Platform stoler levert i Norge fra 01.04.2024
Klikk her for mere informasjon!



Innholdsfortegnelse>

Batteri

Batteri								
Beskrivelse	**F5 / F5 VS**		**F3 / F3 Jr**		**M3 / M3 Jr**		**M5**	
Type	**HMS nr**	**Artikkelnummer**	**HMS nr**	**Artikkelnummer**	**HMS nr**	**Artikkelnummer**	**HMS nr**	**Artikkelnummer**
G24 (85 Ah)	286652	1836054	286652	1836054	N/A	N/A	286652	1836054
G34 (65 Ah)	N/A	N/A	N/A	N/A	309223	1836529	N/A	N/A
Lader Voltpro GEL-AGM	286653	1836508	286653	1836508	286653	1836508	286653	1836508





Innholdsfortegnelse>

Ekstern ladekontakt

Ekstern ladekontakt	
HMS nr	**Artikkelnummer**
204657	1823043

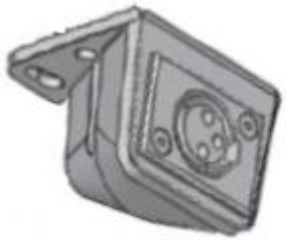





Kan monteres under armlene, på siden av -eller under seterammen.

Kan ikke monteres under armlene på VS stoler.

Brukes når det ikke monteres styrepanel med integrert ladekontakt på stolen.

Innholdsfortegnelse>

Bagasjeboks og respirator- transport kurv



Bagasjeboks		
Beskrivelse	**HMS nr**	**Artikkelnummer**
Bagasjeboks med reflex	289265	1836581
Bagasjeboks med lys	289242	1836582
Bagasjebokslokk	311324	1836803

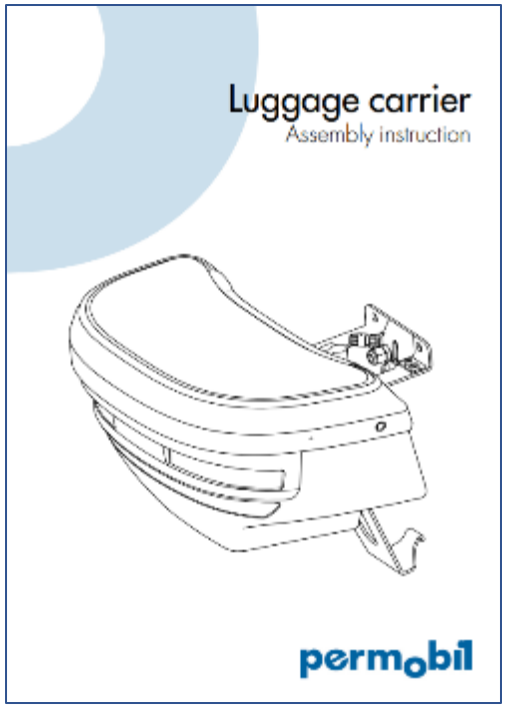

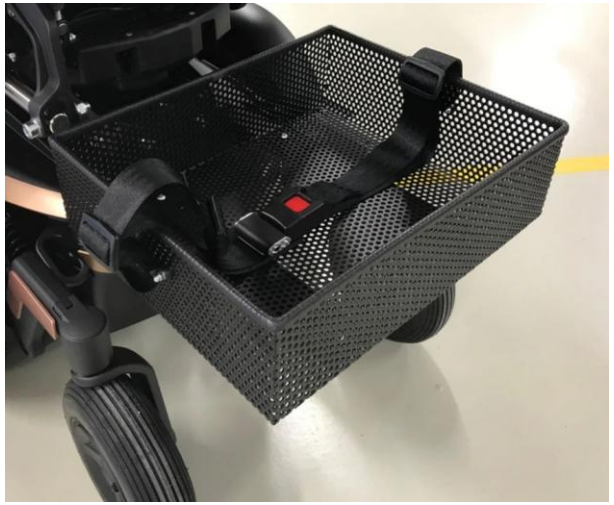

Respirator- transport kurv		
Beskrivelse	**HMS nr**	**Artikkelnummer**
Respirator- transport kurv Small 35x25x5cm	n/a	342110
Respirator- transport kurv Medium 40x30x5cm	n/a	342114
Respirator- transport kurv Large 46x40x5cm	n/a	342113

Innholdsfortegnelse>

Presenning kombistol

Presenning kombistol		
Beskrivelse	**HMS nr**	**Artikkelnummer**
Presenning kombistol	158442	310497-99-0
Presenning (tung)	002504	301833-99-0



Presenning (tung)



Presenning kombistol

Innholdsfortegnelse>

Bilfeste

Dalhsbilfeste	
HMS nr	**Artikkelnummer**
309069	1839494

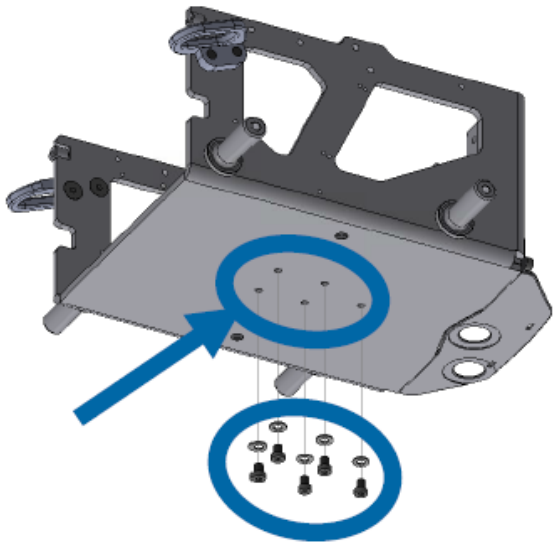

Stolen er forberedt for Dahls bilfeste

Leveres med skruer



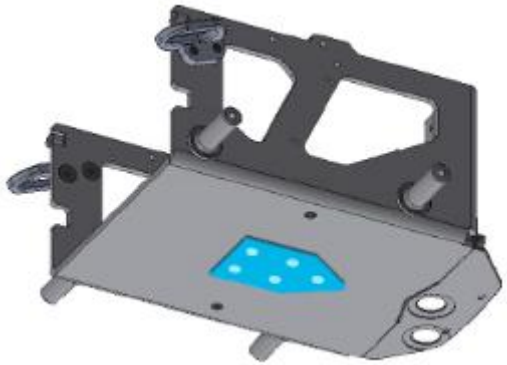

Styring

Tilbake til meny

Innholdsfortegnelse>

Styregrep

Styregrep		
Beskrivelse	**HMS nr**	**Artikkelnummer**
Liten kule d=30mm, h=30mm	169886	307189-00-0
Stor kule d=30mm, h=35mm	068674	602152-00-0
Soft ball gul d=66mm	068676	602155-99-0
U-grep liten b=75mm, h=42mm	207266	1828135
U-grep stor b=100mm, h=42mm	207264	1828137
Halvkula d=66mm, h=27mm	207265	1828139
Joystickgrep alle modeller	206896	1823297



Joystickgrep alle modeller



Kule



Soft ball



U-grep



Halvkule

Innholdsfortegnelse>

Styregrep



Joystickgrep PG

Styregrep		
Beskrivelse	**HMS nr**	**Artikkelnummer**
Trakt d=38mm, h=25mm	068679	602154-00-0
Sopp d=45mm, h=45mm	068677	602153-00-0
Pinne h=81mm, d=23mm	068675	602156-00-0
T-håndtak b=80mm, h=45mm	068678	602151-00-0
Joystickgrep PG h=30mm	264066	603086-00-0
Soft ball svart d=48mm, h=37mm	166637	1825195



Soft ball svart



Trakt



Sopp



Pinne



T-håndtak

Innholdsfortegnelse>

Styregrep Mo-Vis

Styregrep Mo-Vis		
Beskrivelse	**HMS nr**	**Artikkelnummer**
Joystick grep Micro ball d=18mm	309209	1837589
Joystick grep Micro cup d=11mm, h=15mm	309210	1837590
Joystick grep Multi cup d=30mm	309211	1837592



Joystick grep
Micro ball



Joystick grep
Micro cup



Joystick grep
Multi

Innholdsfortegnelse>

Styrepanel

Klikk her for fester til styrepanel!

Styrepanel		
Beskrivelse	**HMS nr**	**Artikkelnummer**
Styrepanel 3,5''	232488	1831273
Styrepanel 3,5'' med IR og Blåtann	231169	1833061
Styrepanel LED	192369	1825758
Styrepanel Compact Advanced R-Net	159646	1822772
Styrepanel R-Net Hevy Duty	207260	1827824
Styrepanel 3,5'' ny Power Platform	322261	616198

Power Platform stoler levert i Norge fra 01.04.2024
Klikk her for mere informasjon!



Styrepanel LED



Styrepanel Compact Advanced R-Net



Styrepanel R-Net Hevy Duty



Styrepanel 3,5'' med IR og Blåtann

Innholdsfortegnelse>

R-Net joysticker

R-Net joysticker		
Beskrivelse	**HMS nr**	**Artikkelnummer**
Compact joystick R-Net med tiltsensor	159645	1822778
Compact joystick light R-Net med tiltsensor	166427	1822986
Mini joystick R-Net	233747	1825767



Compact joystick



Mini joystick R-Net

Innholdsfortegnelse>

Styrepanel Mo-Vis



Joystick Multi R-Net
50g kraft og 8mm bevegelse

Styrepanel Mo-Vis		
Beskrivelse	**HMS nr**	**Artikkelnummer**
Joystick All-round light R-Net	309192	1837575
Joystick All-round light R-Net 300 kabel	309194	1837573
Joystick All-round light R-Net 800 kabel	309195	1837576
Joystick All-round R-Net	309197	1837578
Joystick All-round R-Net 800 kabel	309198	1837579
Joystick Multi R-Net	309203	1837572
Joystick Micro R-Net	309200	1837569
Joystick Micro R-Net 300 kabel	309201	1837570



Joystick Micro R-Net
8,5g kraft og 3,3 mm bevegelse

Leveres uten monteringsfester



Joystick All-round R-Net
250g kraft og 20mm bevegelse



Joystick All-round light R-Net
120g kraft og 7 mm bevegelse

Innholdsfortegnelse>

Styrepanelfester



Styrepanelfester		
Beskrivelse	**HMS nr**	**Artikkelnummer**
Panelholder parallel forskyvbart	233804	1832916
Panelholder 335mm VR2 R-Net	309212	1822455
Panelholder 435mm VR2 R-Net	165876	1822456
Panelholderfeste for 335/435 VR2 R-Net	204645	1825815
Høydejusterbart panelholderfeste for 335/435 VR2 R-Net	250046	1834150
Høydejusterbart panelholderfeste for panelholder parallel forskyvbart høyre	248799	1834089
Høydejusterbart panelholderfeste for panelholder parallel forskyvbart venstre	250047	1834151
Festestang Micro Joystick D6-D8 60mm ers Permobil	312205	1837588
Feste Micro Joystick ers Permobil	312206	1837586
Feste Multi Joystick ers Permobil	312207	1837591
Feste All-round Joystick stang D8 ers Permobil	312208	1837593
Ring feste All-round Joystick ers Permobil	312210	1837596

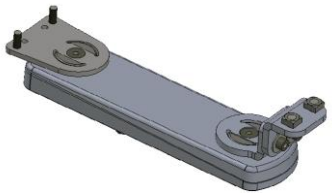

Panelholder parallell forskyvbart PLG

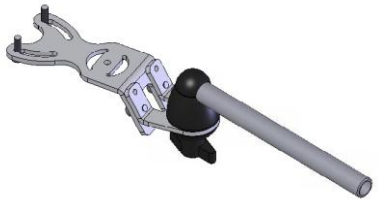

Panelholder 335/435 VR2 R-Net

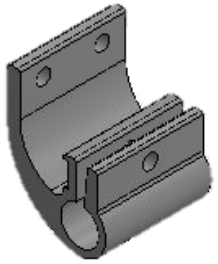

Panelholderfeste for 335/435 VR2 R-Net



Høydejusterbart panelholderfeste for PLG



Høydejusterbart panelholderfeste for 335/435 VR2 R-Net

Mo-vis



Festestang Micro Joystick D6-D8 60mm



Feste Micro Joystick



Feste Multi Joystick



Feste All-round Joystick stang D8



Ring feste All-round Joystick

Innholdsfortegnelse>

Bryterboks & fester

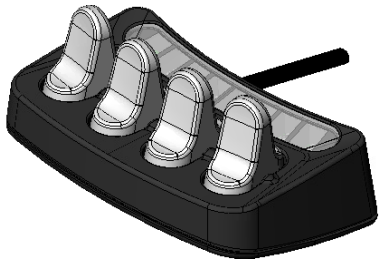

ICS bryterboks med vippebrytere

ICS bryterboks & fester		
Beskrivelse	**HMS nr**	**Artikkelnummer**
ICS bryterboks med vippe brytere	169910	1823294
ICS bryterboks med flate brytere	159265	1823293
ICS bryterboks panelfeste	196279	1822845
ICSbryterboks armlenefeste	204636	1822846
ICS bryterboks ryggfeste	204637	1829220
Layout bryterboks	252637	1822329
Layout bryterboks ny Power Platform	322264	339698
ICS bryterboks med vippe brytere 1400 mm ny Power Platform	322287	340558
ICS bryterboks med vippe brytere 3000 mm ny Power Platform	322289	340560
ICS bryterboks med flate brytere 1400 mm ny Power Platform	322286	340557
ICS bryterboks med flate brytere 3000 mm ny Power Platform	322288	340559



ICS bryterboks med flate brytere

Power Platform stoler levert i Norge fra 01.04.2024
Klikk her for mere informasjon!



Layout bryterboks

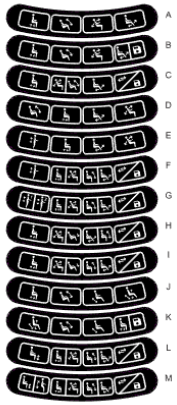

Layout bryterboks for stoler med ny Power Platform



ICS bryterboks armlenefeste

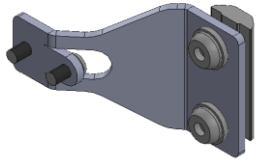

ICS bryterboks ryggfeste

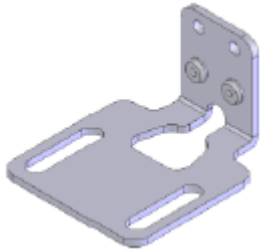

ICS bryterboks panelfeste

Innholdsfortegnelse>

Tri-Lock midtlinjefeste



Tri-lock midtlinjefeste		
Beskrivelse	**HMS nr**	**Artikkelnummer**
Komplett sats med R-Net JSM feste	256608	1835297
Komplett sats med R-Net Compact joystickfeste	309216	1835298
Enkeltstående feste R-Net JSM	311318	1834744
Enkeltstående feste R-Net Compact joystick	309215	1834743
Enkeltstående Feste R-Net OMNI 2 display	311319	1834817

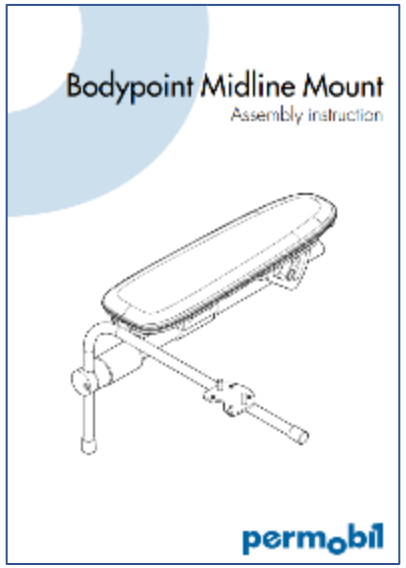

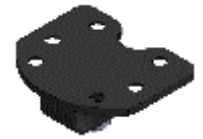

Enkeltstående feste R-Net JSM

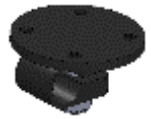

Enkeltstående feste R-Net Compact joystick



Enkeltstående feste R-Net OMNI 2 display

Innholdsfortegnelse>

Utsvingbar hakestyring

Utsvingbar hakestyringsfeste			
Beskrivelse	**Side montering av hodestøtte**	**HMS nr**	**Artikkelnummer**
Svingbar hakestying mini joystick	Høyre	309152	1835857
Svingbar hakestying mini joystick	Venstre	269939	1835856
Svingbar hakestying compact joystick	Høyre	298416	1835855
Svingbar hakestying compact joystick	Venstre	309150	1835854
Permofix feste compact joystick	N/A	298415	0027-7024A
Permofix feste mini joystick	N/A	215428	0027-7004A

Leveres komplett med feste og uten hodestøtte

Obs! Festearmen for hodestøtten må være av typen Bodilink



Klikk her for å komme til Bodilink hodestøtte!



Innholdsfortegnelse>

Brytere til compact joystick

Brytere til compact joystick		
Beskrivelse	**HMS nr**	**Artikkelnummer**
Dobeltbrytersett compact joystick	169892	0035-7014A
Brytersett til hakestyring compact joystick	169889	0035-7011A



Dobbeltbrytersett compact joystick



Brytersett til hakestyring compact joystick

Innholdsfortegnelse>

Brytere

Brytere		
Beskrivelse	**HMS nr**	**Artikkelnummer**
Buddy bryter gul	309176	1820100
Buddy bryter rød	309177	1820096
Buddy bryter svart	207254	1820095
Micro light bryter	206933	1820039
Mini cup bryter	207253	1820029
Gripe bryter	250026	1820042
Bryter Piko 28 mm blå sommerfugl	322173	599244-99-0
Bryter Piko 28 mm gul sommerfugl	322174	599243-99-0
Bryter Piko 28 mm rød sommerfugl	322175	599242-99-0

Klikk her for forlengerkabler!



Micro light bryter



Mini cup bryter



Gripebryter



Buddy bryter

Innholdsfortegnelse>

Brytere Mo-Vis



Brytere Mo-Vis		
Beskrivelse	**HMS nr**	**Artikkelnummer**
Bryter Grønn	309179	1837601
Bryter Svart	309182	1837597
Bryter Rød	309181	1837598
Bryter Gul	309180	1837599
Bryter Blå	309183	1837600

Klikk her for forlengerkabler!

Innholdsfortegnelse>

Ledsagerstyring

Ledsagerstyring R-Net Corpus 3G		
Beskrivelse	**HMS nr**	**Artikkelnummer**
Forus ledsagerstyring Corpus 3G m/feste	207275	1830615
Co-pilot Corpus 3G	207271	1826502
Ledsagerstyring Scoot m/feste	309221	1837583
Ledsagerstyring 3,5'' R-Net joystick	250099	1831799
Ledsagerstyring LED R-Net joystick	250101	1831801
Ledsagerstyring ekstrapanel R-Net	252553	1831802
Ledsagerpanelfeste med håndstøtte	217058	1831784
Nødstopp Forusledsagerstyring	197440	1828034
Nødstopp Co-pilot	.065983	312380-99-0
Nødstopp med overgang ny Power Platform	322281	341274
Kabel nødstopp ny Power Platform	322282	337084



1831799



1831802



1831801



Inkludert

Power Platform stoler levert i Norge fra 01.04.2024
Klikk her for mere informasjon!



Co-pilot Corpus 3G

NB! Husk å vurder om du må bestill ekstern ladeplugg og ryggfeste til ISC-knappeboks hvis dere skal bytte styring til Co-pilot eller Scoot ledsagerstyring.



Ledsagerstyring Scoot m/feste



Forus ledsagerstyring



Nødstopp

Innholdsfortegnelse>

R-Net låsenøkkel

R-Net låsenøkkel	
HMS nr	**Artikkelnummer**
157750	308802-99-0



Spesialstyring

Tilbake til meny

Innholdsfortegnelse>

OMNI 2



OMNI 2		
Beskrivelse	**HMS nr**	**Artikkelnummer**
Omni 2 kontroll modul Corpus 3G	287170	1835500
Omni 2 display kabel 1,5 m	309219	1835247
Omni 2 Display kabel 2 m	292094	1835138
Permofix Omni 2 feste adapter	292095	0027-2086A
Omni 2 Display Ny Power Platform	322283	616592
Omni 2 kit med kabel ny Power Platform	322284	339526

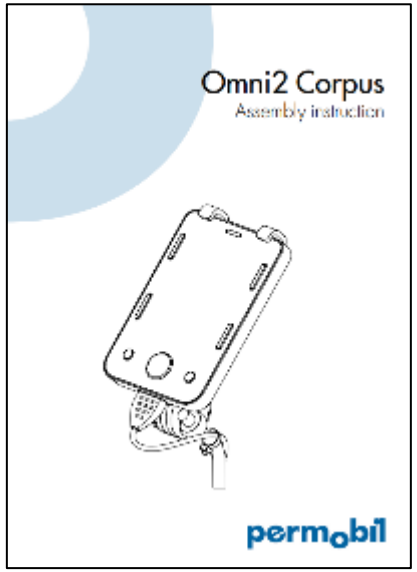

For å få et fullverdig styresystem må man ha OMNI 2 kontroll modul, passende joystick, feste til displayet og riktig displayfesteadapter.

Obs! Hvis det ikke er montert en joystick med integrert ladekontekt, må en ekstern ladekontakt også monteres. Klikk her for å komme til ladekontakt!

Power Platform stoler levert i Norge fra 01.04.2024 Klikk her for mere informasjon!

Innholdsfortegnelse>

OMNI 2 styrepanel

OMNI 2 joystick		
Beskrivelse	**HMS nr**	**Artikkelnummer**
Compact joystick OMNI	309190	1822988
Compact joystick light OMNI	287169	1822990
Mini joystick OMNI	292097	1821743
Input device knappestyring	068124	1828888

OMNI 2 joysticker har en annen kontaktplugg en standard joysticker

Leveres uten fester

Brytere klikk her!

Klikk her for fester!



Compact joystick OMNI



Input device knappestyring

Innholdsfortegnelse>

OMNI 2 Mo-Vis styrepanel

Styrepanel Mo-Vis OMNI 2		
Beskrivelse	**HMS nr**	**Artikkelnummer**
Joystick All-round OMNI	309196	1837580
Joystick All-round light OMNI	309192	1837577
Joystick Multi OMNI	309202	1837574
Joystick Micro OMNI	309199	1837571



Joystick Multi R-Net
50g kraft og 8mm bevegelse



Joystick Micro R-Net
8,5g kraft og 3,3 mm bevegelse

Leveres uten monteringsfester



Joystick All-round R-Net
250g kraft og 20mm bevegelse



Joystick All-round light R-Net
120g kraft og 7 mm bevegelse

Innholdsfortegnelse>

OMNI 2 skjermfeste

OMNI 2 display feste og adaptere		
Beskrivelse	**HMS nr**	**Artikkelnummer**
OMNI 2 display adapter til Permofix	292095	0027-2086A
OMNI 2 display adapter til BP Tri-Lock midtstyringsfeste	311319	1834817
Svingbart OMNI 2 display feste	298417	1826839

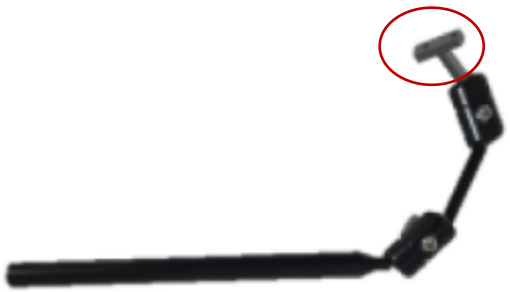

OMNI 2 display adapter til Permofix
Resten av feste kan bygges slik man ønsker med Permofix



Svingbart OMNI 2 display feste



OMNI 2 display adapter til BP Tri-Lock midtstyringsfeste

Innholdsfortegnelse>

Spesial styresystemer

Spesial styresystemer		
Beskrivelse	**HMS nr**	**Artikkelnummer**
Hodestyring (Head Array)	N/A	0055-7055A
Fotstyring	N/A	1827372
Munevo	328812	617419







Innholdsfortegnelse>

Interface moduler

Interface moduler		
Beskrivelse	**HMS nr**	**Artikkelnummer**
Alternativ bryterpanel ICS (mini-jack innganger	169882	1823591
Stero splitter 3,5 mm mini-jack	311352	0044-5014A
Remote Button Interface	201406	0049-7010A
Input/output modul R-Net	216133	1825773

Klikk her for veske til oppbevaring!



Input/output modul R-Net
Brukes til å styre 3-parts utstyr



Stero splitter 3,5 mm mini-jack
Brukes ifm brytere til styreboks



Alternativ bryterpanel ICS 8 mini-jack innganger
Brukes til å styre setefunksjoner med løse brytere



Remote Button Interface
Brukes til å styre lys og setefunksjoner med løse brytere

Innholdsfortegnelse>

DL ryggveske

DL ryggveske	
HMS nr	**Artikkelnummer**
248748	1821541

Leveres med fester



Brukes til å oppbevare koblingsbokser ol.



Permofix

Tilbake til meny

Innholdsfortegnelse>

Permofix





Permobil Grunnpakke + Oppgraderingssats
0027-7029a (inkl. 0027-7023a+0027-7028a)

Grunnpakke
0027-7023A

Oppgraderingssats Permobil
0027-7028a

Permofix grunnpakke		
Beskrivelse	**HMS nr**	**Artikkelnummer**
Permofix grunnpakke + Oppgraderingssats	251742	0027-7029A
Permofix grunnpakke	311350	0027-7023A
Oppgraderingssats	N/A	0027-7028A

Innholdsfortegnelse>

Permofix

Startkit



- Hus base 0027-2036a (10 stk)
- Kombi ende 0027-2029a (5 stk)
- Base forlengning 0027-2006a (1 stk)
- T-stopp sideuttak ende 0027-2040a (4 stk)
- Låsekulestøtte 0027-2017a (16 stk)
- Låsekulestøtte forlenaning 0027-2007a (1 stk)
- Låsekule 0027-2001a (20 stk)
- Bolt M5x20 7000-2055a (15 stk)
- Stang Ø8x50 0027-2010a (5 stk)



- Stang Ø8x75 0027-2011a (5 stk)
- Stang Ø8x100 0027-2012a (5 stk)
- Stang Ø8x150 0027-2013a (5 stk)
- Stang Ø8x200 0027-2014a (5 stk)
- Stang Ø8x250 0027-2015a (5 stk)
- Stang Ø8x300 0027-2016a (5 stk)
- Svanehals 150mm 0027-7017a (1 stk)
- Insexnyckel 4mm 7000-2057a (1 stk)
- Base ende 0027-2002a (10 stk)



- Festeplate 0027-2009a (6 stk)
- Mellomlås 0027-2041a (4 stk)
- Fordeler 0027-2004a (4 stk)
- Låsekulestøtte dobbel 0027-2052a (4 stk)
- Låsekulestøtte forlenget 0027-2039a (10 stk)
- Kon eksl gjenger 0027-2035a (15 stk)
- Kon gjenget 0027-2030a (15 stk)
- Bruksanvisning 0027-8030a (1 stk)

Innholdsfortegnelse>

Permofix

Permofix grunnpakke								
Beskrivelse	**HMS nr**	**Artikkelnummer**	**Beskrivelse**	**HMS nr**	**Artikkelnummer**	**Beskrivelse**	**HMS nr**	**Artikkelnummer**
Hus base	311342	0027-2036A	Stang Ø8x75	215431	0027-2011a	Festeplate	311332	0027-2009a
Kombi ende	311339	0027-2029a	Stang Ø8x100	311333	0027-2012a	Mellomlås	311345	0027-2041a
Base forlengning	311330	0027-2006a	Stang Ø8x150	311334	0027-2013a	Fordeler	311328	0027-2004a
T-stopp sideuttak ende	311344	0027-2040a	Stang Ø8x200	311335	0027-2014a	Låsekulestøtte dobbel	311346	0027-2052a
Låsekulestøtte	311338	0027-2017a	Stang Ø8x250	311336	0027-2015a	Låsekulestøtte forlenget	311343	0027-2039a
Låsekulestøtte forlenging	311331	0027-2007a	Stang Ø8x300	311337	0027-2016a	Kon eksl gjenger	311341	0027-2035a
Låsekule	311326	0027-2001a	Svanehals 150mm	248750	0027-7017a	Kon gjenget	311340	0027-2030a
Bolt M5x20	215426	7000-2055a	Umbrakonøkkel 4mm	N/A	7000-2057a	Bruksanvisning	N/A	0027-8030a
Stang Ø8x50	215432	0027-2010a	Base ende	311327	0027-2002a			

Innholdsfortegnelse>

Permofix oppgraderingssats

Oppgraderingssats



Oppgraderingssats		
Beskrivelse	**HMS nr**	**Artikkelnummer**
Displayfeste	215430	0027-2008a
Pemobiladapter 80mm	311329	0027-2005a
Pemobiladapter 250mm	311349	0027-2083a
Base sideutak ende 14mm	311347	0027-2058a
Støtte for 14mm	311348	0027-2059a
Adapter Unitrack	215426	0027-2055a

Innholdsfortegnelse>

Permofix ledd



Utsvingbar lås
0027-7007a



Base kobling
0027-7005a



Base sideutgang 8mm
0027-7004a
Base sideutgang 14mm
0027-7027a



Base kombi ende
0027-7025a



Base festeplate
0027-7006a
Base festeplate inkl sideutgang 8mm
0027-7024a





Joystick compact 8mm
0035-7009a
Feste joystick compact rør hakestyring
0035-7010a

Permofix ledd		
Beskrivelse	**HMS nr**	**Artikkelnummer**
Utsvingbar lås	235322	0027-7007a
Base kobling	287033	0027-7005a
Basesideutgang 8mm	215428	0027-7004a
Basesideutgang 14mm	311351	0027-7027a
Base kombi ende	215429	0027-7025a
Base festeplate	215427	0027-7006a
Base festeplate inkl sideutgang 8 mm	298415	0027-7024a
Joystick compact 8mm	207262	0035-7009a
Feste joystick compact rør hakestyring	207259	0035-7010a