Bruksanvisning

Svenska

Explorer Mini

CE

Välkommen till Permobil-familjen

Ditt barns utforskning av världen med hjälp av Explorer Mini har precis börjat, och vi hoppas att han eller hon kommer att få stor glädje av Explorer Mini. Den här rullstolen är utformad för att ge bästa möjliga komfort och största möjliga glädje, samtidigt som den uppfyller alla säkerhets- och miljökrav.

Framställd och utgiven av Permobil

Utgåva: 3

Datum: 2021-02-25

Ordernr: 336200 swe-SE

Så här kontaktar du Permobil

Permobil AB
Per Uddéns väg 20
861 36 Timrå
Sverige

Tel: 060-59 59 00
Fax: 060-57 52 50
E-post: info@permobil.com
Webb: www.permobil.com

Huvudkontor för Permobil-koncernen

Permobil AB
Per Uddéns väg 20
861 36 Timrå
Sverige

Tel: 060-59 59 00
Fax: 060-57 52 50
E-post: info@permobil.com
Webb: www.permobil.com

1 Viktig information 11
1.1 Garanti 12
1.2 Produktgodkännande 13
1.3 Teknisk support 14
1.4 Rapportera incidenter 14
1.5 Reservdelar och tillbehör 15
1.6 Beställa dokumentation 15
1.7 Kassering och återvinning 16

2 Säkerhetsföreskrifter 17
2.1 Checklista före användning 18
2.2 Beskrivningar av varningstexter 19
2.3 Säkerhetsföreskrifter 21

3 Lär känna din rullstol 27
3.1 Översikt 29
3.2 Tekniska specifikationer 30
3.3 Konstruktion och funktion 38
3.4 Manöverpanel 44
3.5 Tillbehör 51
3.6 Etiketter 53

4 Inställningar 59
4.1 Sits 61
4.2 Bords- och ryggstödsenhet 68

4.3 Bordsplatta 70
4.4 Dyna....72

5 Hantering och körning....75
5.1 Körställningar 79
5.2 Starta Explorer Mini 81
5.3 Stänga av Explorer Mini 82
5.4 Batterisparfunktion....83
5.5 Körteknik....84
5.6 Ställa in maxhastighet 86
5.7 Låsa och låsa upp Explorer Mini 88
5.8 Körbegränsningar 91
5.9 Joystickfel när Explorer Mini startas 98
5.10 Joystickfel och blinkande LED-lampor....99
5.11 Elfel 100
5.12 Batterier 101
5.13 Transportera rullstolen 108

6 Underhåll och reparationer....113
6.1 Underhålls- och inspektionsschema 115
6.2 Batterier och förvaring....116
6.3 Rengöring....118

7 Felsökning....121
7.1 Felsökningsguide 122

Index 126

1 Viktig information

Innan ditt barn börjar använda Explorer Mini är det viktigt att du läser igenom och förstår innehållet i den här användarmanualen, i synnerhet säkerhetsföreskrifterna.

Den här manualen är avsedd att läsas och tillämpas av vårdnadshavaren.

Du kan också hitta information om våra produkter på vår webbplats: www.permobil.com.

All information och alla bilder, illustrationer och specifikationer är baserade på den produktinformation som fanns tillgänglig när den här användarmanualen trycktes. Bilder och illustrationer i manualen är typexempel och är inte avsedda att vara exakta avbildningar av olika delar på Explorer Mini.

Vi förbehåller oss rätten att göra ändringar på produkten utan föregående meddelande.

Synskadade kan hämta det här dokumentet via www.permobil.com. Förstoringsverktyget i PDF-läsaren kan användas för att förstora text och bilder till önskad storlek.

1.1 Garanti

Garantiinformationen specificerar garantivillkoren. Se https://permobilus.com/support/warranties/ för mer information om tillämpliga garantier.

Permobils elrullstolar omfattas av ett års garanti eller enligt det aktuella avtalet. Garantin täcker funktionsfel och defekter i material och utförande som uppstår vid normal användning under garantiperioden.

Garantin täcker inte:

- Defekter på grund av normalt slitage.
- Slitdelar som batterier, däck, slangar, klädsel och dynor.
- Defekter orsakade av bristfälligt underhåll.
- Defekter och skador orsakade av stötar eller kollisioner.

Konsumentköplagen gäller alla inköp gjorda av privatpersoner. Garantireparationer måste utföras av Permobil eller en Permobil-partner.

Kontakta Permobils kundtjänst för mer information:

Telefon:	060-59 59 03
Fax:	060-59 59 10
E-post:	supportgruppen@permobil.se

VIKTIGT!

Icke godkänt byte av delar

Om någon del byts ut utan godkännande från Permobil upphör rullstolens garanti att gälla. Permobil tar inget ansvar för eventuella förluster som uppstår till följd av att en komponent till styrsystemet öppnas, justeras eller ändras utan tillstånd.

1.2 Produktgodkännande

Denna produkt uppfyller kraven i:

- EN 12184
- ISO 7176-9
- ISO 7176–14
- ISO 7176-15
- ISO 7176-16
- ISO 7176–21
- ISO 7176–8

1.3 Teknisk support

Om det skulle uppstå tekniska problem, kontakta Permobils kundtjänst:

Telefon:	060-59 59 03
Fax:	060-59 59 10
E-post:	supportgruppen@permobil.se

Var beredd att uppge rullstolens serienummer, som sitter på chassit, för att säkerställa att du får rätt hjälp. Se 3.6.1 *Serienummer på basmodulen*, Sid. 54.

1.4 Rapportera incidenter

Kontakta närmaste Permobil-representant om en incident inträffar. De är vanligtvis samma person som du hade kontakt med vid inköpet. Använd länken på www.permobil.com för att kontakta din kontaktperson. Klicka på länken till ditt land och öppna sedan kontaktsidan. På den här sidan finns kontaktuppgifter och ett dokument där du kan ange den information vi behöver för att undersöka incidenten. Ange så mycket information som möjligt, detta är till stor hjälp för oss.

Vi ber dig skicka in incidentrapporter för att hjälpa oss att förbättra kvaliteten och se till att vår produkt är säker under hela sitt livslängd.

För att uppfylla dessa krav och säkerställa att våra produkter förblir säkra i dina händer behöver vi din hjälp. Vi hoppas att du aldrig behöver använda informationen på den här sidan men om en olyckshändelse inträffar, ber vi dig kontakta oss.

1.5 Reservdelar och tillbehör

Reservdelar och tillbehör måste beställas via Permobils kundtjänst:

Telefon:	060-59 59 01
Fax:	060-57 24 86
E-post:	partorders@permobil.se

Använd endast tillbehör och reservdelar som har godkänts av Permobil.

Den förväntade livslängden för denna produkt är fem år.

1.6 Beställa dokumentation

Om du behöver ytterligare ett exemplar av denna manual kan du beställa det från Permobil. Uppge beställningsnumret som anges på baksidan.

1.7 Kassering och återvinning

Kontakta Permobil för information om gällande kasseringsavtal:

Telefon:	060-59 59 03
Fax:	060-59 59 10
E-post:	supportgruppen@permobil.se

2 Säkerhetsföreskrifter

En elrullstol är ett motordrivet fordon och därför ska särskild försiktighet iakttas vid användning av den.

Läs igenom och följ alla instruktioner och säkerhetsföreskrifter i manualen som medföljer Explorer Mini. Läs säkerhetsföreskrifterna och varningarna mycket noggrant så att ditt barn inte skadas och så att risken för skador Explorer Mini minimeras.

Permobil ansvarar inte för person- eller egendomsskador som uppstår på grund av att användaren eller en annan person inte respekterar varningarna och instruktionerna i den här användarmanualen. Permobil ansvarar inte för person- eller egendomsskador som uppstår på grund av bristande omdöme.

Explorer Mini är en medicinteknisk produkt som förskrivs av vårdpersonal. Det slutgiltiga valet av rullstolstyp och inköpet åligger barnets vårdnadshavare och hans eller hennes vårdgivare. Permobil ansvarar inte för olämpliga förskrivningar eller val av modeller eller funktioner eller för olämpliga installationer på rullstolen.

Explorer Mini får endast användas när en vuxen finns i närheten och har barnet under ständig uppsikt. Testa knapparna och deras inställningar på manöverpanelen innan barnet börjar använda Explorer Mini.

Alla delar av Explorer Mini som användaren kommer i kontakt med är tillverkade av biokompatibelt material.

2.1 Checklista före användning

Explorer Mini levereras färdigmonterad. Utöver Explorer Mini innehåller leveransen följande delar:

- Dyna (fäst på ryggstödet).
- Användarmanual för Explorer Mini.
- Batteriladdare.
- Bruksanvisning för batteriladdaren.
- Dekaler.

Innan du börjar använda Explorer Mini bör du kontrollera att inga skador har uppstått under transport:

- Kontrollera att alla delar som ska ingå i leveransen finns med. Om du tror att något saknas ska du kontakta din återförsäljare så snart som möjligt.
- Kontrollera att inga levererade delar är skadade. Om du tror att något är skadat eller inte stämmer ska du kontakta din återförsäljare så snart som möjligt.
- Kontrollera att inga delar sitter löst på Explorer Mini och att det inte finns några lösa smådelar. Om du upptäcker lösa smådelar ska du kontakta din återförsäljare så snart som möjligt.

Innan du börjar använda Explorer Mini rekommenderar vi också att du laddar batterierna. Anvisningar för hur du laddar batterierna finns under 5.12.1 *Ladda batterierna*.

2.2 Beskrivningar av varningstexter

Följande varningstexter i form av varningar, anmärkningar och förklarande texter används i hela manualen för att uppmärksamma sådant som är viktigt för säkerheten:

FARA!

Fara

Anger en farlig situation som, om den inte undviks, kan leda till dödsfall eller allvarlig personskada och skador på produkten eller annan egendom.

VARNING!

Varning

Anger en farlig situation som, om den inte undviks, kan leda till allvarlig personskada eller dödsfall samt skador på produkten eller annan egendom.

FÖRSIKTIGHET!

Försiktighet

Anger en farlig situation som, om den inte undviks, kan leda till lindrig eller måttlig personskada samt skador på produkten och annan egendom.

VIKTIGT!

Observera

Anger en viktig men inte farlig situation som, om den inte undviks, kan leda till skador på produkten eller annan egendom.

Informerar om de villkor och omständigheter som informationen avser.

2.3 Säkerhetsföreskrifter

VARNING!

Låt inte barnet använda Explorer Mini på egen hand

Explorer Mini får endast användas när en vuxen är närvarande och har barnet under ständig uppsikt.

VARNING!

Lägg inga tunga föremål på bordet

Lägg inga tunga föremål på bordet. Om så sker kan Explorer Mini få sämre stabilitet.

FÖRSIKTIGHET!

Användning

Explorer Mini får inte köras på allmän väg eller i trappor eller rulltrappor.

FÖRSIKTIGHET!

Lyftrestriktioner

Lyft eller flytta inte rullstolen i någon av dess löstagbara delar. Om du gör det kan person- eller egendomsskador uppstå, inklusive skador på rullstolen.

FÖRSIKTIGHET!

Handhavande, dra och mindre stötar

Använd inte rullstolen för att dra föremål och häng aldrig tunga föremål på Explorer Mini. Om du gör det kan person- eller egendomsskador uppstå, inklusive skador på rullstolen.

Om Explorer Mini skadas på något sätt ska du sluta använda den. Annars finns risk för personskador.

VARNING!

Modifieringar

Modifiera inte Explorer Mini eller någon av dess komponenter. Tillåtna justeringar beskrivs i kapitlet Inställningar i den här manualen.

Den första konfigurationen och alla eventuella reparationer ska utföras av en kvalificerad servicetekniker.

VARNING!

Viktbegränsningar

Barnet får inte använda Explorer Mini om han eller hon överskrider den maximala användarvikt som anges i de tekniska specifikationerna i den här manualen.

FÖRSIKTIGHET!

Annan körsträcka

Körsträckan som anges i de tekniska specifikationerna i den här användarmanualen har uppmätts med batteristatus och miljöförhållanden som överensstämmer med ISO 7176-4:2008. Vid användning av Explorer Mini kan körsträckan skilja sig från det angivna värdet på grund av annan batteristatus och andra miljöförhållanden.

VARNING!

Passagerare är inte tillåtna

Explorer Mini får endast användas av det barn som den har förskrivits till. Barnet får inte försöka ta med sig passagerare. Om han eller hon gör det kan Explorer Mini välta och orsaka kroppsskada.

VARNING!

Förhindra oavsiktliga rörelser

Kontrollera att Explorer Mini är avstängd innan du lyfter i eller ur barnet.

FÖRSIKTIGHET!

Skador under transport

Det är mycket viktigt att du så snabbt som möjlig informerar Permobil om rullstolen och dess tillbehör har skadats under transport eller körning eller på grund av andra orsaker. Risk finns att rullstolen och dess tillbehör inte längre kan användas på ett säkert och riskfritt sätt. Kontakta tjänsteleverantören eller Permobil för mer information.

FARA!

Använd inte Explorer Mini som stol i ett motorfordon

Barnet får inte sitta i Explorer Mini när Explorer Mini transporteras i ett fordon. Explorer Mini är inte konstruerad för persontransport i motorfordon. Risken för kroppsskador är stor om denna säkerhetsinstruktion inte följs.

VARNING!

Miljöförhållanden

Skydda rullstolen och dess elektronik mot fukt i form av t. ex. regn, snö, smuts eller stänk. Om stolen exponeras för fukt kan den kortslutas, fatta eld och orsaka person- eller egendomsskador. Om rullstolen har exponerats för fukt ska du inte använda den förrän den är helt torr.

Använd inte Explorer Mini på isiga, våta eller hala underlag.

VARNING!

Heta ytor i solljus

Placera inte Explorer Mini i direkt solljus under en längre tid. Om du gör det kan ytorna bli varma och orsaka kroppsskador på användaren.

VARNING!

Var försiktig när du använder rullstolen i syrerika miljöer

Var försiktig när du använder Explorer Mini i miljöer där syrehalten kan vara högre än normalt, till exempel på en sjukhusavdelning där syrgasslangar används. En hög syrehalt innebär en ökad brandrisk.

VIKTIGT!

Flamskydd

Flamskyddet beror på rullstolens användning och ålder och kan förändras med tiden.

FÖRSIKTIGHET!

Underhåll och service

Utför endast de mindre justeringar och underhållsåtgärder som beskrivs i användarmanualen.

All annan service, reparation och underhåll på Permobils produkter, inklusive programmering av styrsystemet, ska utföras av behörig servicetekniker som är godkänd av Permobil. Felaktiga inställningar kan leda till osäker användning av rullstolen och kan göra den instabil eller okontrollerbar. Sådana ändringar kan även göra att garantin inte gäller.

FÖRSIKTIGHET!

Icke godkända eftermarknadstillbehör

Använd inte delar eller tillbehör som inte har godkänts av Permobil.

Användning av ej godkända tillbehör och reservdelar kan leda till förändringar som gör rullstolen instabil och okontrollerbar.

Produktgarantin kan upphöra att gälla om icke auktoriserade delar eller tillbehör används.

VARNING!

Laddningsförhållanden för att förhindra brand och explosion

Använd endast laddare med en laddström på högst 1,5 A (medelvärde). Batterierna får inte laddas utomhus, i ett badrum eller annat våtutrymme. När laddaren är ansluten kan rullstolen inte köras.

VARNING!

Använd endast den medföljande batteriladdaren

Om du använder andra laddare kan det uppstå problem vid laddning av rullstolen, batteriets livslängd kan förkortas och batterierna, rullstolens elektronik eller laddaren kan skadas. Det finns också risk för överhettning och brand.

FÖRSIKTIGHET!

Återvinning av batterier

Förbrukade batterier måste omhändertas på ett ansvarsfullt sätt i enlighet med lokala återvinningsbestämmelser.

VIKTIGT!

Förvaring

Stäng alltid av rullstolen när den inte används.

Förvara aldrig rullstolen i utrymmen där det finns risk för kondensbildning (imma eller fukt på ytorna), till exempel i närheten av en pool eller i tvättstugor och liknande utrymmen.

Om du är osäker på hur rullstolen ska förvaras kan du kontakta din leverantör eller Permobil för mer information.

VARNING!

Skador och/eller funktionsfel

Om du i något läge upplever att Explorer Mini inte fungerar som den ska eller misstänker att något är fel ska du avbryta användningen, stänga av rullstolen och kontakta din service-leverantör eller Permobil för mer information.

VIKTIGT!

Flamskydd

Stoppade delar har testats med avseende på antändlighet. Plastdelar som är i kontakt med användaren och stoppade delar uppfyller kraven i EN 1021–2 och ISO 7176–16. Stoppade delar uppfyller även kraven i CAL TB 117–2013. Plastdelar som omsluter elektroniska komponenter uppfyller kraven i UL94 V-0.

FÖRSIKTIGHET!

EMC-krav

Elektroniken i en elrullstol kan påverkas av externa elektromagnetiska fält (exempelvis mobiltelefoner). På liknande sätt kan rullstolens elektronik själv avge elektromagnetiska fält som kan påverka omgivningen (exempelvis larmsystem i affärer).

Gränsvärdena avseende elektromagnetisk kompatibilitet (EMC) för elrullstolar fastställs i den internationella standarden för elrullstolar, ISO 7176-21.

Permobils elrullstolar överensstämmer med dessa gränsvärden.

VIKTIGT!

Radiosändare

Radiosändare kan påverka rullstolens funktion. Använd inte den här typen av apparater i närheten av produkten.

VARNING!

Efter en eventuell allvarlig olycka ska all användning avbrytas.

Använd inte Explorer Mini om den har tappats, krossats, utsatts för brand, varit under vatten eller varit inblandad i en fordonsolycka eller annan extraordinär händelse. Händelser som dessa kan leda till betydande skador som är omöjliga att upptäcka vid inspektion.

Skador som orsakas av sådana incidenter täcks inte av tillverkarens garanti.

Kontakta Permobil AB för att komma i kontakt med en teknikansvarig som kan ge mer information.

3 Lär känna din rullstol

3.1 Översikt 29

3.2 Tekniska specifikationer 30
3.2.1 Mått och vikt 31
3.2.2 Hjul 33
3.2.3 Prestanda 34
3.2.4 Batterier 36
3.2.5 Säkringar 37

3.3 Konstruktion och funktion 38
3.3.1 Sits 39
3.3.2 Bords- och ryggstödsenhet 39
3.3.3 Basmodul 41

3.4 Manöverpanel 44
3.4.1 Ladduttag 46
3.4.2 På/av-knapp 47
3.4.3 Knappar för maxhastighet 47
3.4.4 Indikator för maxhastighet 48
3.4.5 Knapp för signalhorn 48
3.4.6 Batteriindikator 49
3.4.7 Joystick 50

3.5 Tillbehör 51
3.5.1 Dekaler 52

3.6 Etiketter 53
3.6.1 Serienummer på basmodulen 54
3.6.2 Läs anvisningarna 55
3.6.3 Klämrisk 55
3.6.4 Körbegränsningar 56
3.6.5 Huvudströmbrytare och startknapp 56
3.6.6 Kopplingsschema 57

3.1 Översikt

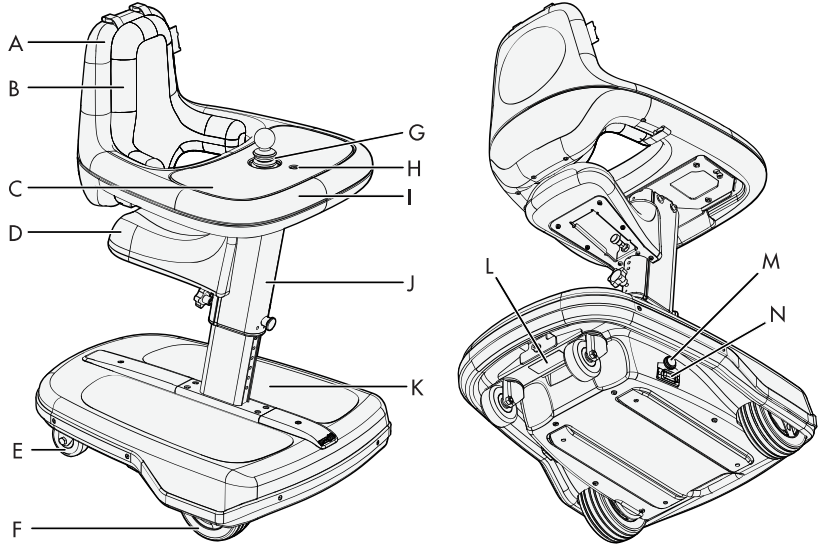

Bild 1. Explorer Mini översikt.

A. Ryggstöd (del av bords- och ryggstödsenheten)
B. Dyna
C. Bordsplatta
D. Sits
E. Länkhjul
F. Drivhjul
G. Joystick
H. På/av-knapp
I. Bord (del av bords- och ryggstödsenheten)
J. Sitspelare
K. Basmodul
L. Serienummer
M. Startknapp
N. Huvudströmbrytare

3.2 Tekniska specifikationer

Produktnamn (P):	Explorer Mini
Rullstolens klass (W):	A
Höjd (A)	Min.: 725 mm (28″) Max: 920 mm (36″)
Bredd (B)	490 mm (19″)
Längd (C)	635 mm (25″)

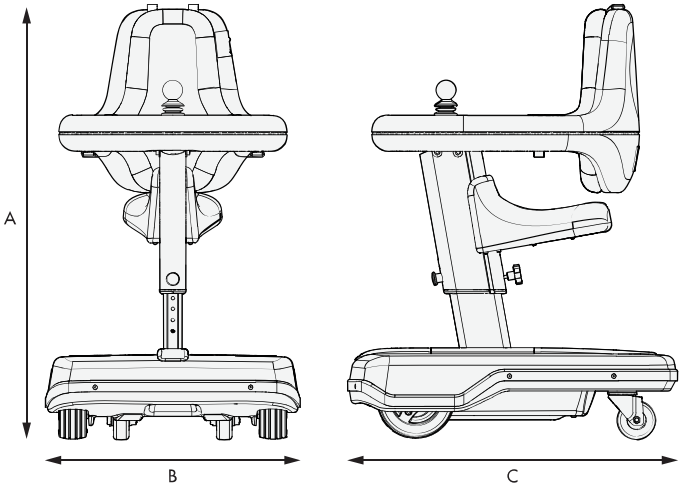

3.2.1 Mått och vikt

Höjd	Min.: 725 mm (28″) Max: 920 mm (36″) 9 steg om 25 mm (1″).
Totalhöjd i stående position	920 mm (36″) Mätningen görs från testytan till rullstolens högsta del (ryggstödet) när bordet och ryggstödet är i det högsta läget.
Förvaringshöjd i stående position	725 mm (28″)
Bredd, inklusive total bredd i stående position	490 mm (19″)
Längd	635 mm (25″)
Totallängd i stående position	635 mm (25″)
Vikt, inklusive batterier	23,8 kg (52 lb.)
Chassits vikt, tyngsta löstagbara del	22,9 kg (50 lb.)
Minsta transporthöjd	722 mm (28″)
Minsta transportbredd	490 mm (19″)
Minsta transportlängd	635 mm (25″)
Pelarens bredd	52 mm (2″)
Bordets bredd	440 mm (17,3″)
Bordets längd	520 mm (20,1″)
Bordets djup	240 mm (9,4″)
Avstånd från bord till basmodul (fotstöd)	Min.: 360 mm (14,2″) Max: 560 mm (22″) 9 steg om 25 mm (1″).

Avstånd från bord till ryggstöd	155 mm (6,1″)
Avstånd mellan armstöd	250 mm (9,8″)
Avstånd från armstöd till sits	Min.: 155 mm (6″) Max: 215 mm (8″)
Sitsbredd	190 mm (7,5″)
Sitsdjup	165 mm (6,5″)
Sitsvinkel	5°
Höjd från sits till golv	Min.: 300 mm (12″) Max: 560 mm (22″) 9 steg om 25 mm (1″) och 4 steg om 15 mm (0,6″).
Avstånd från fotstöd till sits	150–390 mm (6″–15″)
Vinkel mellan benstöd och sittyta	34,5°–155°
Ryggstödsvinkel	93°
Ryggstödets höjd	360 mm (14″)

3.2.2 Hjul

Däcktyper	Solida (luftfria)		
Drivhjulens mått	Bredd (A): Utvändig diameter (B):	50 mm (2″) 150 mm (6″)	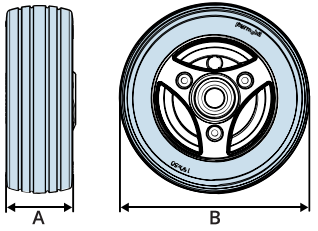
Länkhjulens mått	Bredd (A): Utvändig diameter (B):	30 mm (1″) 75 mm (3″)	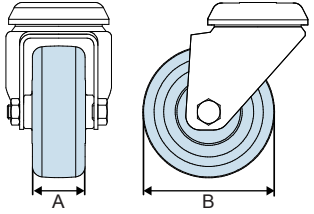

3.2.3 Prestanda

Körsträcka	5,5 km (3,4 mi)
Maxhastighet framåt, inklusive i stående position	2,3 km/h (1,5 mph)
Acceleration i stående position	0,62 m/s (2 ft/s^2)
Minsta bromssträcka från maxhastighet. Explorer Mini stannar omedelbart.	0,3 m (1 ft)
Inbromsning i stående position	0,78 m/s^2 (2,5 ft/s^2)
Bromseffekt i stående position	Parkeringsbromsar vända uppåt: 12° Parkeringsbromsar vända nedåt: 15° Färdbromsar 0,2 m (0,7 ft) på horisontellt underlag
Backtagning	3°
Hindertagning	12 mm (0,5″)
Hindertagning 50 cm (20″) uppåt	25 mm (1″)
Hindertagning i stående position	Framåt med och utan stigning: 25 mm (1″) Bakåt med stigning: 17 mm (0,7″) Bakåt utan stigning: 10 mm (0,4″)
Hindertagning nedåt i stående position	Framåt och bakåt: 50 mm (2″)
Säker lutning	6°
Statisk stabilitet nedförsbacke	15,2°
Statisk stabilitet i sidled	15,2°

Statisk stabilitet uppförsbacke	15,2°
Statisk stabilitet i stående position	Mest stabil ≥18° (18° är det lutande testplanets maxlutning.) Minst stabil 10°
Dynamisk stabilitet, rörelse framåt, uppåt	25 mm (1″)
Dynamisk stabilitet, rörelse framåt, nedåt	75 mm (3″)
Dynamisk stabilitet, rörelse bakåt, uppåt	12 mm (0,5″)
Dynamisk stabilitet, rörelse bakåt, nedåt	50mm (2″)
Hindertagning, ansatssträcka 0 cm (0″)	25 mm (1″)
Hindertagning, ansatssträcka 50 cm (20″)	25 mm (1″)
Dynamisk stabilitet nedförsbacke	6°
Dynamisk stabilitet uppförsbacke	6°
Dynamisk stabilitet i stående position	Mest stabil 10° Minst stabil 6°
Minsta markfrigång med användarvikt	36 mm (1,4″)
Maximal användarvikt	16 kg (35 lb.)
Maximal användarvikt	1 000 mm (39″)

Nödvändig bredd för vinklad korridor	590 mm (23″)
Nödvändig ingångsbredd för dörröppning	490 mm (19″)
Nödvändig korridorbredd för sidoöppning vid körning in i korridoren	500 mm (20″)
Nödvändig korridorbredd för sidoöppning som leder till korridoren	500 mm (20″)
Vändutrymme	715 mm (28″)
Minsta vänddiameter	960 mm (38″)
Statisk hållfasthet, slaghållfasthet och utmattningshållfasthet i stående position	Höften och/eller övre delen av bålen klarar testerna av statisk hållfasthet. Explorer Mini har ingen höj- och sänkmekanism. Explorer Mini har klarat 20 000 cykler i det modifierade utmattningstestet med flera valsar.

3.2.4 Batterier

Laddningstid	8 h
Batteriets vikt	2 x 1,9 kg (4,2 lb.)
Slutspänning	21,5 V (under 255 s)

3.2.5 Säkringar

Huvudströmbrytare	5 A
Timeout batterisparmodul	90 min

3.3 Konstruktion och funktion

Explorer Mini är en batteridriven rullstol avsedd att användas som mobilitetshjälpmedel för barn med fysiska funktionsnedsättningar. Den är avsedd att användas inomhus på torra, plana, fasta och rena underlag samt utomhus i torrt väder på torra, asfalterade och plana underlag. Explorer Mini är inte avsedd att användas som stol i motorfordon.

VARNING!

Låt inte barnet använda Explorer Mini på egen hand

Explorer Mini får endast användas när en vuxen är närvarande och har barnet under ständig uppsikt.

3.3.1 Sits

Sitsen kan ställas in i fyra olika höjder. Vid behov kan sitsen även tas bort.

Instruktioner för justering av sitsen finns under 4 *Inställningar*.

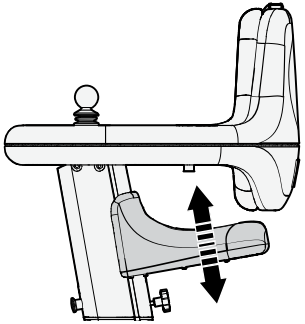

Bild 2. Inställningsintervall för sitshöjd.

3.3.2 Bords- och ryggstödsenhet

Bordet och ryggstödet utgör en sammanhängande enhet. Denna enhet möjliggör ergonomiska sittande och stående positioner. Bordets och ryggstödets höjd kan ställas in i tio olika lägen.

Anvisningar för hur du ställer in bordets och ryggstödets höjd finns under 4 *Inställningar*.

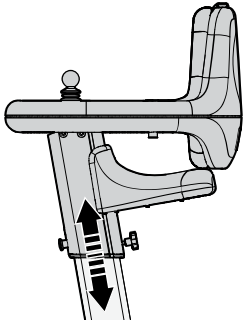

Bild 3. Inställningsintervall för bord och ryggstöd.

3.3.2.1 Bordsplatta

Bordsplattan täcker bordet och hålls fast av magneter. Du kan ta bort den för att komma åt manöverpanelens funktioner och för att rengöra områden som lätt blir smutsiga.

Anvisningar för hur du tar bort bordsplattan finns under 4 *Inställningar*.

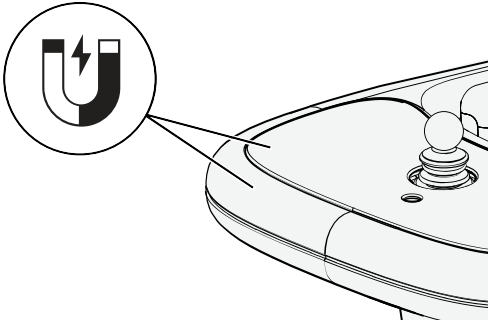

Bild 4. Bordsplattan är fäst med magneter.

3.3.2.2 Dyna

Dynan är fäst på ryggstödet vid leverans och är avsedd att ge stöd åt små barn. Den kan tas bort och sättas fast vid behov.

Anvisningar för hur du tar bort dynan finns under 4 *Inställningar*.

Bild 5. Dynan är fäst på ryggstödet vid leverans.

3.3.3 Basmodul

Basmodulen har funktioner för strömförsörjning och drivenheter. Drivenheterna sitter inuti basmodulen. Varje drivhjul har en drivenhet med elmotor och växellåda.

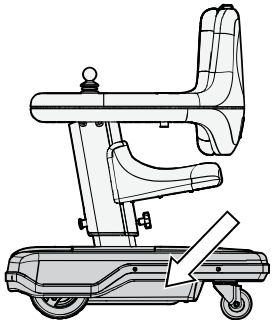

Bild 6. Basmodulens placering.

3.3.3.1 Huvudströmbrytare

Huvudströmbrytaren används för att slå på och av strömmen. Den sitter på basmodulens högra sida, under startknappen. Den fungerar också som en säkring, och Explorer Mini stängs av automatiskt vid ett eventuellt elfel. Därmed skyddas styrsystemet mot överbelastning, till exempel om barnet fortsätter att köra Explorer Mini när rullstolen har fastnat.

Instruktioner för hur du slår på och av strömmen finns under 5 *Hantering och körning*.

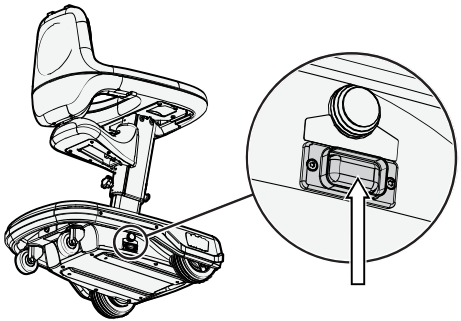

Bild 7. Huvudströmbrytarens placering.

VIKTIGT!

Innan du slår ifrån huvudströmbrytaren

Kontrollera att strömtillförseln till manöverpanelen är avstängd innan huvudströmbrytaren slås ifrån så att ett elfel inte uppstår när du startar Explorer Mini igen.

VIKTIGT!

Kontrollera huvudströmbrytare som löst ut

En utlöst huvudströmbrytare kan vara tecken på ett större elfel. Orsaken till att huvudströmbrytaren har löst ut måste undersökas och fastställas innan brytaren återställs. Om huvudströmbrytaren löser ut upprepade gånger bör du kontakta din servicetekniker eller återförsäljare.

3.3.3.2 Startknapp

Startknappen sitter på basmodulens högra sida, ovanför huvudströmbrytaren.

Anvisningar för hur startknappen används finns under 5 *Hantering och körning*.

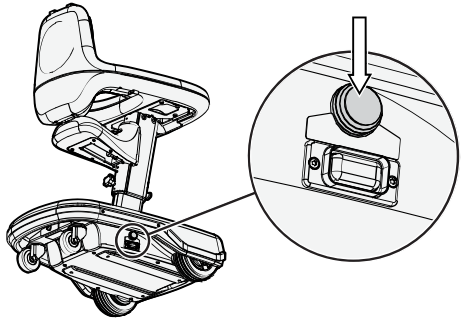

Bild 8. Startknappens placering.

3.3.3.3 Batterier

Batterierna sitter inuti basmodulen.

Anvisningar för hur du laddar batterierna finns under 5 *Hantering och körning*.

VARNING!

Byt inte batterierna

Batterierna får endast servas och bytas av auktoriserad servicetekniker.

3.3.3.4 Hjul

Länkhjulen och drivhjulen har solida däck och kan inte pumpas.

3.4 Manöverpanel

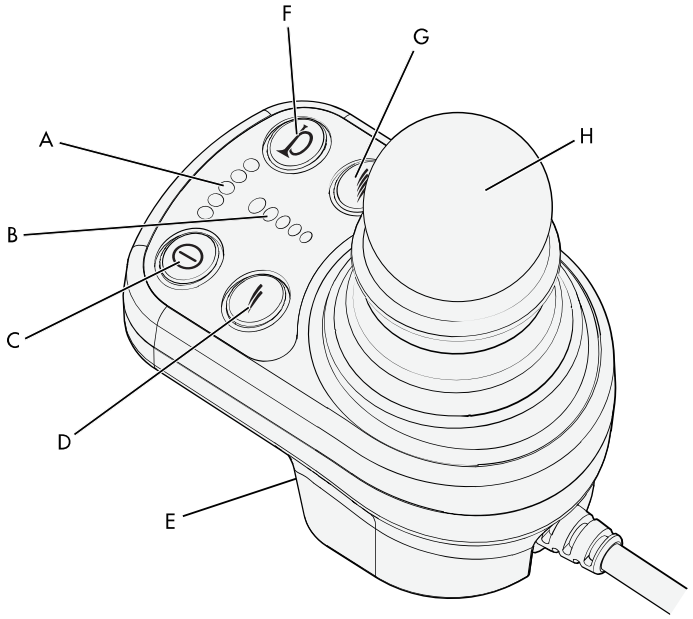

A. Batteriindikator
B. Indikator för maxhastighet
C. På/av-knapp
D. Minska hastigheten
E. Ladduttag
F. Knapp för signalhorn
G. Öka hastigheten
H. Joystick

Bild 9. Översikt manöverpanel.

Manöverpanelen har funktioner för körning och batteriladdning. Den har en joystick, funktionsknappar, hastighetsindikatorer, batteriladdare och ett ladduttag. Ladduttaget sitter på manöverpanelens framsida. På/av-knappen på manöverpanelen är alltid åtkomlig. För att komma åt de andra funktionsknapparna på manöverpanelen måste du ta bort bordsplattan. På så sätt förhindras att barnet kommer åt manöverpanelen och distraheras av LED-lamporna.

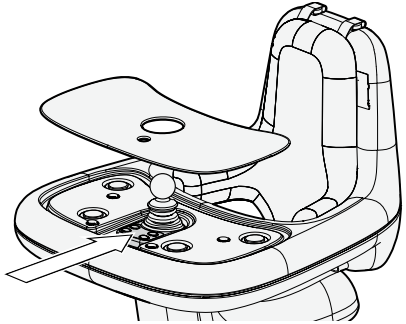

Bild 10. Manöverpanelens placering.

3.4.1 Ladduttag

Använd endast ladduttaget för att ladda batterierna till Explorer Mini. När Explorer Mini laddas är den automatiskt låst och kan inte användas.

VIKTIGT!

Använd endast den medföljande batteriladdaren

Använd endast den medföljande laddaren. Om du använder en annan laddare kan du skada dig själv eller Explorer Mini.

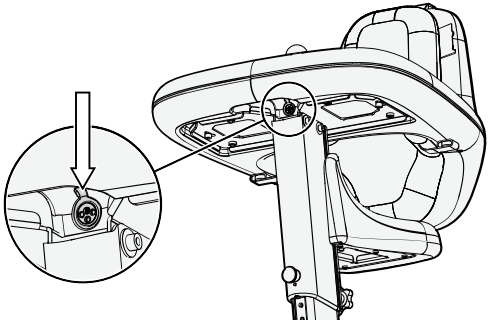

Bild 11. Ladduttagets placering.

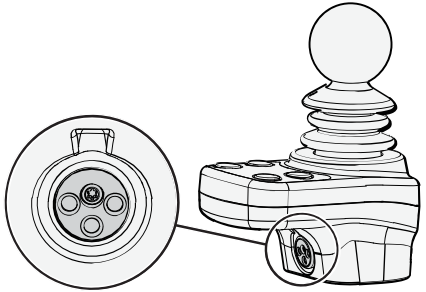

Bild 12. Ladduttag.

3.4.2 På/av-knapp

På/av-knappen aktiverar manöverpanelen och drivenheterna.

När manöverpanelen är aktiverad kan du köra Explorer Mini och använda alla funktioner på manöverpanelen.

När manöverpanelen är avstängd kan Explorer Mini inte köras och manöverpanelens funktioner kan inte användas.

Bild 13. På/av-knapp.

3.4.3 Knappar för maxhastighet

Knapparna för maxhastighet används för att öka och minska Explorer Mini-stolens maxhastighet.

Bild 14. Knappar för maxhastighet.

3.4.4 Indikator för maxhastighet

Maxhastighetsindikatorn har fem olika lägen. LED-lamporna på hastighetsindikatorn anger aktuell hastighetsinställning:

- När den femte LED-lampan (A) lyser är maxinställningen aktiverad.
- När den tredje LED-lampan (B) lyser är medelinställningen aktiverad.
- När den första LED-lampan (C) lyser är maxinställningen aktiverad.

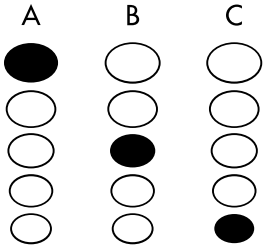

Bild 15. Indikator för maxhastighet. A indikerar maxinställning. B indikerar medelinställning. C indikerar minimiinställning.

3.4.5 Knapp för signalhorn

Tryck på signalhornsknappen för att tuta.

Bild 16. Knapp för signalhorn.

3.4.6 Batteriindikator

Batteriindikatorn ger en ungefärlig indikation på om batterierna behöver laddas för att förhindra onödiga stopp på grund av urladdade batterier. LED-lamporna på batteriindikatorn visar batteristatus:

- När batterierna är fulladdade lyser den röda LED-lampan (A), de gula LED-lamporna (B) och de gröna LED-lamporna (C).
- När batterinivån är kritiskt låg blinkar den röda LED-lampan (A) och en pipsignal avges. Det betyder att du måste ladda batterierna omedelbart för att Explorer Mini inte ska sluta fungera.
- Om alla LED-lampor (A, B och C) blinkar har ett elfel uppstått. Kontakta din serviceleverantör eller Permobil.

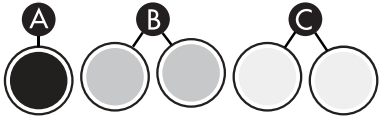

Bild 17. Batteriindikator. A indikerar att den röda LED-lampan är tänd. B indikerar att de gula LED-lamporna är tända. C indikerar att de gröna LED-lamporna är tända.

3.4.7 Joystick

Joysticken används för att styra Explorer Mini. Neutralläget är i mitten. Sätt alltid joysticken i neutralläge innan du startar eller stänger av barnets rullstol. På så sätt förhindrar du joystickfel.

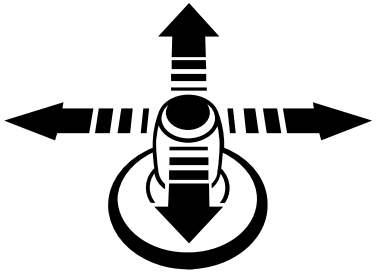

Bild 18. Joystickrörelser för körning framåt, bakåt, åt vänster och åt höger. Neutralläget är i mitten.

3.5 Tillbehör

Använd endast tillbehör som är avsedda att användas med Explorer Mini. Du kan beställa dem från din Permobil-återförsäljare. Tillbehör till Permobils produkter utvecklas hela tiden. Din Permobil-återförsäljare kan berätta mer om vilka tillbehör som finns till Explorer Mini.

VARNING!

Var försiktig med nya tillbehör

Kontrollera att ett nytt tillbehör inte har oönskade effekter på Explorer Mini innan du använder det. Permobil ansvarar inte för oönskade effekter som orsakas av nya tillbehör.

3.5.1 Dekaler

Explorer Mini levereras med ett antal självhäftande bilder. Du och ditt barn kan använda bilderna för att dekorera Explorer Mini.

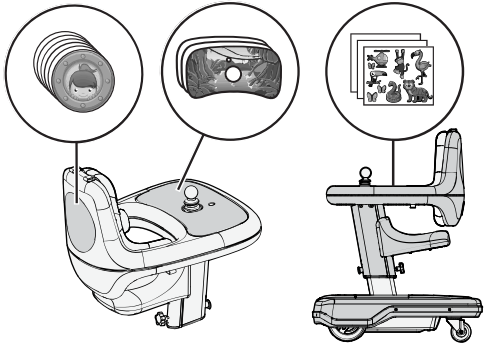

Bild 19. Exempel på bildernas placeringar.

3.6 Etiketter

Ta en ordentlig titt på alla etiketter på rullstolen så att du förstår deras innebörd. Etiketterna innehåller viktig information för säker och korrekt användning.

VARNING!

Olycksrisk – ersätt alltid etiketter som har lossnat

Ta aldrig bort en etikett från rullstolen. Beställ en ersättningsetikett från Permobil om en etikett har blivit svårläst eller fallit av.

3.6.1 Serienummer på basmodulen

Serienummeretiketten sitter mellan länkhjulen på basmodulen.

Information på serienummeretiketten:

A. Tillverkad i (land i vilket slutmontering skett) av (adress till den enhet som har utfört slutmonteringen).

B. Medicinteknisk produkt endast enligt förskrivning. Enligt federal lag (USA) får denna produkt endast säljas av eller på uppdrag av en vårdgivare.

C. Maximal brukarvikt.

D. Produktens modellbeteckning.

E. Serienummer.

F. Streckkod.

G. Enhetsidentifikator (01), monteringsdatum (11), serienummer (21).

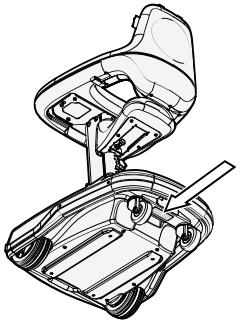

Bild 20. Serienummeretikettens placering.

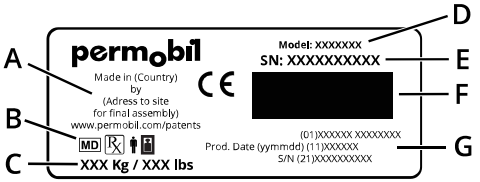

Bild 21. Information på serienummeretiketten.

3.6.2 Läs anvisningarna

Den här etiketten anger att det finns anvisningar som måste läsas och förstås före användning eller justering.

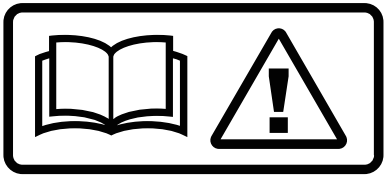

Bild 22. Läs anvisningarna.

3.6.3 Klämrisk

Den här etiketten anger att du kan klämma dig när du justerar sitsens och bords- och ryggstödsenhetens höjd.

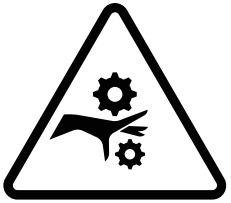

Bild 23. Klämrisk.

3.6.4 Körbegränsningar

Den här etiketten anger aktuella körbegränsningar.

A. Explorer Mini får inte användas som stol i ett motorfordon.

B. Maximal säker lutning vid backtagning är 3°.

C. Maximal höjd för hindertagning är 12 mm (0,5″).

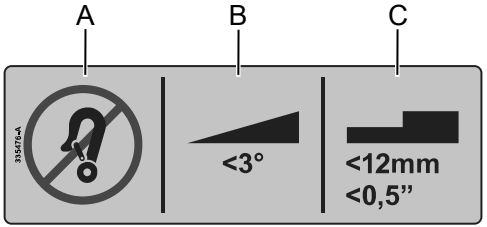

Bild 24. Körbegränsningar.

3.6.5 Huvudströmbrytare och startknapp

Etiketten visar hur huvudströmbrytaren slås till och från samt startknappens placering.

Bild 25. Etikett för huvudströmbrytaren och startknappen.

3.6.6 Kopplingsschema

Etiketten visar kopplingsschemat för batterier och säkringar. Schemat inbegriper batteripolerna, huvudsäkringen och aktiveringsbrytarens läge.

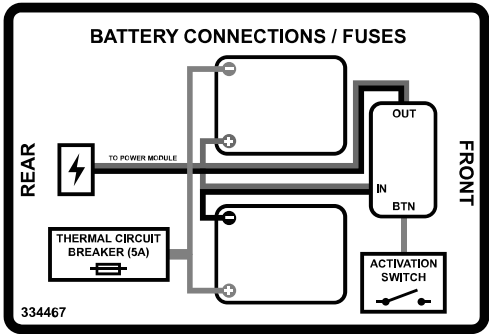

Bild 26. Etikett som visar kopplingsschemat för batterierna.

4 Inställningar

4.1 Sits 61
4.1.1 Inställning av sitshöjd 61
4.1.2 Ta bort sits 63
4.1.3 Montera sitsen 65
4.2 Bords- och ryggstödsenhet 68
4.2.1 Justera bordets och ryggstödets höjd 69
4.3 Bordsplatta 70
4.3.1 Demontera bordsplatta 70
4.3.2 Montera bordsplatta 71
4.4 Dyna 72
4.4.1 Ta bort dynan 72
4.4.2 Montera dynan 73

Alla inställningar på Explorer Mini ska utföras av en vuxen. Utför endast inställningar som beskrivs i den här användarmanualen. Alla andra underhålls- och reparationsåtgärder ska utföras av behörig servicetekniker. Läs igenom alla anvisningar noggrant innan du gör inställningar eller utför underhåll.

Se till att alla inställningar är anpassade efter barnets behov. En vuxen eller vårdgivare måste avgöra vilka inställningar som är lämpliga för barnet, med hänsyn till hans eller hennes ålder och förmåga.

Kontrollera att Explorer Mini är avstängd innan du gör några inställningar. Instruktioner för hur du stänger av Explorer Mini finns under 5 *Hantering och körning*.

VARNING!

Gör inga justeringar när barnet sitter i rullstolen.

Justera inte inställningarna när barnet sitter i Explorer Mini.

4.1 Sits

4.1.1 Inställning av sitshöjd

Sitshöjden beror på bordets och ryggstödets höjd. När bordets och ryggstödets höjd justeras ändras även avståndet mellan sitsen och basmodulen.

Tyngdpunkten ändras när sitsen flyttas. När du höjer sitsen blir rullstolen mindre stabil.

Använd spärren under sitsen för att justera sitshöjden.

FÖRSIKTIGHET!

Klämrisk

Klämrisk vid höjdjustering.

1. Dra ut spärren (A) under sitsen.
2. Flytta försiktigt sitsen uppåt eller nedåt till önskat läge.
3. Släpp spärren (A). Ett klickljud betyder att spärren är låst.

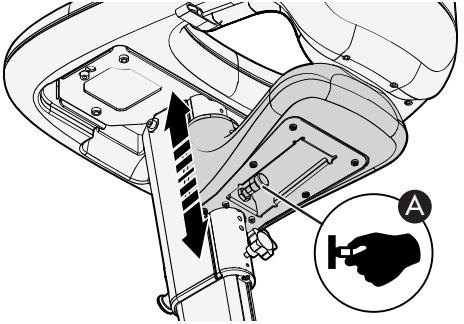

Bild 27. Justera sitshöjden.

VARNING!

Risk för personskada

Se till att sitsen, bordet och ryggstödet är låsta i sina lägen innan barnet sätter sig i Explorer Mini.

4.1.2 Ta bort sits

En vuxen eller vårdgivare måste avgöra om det är lämpligt att ta bort sitsen, med hänsyn till barnets ålder och förmåga.

Tyngdpunkten påverkas när sitsen tas bort.

Bordet och ryggstödet måste vara i det högsta läget innan du kan ta bort sitsen. Annars finns inte tillräckligt med utrymme för att ta bort sitsen.

1. Placera bordet och ryggstödet i det högsta läget. Anvisningar för hur du justerar bordets och ryggstödets höjd finns under 4.2.1 *Justera bordets och ryggstödets höjd.*

2. Skruva loss åtdragningsvredet (A) från pelaren.
3. Dra ut spärren (B).

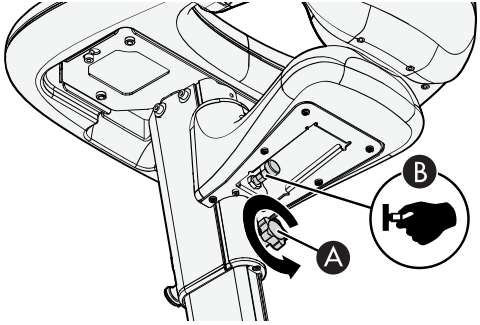

Bild 28. Förbereda demontering av sits.

4. Tryck sitsen nedåt och skjut av den från pelaren.

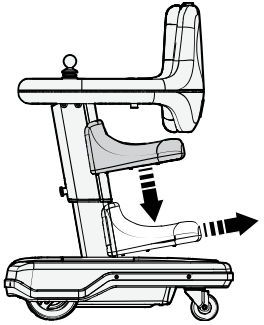

Bild 29. Ta bort sitsen från pelaren.

5. Sätt tillbaka åtdragningsvredet och dra åt det för hand.

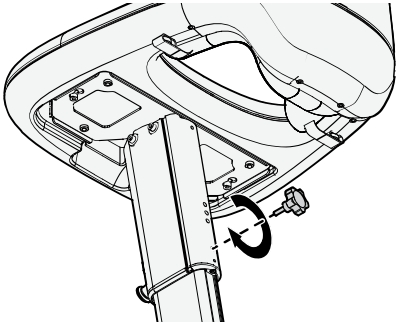

Bild 30. Sätt tillbaka åtdragningsvredet.

4.1.3 Montera sitsen

Tyngdpunkten påverkas när sitsen monteras.

Bordet och ryggstödet måste vara i det högsta läget innan du kan montera sitsen. Annars finns inte tillräckligt med utrymme för att montera sitsen.

1. Placera bordet och ryggstödet i det högsta läget. Anvisningar för hur du justerar bordets och ryggstödets höjd finns under 4.2.1 *Justera bordets och ryggstödets höjd.*

2. Skruva loss åtdragningsvredet från pelaren.

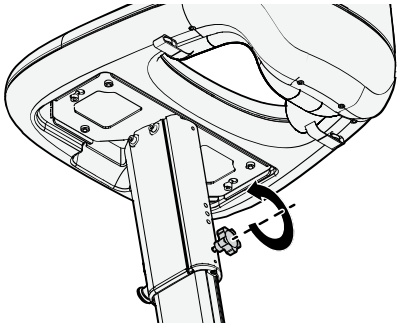

Bild 31. Skruva loss åtdragningsvredet från pelaren.

3. Dra ut spärren (A).

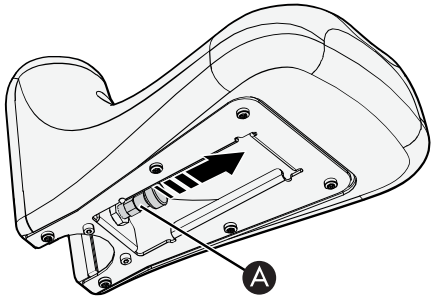

Bild 32. Dra ut spärren (A) på sitsen.

4. Skjut in sitsen i spåret på pelaren.

5. Flytta försiktigt sitsen uppåt eller nedåt till önskat läge.

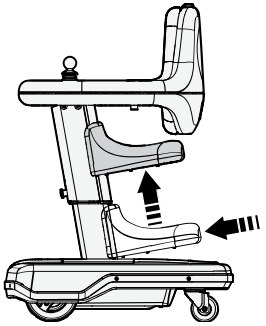

Bild 33. Skjut in sitsen i spåret på pelaren.

6. Släpp spärren (A). Ett klickljud betyder att spärren är låst.

7. Sätt tillbaka åtdragningsvredet (B) och dra åt det för hand.

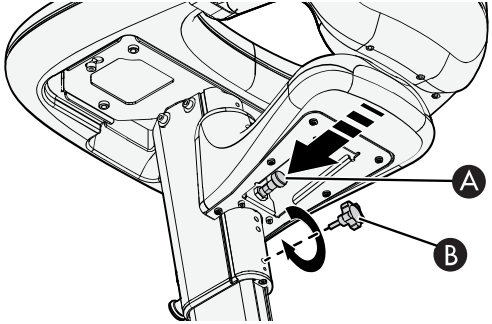

Bild 34. Släpp spärren (A) och sätt tillbaka åtdragningsvredet (B).

4.2 Bords- och ryggstödsenhet

När bordets och ryggstödets höjd justeras ändras även avståndet mellan sitsen och basmodulen.

Tyngdpunkten flyttas när bordets och ryggstödets position ändras. När du höjer bordet och ryggstödet blir rullstolen mindre stabil.

FÖRSIKTIGHET!

Klämrisk

Klämrisk vid höjdjustering.

4.2.1 Justera bordets och ryggstödets höjd

1. Lossa åtdragningsvredet (A).
2. Håll bordet på plats (B) så att det inte glider ner på basmodulen.
3. Dra ut spärren (C) samtidigt som du håller bordet på plats.
4. Håll spärren (C) utdragen och flytta pelaren uppåt eller nedåt till önskat läge.
5. Släpp spärren (C). Ett klickljud betyder att spärren (C) är låst.
6. Dra åt åtdragningsvredet (A) för hand.

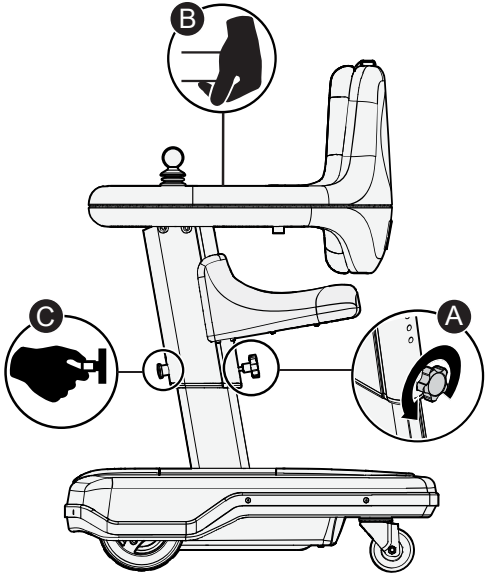

Bild 35. Lossa åtdragningsvredet (A), håll bordet på plats (B) och dra ut spärren (C).

4.3 Bordsplatta

4.3.1 Demontera bordsplatta

Stick in fingrarna i hålet på bordets undersida. Tryck bordsplattan uppåt och lyft av den.

Bild 36. Tryck bordsplattan uppåt.

VIKTIGT!

Kör inte rullstolen när bordsplattan är borttagen

Låt inte barnet köra Explorer Mini när bordsplattan är borttagen. Barnet kan komma åt knapparna för maxhastighet och påverka rullstolens hastighet av misstag.

4.3.2 Montera bordsplatta

Håll bordsplattan med metallfästena vända nedåt. Fäst bordsplattan på bordet.

Bild 37. Sätt bordsplattan på plats.

4.4 Dyna

4.4.1 Ta bort dynan

Rullstolen har en löstagbar dyna. Dynan hålls på plats av fyra skruvar.

1. Skruva loss de fyra skruvarna från fästpunkterna på ryggstödet.
2. Ta bort dynan från ryggstödet.

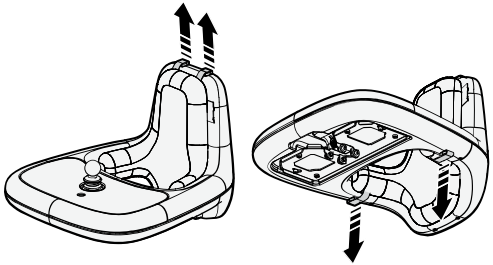

Bild 38. Skruva loss skruvarna från fästpunkterna på ryggstödet.

4.4.2 Montera dynan

1. Sätt dynan på plats på ryggstödet.
2. Sätt de fyra skruvarna i fästpunkterna på ryggstödet och dra åt dem för hand.

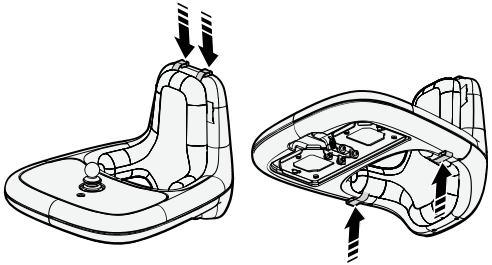

Bild 39. Montera dynan genom att fästa skruvarna i fästpunkterna på ryggstödet.

5 Hantering och körning

5.1 Körställningar 79
5.1.1 Sittställning 79
5.1.2 Stående position 80
5.2 Starta Explorer Mini 81
5.3 Stänga av Explorer Mini 82
5.4 Batterisparfunktion 83
5.5 Körteknik 84
5.6 Ställa in maxhastighet 86
5.7 Låsa och låsa upp Explorer Mini 88
5.7.1 Låsning 88
5.7.2 Upplåsning 89
5.8 Körbegränsningar 91
5.8.1 Körbegränsningar för olika underlag 92
5.8.2 Körning över hinder 93
5.8.3 Körning i sidolutning 94
5.8.4 Körning i nedförsbacke 95
5.8.5 Körning i uppförsbacke 96
5.8.6 Statisk körning mot hinder 97

5.9 Joystickfel när Explorer Mini startas 98
5.10 Joystickfel och blinkande LED-lampor 99
5.11 Elfel 100
5.12 Batterier 101
5.12.1 Ladda batterierna 105
5.13 Transportera rullstolen 108
5.13.1 Förberedelse inför flygresan 111

Explorer Mini är avsedd att användas inomhus på torra, plana, fasta och rena underlag samt utomhus i torrt väder på torra, asfalterade och plana underlag.

VARNING!

Låt inte barnet använda Explorer Mini på egen hand

Explorer Mini får endast användas när en vuxen är närvarande och har barnet under ständig uppsikt.

VARNING!

Förhindra oavsiktliga rörelser

Kontrollera att Explorer Mini är avstängd innan du lyfter i eller ur barnet.

VARNING!

Passagerare är inte tillåtna

Explorer Mini får endast användas av det barn som den har förskrivits till. Barnet får inte försöka ta med sig passagerare. Om han eller hon gör det kan Explorer Mini välta och orsaka kroppsskada.

Bild 40. Passagerare är inte tillåtna.

VARNING!

Anpassa körställningen efter barnets behov

Se till att körställningen är anpassad efter barnets behov. En vuxen eller vårdgivare måste avgöra vilken körställning som är lämpligast för barnet.

5.1 Körställningar

Explorer Mini kan användas sittande eller stående.

5.1.1 Sittställning

När Explorer Mini används i sittande ställning sitter barnet med ett ben på vardera sidan om pelaren. Fötterna ska vidröra basmodulens friktionsyta. Armarna ska vila på bordet så att barnet kommer åt joysticken utan problem.

När du lyfter i barnet i Explorer Minikan sittdynan hamna fel. Justera dynan om det behövs.

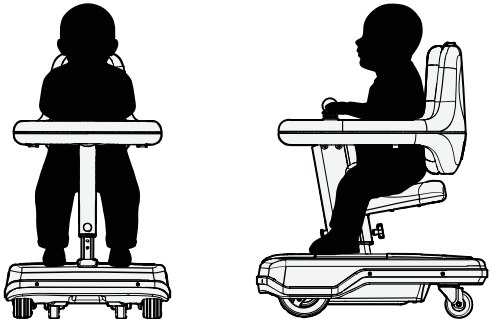

Bild 41. Sittande position.

5.1.2 Stående position

När Explorer Mini används i stående position ska barnets fötter vara placerade på basmodulens friktionsyta. Armarna ska vila på bordet så att barnet kommer åt joysticken utan problem.

Om det behövs kan sitsen tas bort innan Explorer Mini används i stående ställning. En vuxen eller vårdgivare måste avgöra om det är lämpligt att ta bort sitsen, med hänsyn till barnets ålder och förmåga.

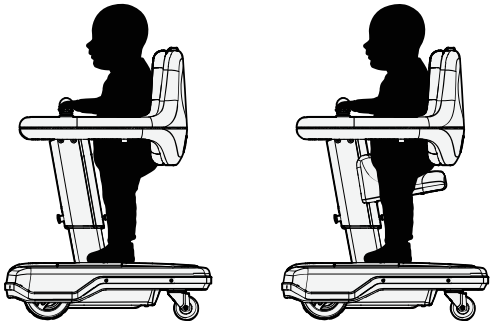

Bild 42. Stående position. Den vänstra bilden visar körning med sitsen borttagen. Den högra bilden visar körning med sitsen monterad.

5.2 Starta Explorer Mini

Du måste slå till huvudströmbrytaren och trycka på startknappen innan du aktiverar manöverpanelen. Ingen återkoppling ges som bekräftar att du har tryckt på startknappen.

1. Slå till huvudströmbrytaren (A).
2. Håll ned startknappen (B) i minst en sekund.
3. Tryck på på/av-knappen (C). En ljudsignal avges för att bekräfta att manöverpanelen är aktiverad.

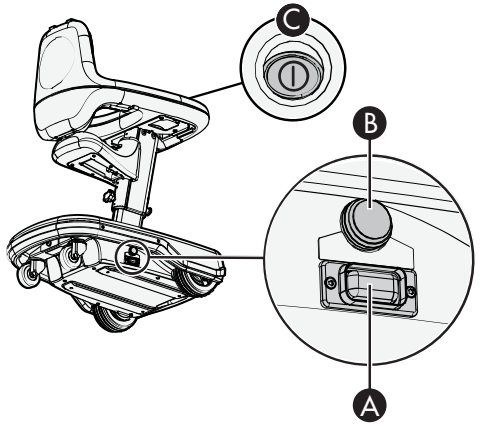

Bild 43. Huvudströmbrytarens (A), startknappens (B) och på/av-knappens (C) placering.

5.3 Stänga av Explorer Mini

Om du är osäker på huruvida Explorer Mini är på eller av kan du ta bort bordsplattan för att se om LED-lamporna på manöverpanelen lyser eller inte.

1. Stäng av strömmen med på/av-knappen (A).
2. Ta bort bordsplattan och kontrollera att LED-lamporna på manöverpanelen är släckta.
3. Om Explorer Mini ska stå i förvar i en vecka eller mer ska huvudströmbrytaren (B) slås från.

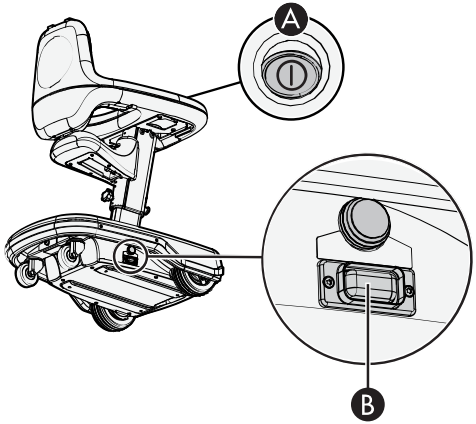

Bild 44. På/av-knappens (A) och huvudströmbrytarens (B) lägen.

5.4 Batterisparfunktion

Batterisparfunktionen aktiveras automatiskt när Explorer Mini inte har använts på nittio minuter. När det inträffar måste du hålla ner startknappen i minst en sekund innan manöverpanelen återaktiveras.

Så här startar du Explorer Mini på nytt:

1. Håll ned startknappen (A) i minst en sekund.
2. Tryck på på/av-knappen (B). En ljudsignal avges för att bekräfta att manöverpanelen är aktiverad.

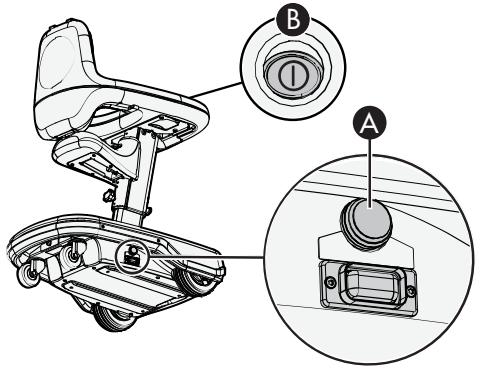

Bild 45. Startknappens (A) och på/av-knappens (C) placering.

5.5 Körteknik

FÖRSIKTIGHET!

Testa funktioner och inställningar

För att förhindra oavsiktlig användning bör du testa alla aktuella funktioner och anpassade inställningar innan barnet använder Explorer Mini första gången.

VARNING!

Hinder i huvudhöjd

Kontrollera att det inte finns några hinder i huvudhöjd för barnet när han eller hon använder Explorer Mini. Om barnet kör in i ett hinder i huvudhöjd kan han/hon skadas.

Bild 46. Hinder i huvudhöjd.

VARNING!

Använd inte joysticken som stöd

Använd inte joysticken som stöd. Om du gör det kan du tappa kontrollen över rullstolen.

1. Lyft i barnet i Explorer Mini.
2. Starta Explorer Mini.
3. Visa barnet att rullstolen rör sig i den riktning han eller hon för joysticken.
4. Visa barnet att rullstolen bromsar in eller stannar när han eller hon släpper joysticken. Joysticken sätts i neutralläget.

Observera att bakdelen går i en större radie när Explorer Mini svänger.

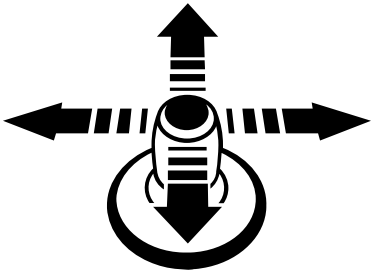

Bild 47. Rullstolen rör sig i den riktning barnet för joysticken. Neutralläget är i mitten.

5.6 Ställa in maxhastighet

VARNING!

Anpassa hastigheten efter barnets behov

En vuxen eller vårdgivare måste avgöra vilken maxhastighet som är lämplig för barnet, med hänsyn till hans eller hennes ålder och förmåga. En vuxen måste ha barnet under uppsikt hela tiden och se till att maxhastigheten är inställd på en nivå som barnet kan hantera. Börja alltid med den lägsta inställningen av maxhastighet. Öka inte maxhastigheten förrän barnet har lärt sig att använda Explorer Mini.

FÖRSIKTIGHET!

Körning i trånga utrymmen

Använd inte den högsta maxhastigheten vid körning i trånga utrymmen.

1. Kontrollera att Explorer Mini är påslagen.
2. Ta bort bordsplattan så att du kommer åt knapparna för maxhastighet.
3. Öka eller minska maxhastigheten med knapparna för maxhastighet:
   - Tryck på den högra knappen för maxhastighet om du vill öka maxhastigheten.
   - Tryck på den vänstra knappen för maxhastighet om du vill minska maxhastigheten.

Bild 48. Knappar för maxhastighet.

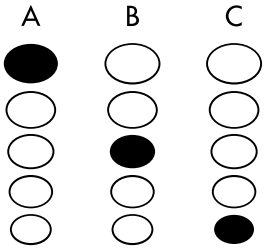

Bild 49. Indikator för maxhastighet. A indikerar maxinställning. B indikerar medelinställning. C indikerar minimiinställning.

5.7 Låsa och låsa upp Explorer Mini

Explorer Mini kan låsas så att andra personer inte kan använda den. När Explorer Mini är låst kan den inte köras förrän den låses upp igen. Rullstolen måste låsas eller låsas upp av en vuxen.

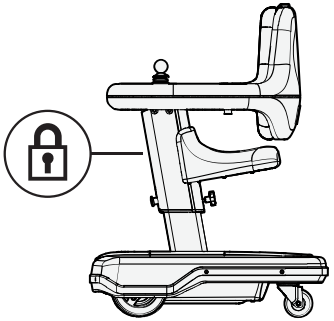

Bild 50. Explorer Mini kan låsas så att andra personer inte kan använda den.

5.7.1 Låsning

Så här låser du Explorer Mini. Steg 3 och 4 måste utföras snabbt, annars avbryts proceduren och du måste börja om från steg 1.

1. Kontrollera att Explorer Mini är påslagen.
2. Håll på/av-knappen intryckt i en sekund tills ett pipljud hörs.
3. För joysticken framåt tills du hör en pipsignal.
4. För joysticken bakåt tills du hör en pipsignal.
5. Släpp joysticken. Ett pipljud avges och Explorer Mini är låst för körning.

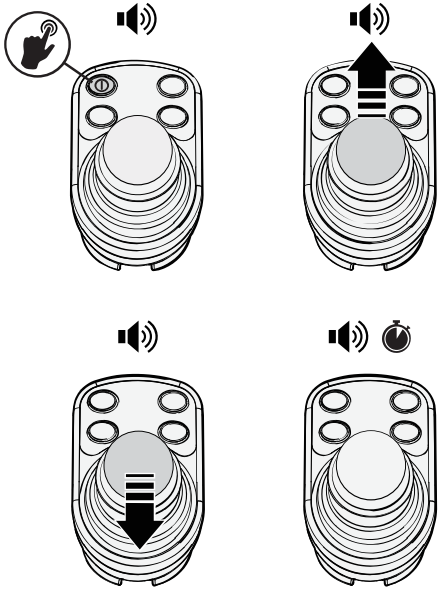

Bild 51. Låsning.

5.7.2 Upplåsning

Så här låser du upp Explorer Mini. Steg 4 och 5 måste utföras snabbt, annars avbryts proceduren och du måste börja om från steg 2.

1. Ta bort bordsplattan.
2. Kontrollera att Explorer Mini är påslagen.
3. LED-indikatorerna för maxhastighet blinkar upprepade gånger.
4. För joysticken framåt tills du hör en pipsignal.
5. För joysticken bakåt tills du hör en pipsignal.
6. Släpp joysticken. Ett pipljud avges och Explorer Mini är upplåst och kan köras.

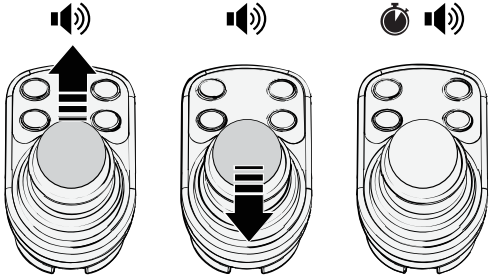

Bild 52. Upplåsning.

5.8 Körbegränsningar

Respektera körbegränsningarna för säker och korrekt användning av Explorer Mini. Körbegränsningarna beskriver de säkraste, rekommenderade förutsättningarna för körning av Explorer Mini i sittande eller stående ställning när användningsmiljön inte utgörs av torra, plana, fasta och rena underlag.

VARNING!

Använd inte Explorer Mini i fuktiga förhållanden eller regn

Explorer Mini får inte exponeras för fuktiga förhållanden eller regn. Barnet eller Explorer Mini kan skadas.

VARNING!

Farlig miljö

Använd inte Explorer Mini i miljöer där det finns risk för personskador, till exempel nära trafik, trappor, höga hinder eller branta backar.

VARNING!

Vältrisk

Basmodulen får inte gå i marken vid körning över hinder, på ojämna underlag eller i sluttningar. Se till att det finns tillräckligt med utrymme mellan basmodulen och marken så att rullstolen inte välter.

5.8.1 Körbegränsningar för olika underlag

Kör inte i hög hastighet, undvik plötsliga stopp och starter, plötsliga undanmanövrer och skarpa svängar. Var försiktig i följande situationer:

- Nära kanter och fall eller på upphöjda ytor.
- På mjuka eller ojämna underlag, t.ex. mattor
- När du kör från ett område med bra grepp (t.ex. ett golv) till ett område med dåligt grepp (t.ex. en matta)
- När du svänger med rullstolen
- När du kör i trånga eller slutna utrymmen
- När du kör på underlag med kanter som kan få stolen att svänga i en annan riktning
- När du kör utomhus på platser där skaderisken är större (till exempel i närheten av trafik).

Skydda rullstolen mot alla typer av fukt, t.ex. regn, snö, lera och stänk. Om rullstolen har exponerats för fukt ska du inte köra den förrän den är helt torr.

FÖRSIKTIGHET!

Använd inte Explorer Mini på smutsig mark

Skräp eller smuts kan tränga in i hjulaxeln eller lagren om marken är smutsig. Körprestandan kan försämras och mekaniken kan skadas.

5.8.2 Körning över hinder

Explorer Mini kan köra över hinder på upp till 12,5 mm (0,5″).

VARNING!

Körning – höga hinder

Kör inte över högre hinder än 12,5 mm (0,5″). Det finns risk att Explorer Mini välter.

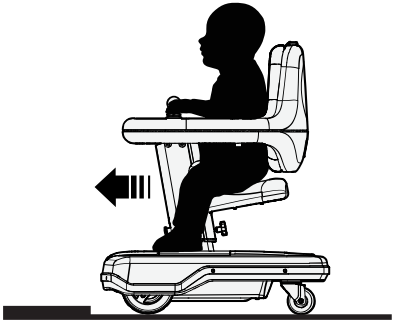

Bild 53. Körning över hinder.

5.8.3 Körning i sidolutning

Kontrollera att maxhastigheten är inställd på en nivå som barnet kan hantera och att lutningen inte är större än 6°, vilket motsvarar en liten lutning, till exempel en tröskelramp.

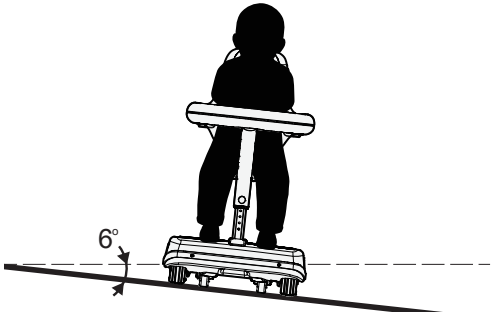

Bild 54. Körning i sidolutning i sittande eller stående position.

VARNING!

Vältrisk vid brant lutning

Kör inte rullstolen i sidolutningar större än 6°. Rullstolen kan välta.

VARNING!

Vältrisk på ojämna underlag

Var extra försiktig vid körning i sidolutning på ojämna underlag.

5.8.4 Körning i nedförsbacke

Stoppsträckan ökar när barnet kör i nedförsbacke. Kontrollera att maxhastigheten är inställd på en nivå som barnet kan hantera och att nedåtlutningen inte är större än 6°, vilket motsvarar till exempel en tröskelramp.

VARNING!

Vältrisk vid körning i nedförsbacke

Kör inte nedför i större lutning än 6°.

VARNING!

Vältrisk på ojämna underlag

Var mycket försiktig när du kör nedför på ojämna underlag.

VARNING!

Ökad stoppsträcka

Stoppsträckan ökar när du kör nedför.

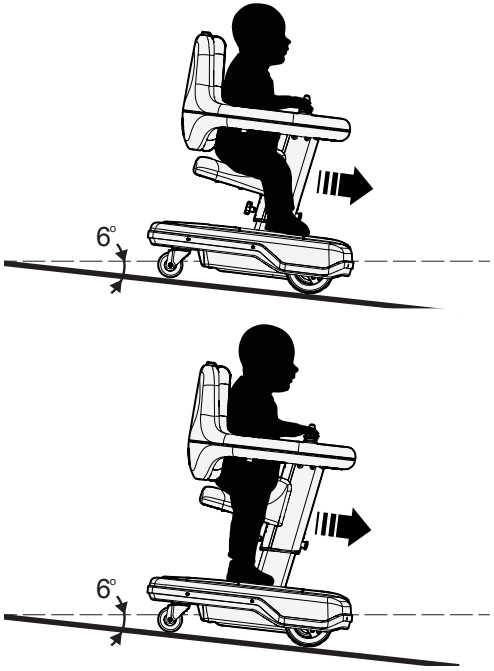

Bild 55. Körning i nedförsbacke i sittande eller stående position.

5.8.5 Körning i uppförsbacke

Kontrollera att maxhastigheten är inställd på en nivå som barnet kan hantera och att stigningen inte är större än 6°, vilket motsvarar till exempel en tröskelramp.

VARNING!

Vältrisk vid körning i uppförsbacke

Kör inte uppför i större lutning än 6°.

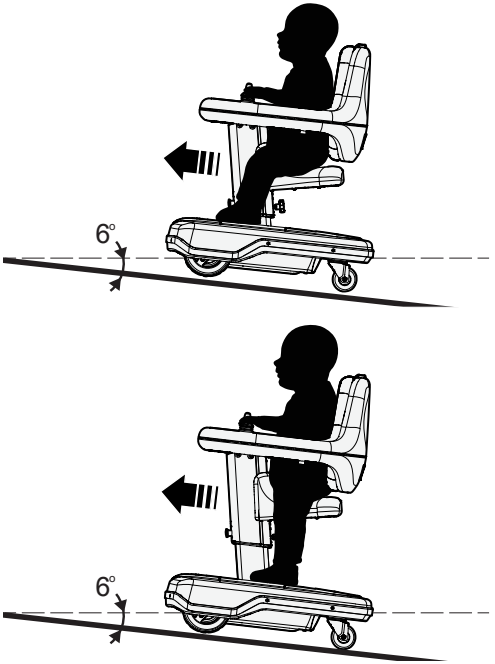

Bild 56. Körning i uppförsbacke i sittande eller stående position.

5.8.6 Statisk körning mot hinder

Om Explorer Mini körs statiskt mot ett hinder kan drivhjulen inte rotera. Rullstolen stängs då av automatiskt för att den inte ska överbelastas.

Flytta bort Explorer Mini från hindret innan du startar den igen.

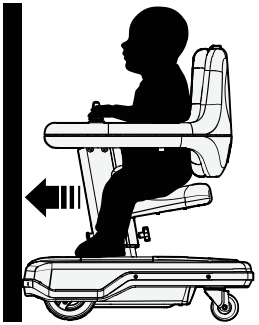

Bild 57. Ett föremål hindrar körning.

5.9 Joystickfel när Explorer Mini startas

Ett joystickfel kan uppstå om joysticken flyttas från neutralläget omedelbart före, under eller omedelbart efter att Explorer Mini startas.

Kontrollera att joysticken är i neutralläge för att förhindra joystickfel när Explorer Mini startas. Tryck på på/av-knappen och vänta tills manöverpanelen har varit aktiv i några sekunder innan du flyttar joysticken.

Bild 58. Joysticken flyttas från neutralläget.

5.10 Joystickfel och blinkande LED-lampor

Om ett elfel uppstår på manöverpanelen blinkar LED-lamporna på batteriindikatorn snabbt och joysticken fungerar inte som den ska. Explorer Mini måste stängas av och sedan startas igen.

Bild 59. LED-lamporna på batteriindikatorn.

Så här startar du Explorer Mini:

1. Kontrollera att joysticken är i neutralläge.
2. Stäng av manöverpanelen genom att trycka på på/av-knappen.
3. Ta bort bordsplattan och kontrollera att LED-lamporna på manöverpanelen är släckta.
4. Starta manöverpanelen igen genom att trycka på på/av-knappen.

   Om LED-lamporna på batteriindikatorn fortfarande blinkar snabbt ska du kontakta din serviceleverantör för support.

5.11 Elfel

Huvudströmbrytaren fungerar också som en säkring, och Explorer Mini stängs av automatiskt vid ett eventuellt elfel. Om det inträffar kan du försöka starta Explorer Mini igen.

Om Explorer Mini överbelastas på grund av hög elförbrukning kan huvudströmbrytaren lösas ut och ett större elfel kan vara orsaken. Undersök orsaken noggrant innan du startar Explorer Mini igen.

Om Explorer Mini inte kan startas om kontaktar du din serviceleverantör för support.

5.12 Batterier

Hur ofta batterierna behöver laddas beror på flera olika saker, bland annat hur Explorer Mini används, omgivningstemperaturen och hur gamla batterierna är.

Batterier får sämre kapacitet ju äldre de blir. Livslängden påverkas av tre faktorer: hur mycket ström som finns kvar i dem innan de laddas, hur ofta de laddas och hur ofta de blir helt urladdade.

En bra tumregel är att ladda batterierna varje kväll så att de aldrig blir helt urladdade. Du kan ladda Explorer Mini när den inte används.

VARNING!

Byt inte batterierna

Batterierna får endast servas och bytas av auktoriserad servicetekniker.

VARNING!

Använd endast den medföljande batteriladdaren

Om du använder andra laddare kan det uppstå problem vid laddning av rullstolen, batteriets livslängd kan förkortas och batterierna, rullstolens elektronik eller laddaren kan skadas. Det finns också risk för överhettning och brand.

VARNING!

Laddningsförhållanden för att förhindra brand och explosion

Använd endast laddare med en laddström på högst 1,5 A (medelvärde). Batterierna får inte laddas utomhus, i ett badrum eller annat våtutrymme. När laddaren är ansluten kan rullstolen inte köras.

VARNING!

Risk för överhettning, gnistor eller kortslutning

- Täck inte över batteriladdaren och placera den inte nära andra föremål under laddningen. Laddaren kan bli varm.
- Om laddkontakten till batteriladdaren eller uttaget på Explorer Mini skadas eller blir för varm(t) under laddningen måste den bytas. Kontakta din återförsäljare för byte av delar.

VARNING!

Ladda inte Explorer Mini utomhus

Ladda inte Explorer Mini utomhus.

FÖRSIKTIGHET!

Använd endast den medföljande kabeln till ladduttaget

Anslut inte en programmeringskabel till uttaget och använd inte uttaget som strömförsörjning för andra elektriska enheter. Styrsystemet kan skadas och EMC-prestandan (elektromagnetisk kompatibilitet) kan påverkas.

VIKTIGT!

Urladdade batterier

Om batterierna är helt urladdade bör du ladda dem så snart som möjligt eftersom en total urladdning kan minska batteriernas livslängd.

VIKTIGT!

Använd inte förlängningssladd

Använd inte en förlängningssladd med den medföljande laddkabeln. Se till att Explorer Mini står tillräckligt nära ett vägguttag innan du ansluter kabeln.

5.12.1 Ladda batterierna

Explorer Mini får endast laddas med den medföljande batteriladdaren i ett torrt och välventilerat utrymme. På batteriladdaren finns en grön LED-lampa som tänds när batteriet är fulladdat. Läs bruksanvisningen som medföljer batteriladdaren.

När Explorer Mini laddas är den automatiskt låst och kan inte användas. LED-lamporna på batteriindikatorn visar batteristatus. Information om batteristatus finns under 3.4.6 *Batteriindikator*.

Om ett fel uppstår när du laddar Explorer Mini kan du använda felsökningsguiden för att försöka lösa problemet. Se 7.1 *Felsökningsguide*.

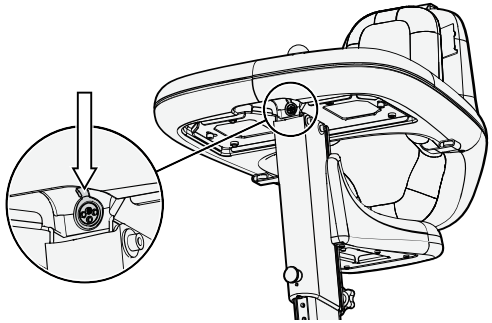

Bild 60. Ladduttagets placering.

FÖRSIKTIGHET!

Vassa kanter på kabeln

Var försiktig när du sätter i kabeln i uttaget. Trestiftskontaktens kanter är vassa.

VIKTIGT!

Undvik solljus

Se till att Explorer Mini och laddaren inte exponeras för direkt solljus under laddning.

VIKTIGT!

Automatiskt körlås

Under laddning är Explorer Mini automatiskt låst och kan inte köras. Kontakta din återförsäljare om stolen ändå går att köra under laddning.

1. Stäng av strömmen med på/av-knappen.

2. Anslut laddkontakten till ladduttaget på Explorer Mini.

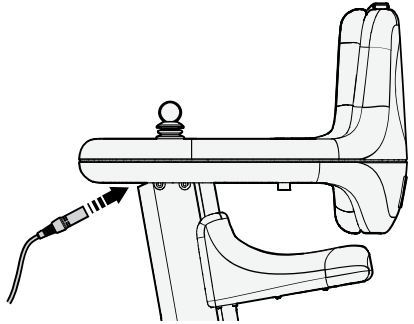

Bild 61. Anslut laddkontakten till ladduttaget.

3. Sätt i laddkontakten i vägguttaget.

4. Ladda batterierna.

5. Dra ut laddarkontakten ur vägguttaget.

6. Ta ut laddkontakten ur ladduttaget på Explorer Mini.

5.13 Transportera rullstolen

FARA!

Använd inte Explorer Mini som stol i ett motorfordon

Barnet får inte sitta i Explorer Mini när Explorer Mini transporteras i ett fordon. Explorer Mini är inte konstruerad för persontransport i motorfordon. Risken för kroppsskador är stor om denna säkerhetsinstruktion inte följs.

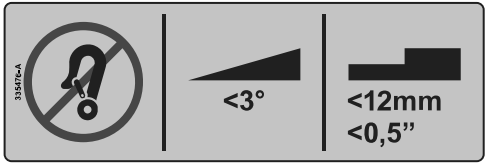

Bild 62. Körbegränsningar.

Explorer Mini får endast transporteras i fordon utrustade med förankringspunkter och lastfördelare. Du behöver band för att fästa Explorer Mini i fordonet.

Du kan luta Explorer Mini 90° för att få in den i bilen, men under transport ska Explorer Mini stå i upprätt läge. Demontera inte Explorer Mini.

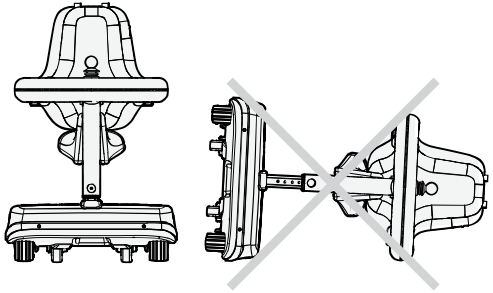

Bild 63. Transportera Explorer Mini i upprätt läge.

1. Sätt bordet och ryggstödet i det lägsta läget.

2. Lyft Explorer Mini i handtagen på basmodulens fram- och baksida.

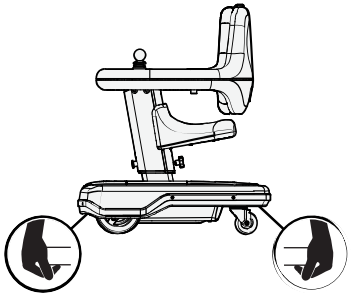

Bild 64. Lyft Explorer Mini i handtagen.

3. Ställ Explorer Mini i upprätt läge centrerat och längst fram i bagageutrymmet.

4. Fäst banden i fästpunkterna.

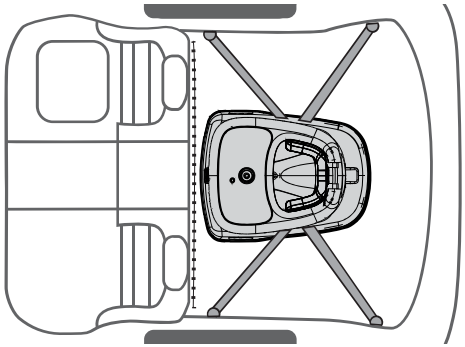

Bild 65. Fäst banden i fästpunkterna.

5. Kontrollera att rullstolen sitter fast ordentligt.

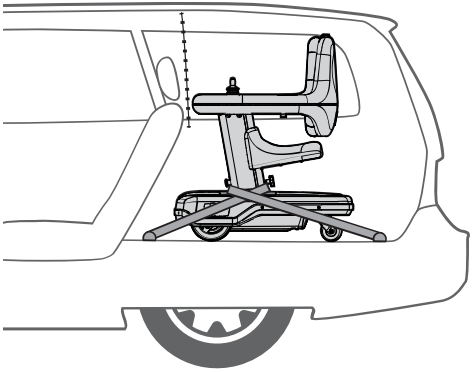

Bild 66. Kontrollera att rullstolen sitter fast ordentligt.

FÖRSIKTIGHET!

Skador under transport

Det är mycket viktigt att du så snabbt som möjlig informerar Permobil om rullstolen och dess tillbehör har skadats under transport eller körning eller på grund av andra orsaker. Risk finns att rullstolen och dess tillbehör inte längre kan användas på ett säkert och riskfritt sätt. Kontakta tjänsteleverantören eller Permobil för mer information.

5.13.1 Förberedelse inför flygresan

Huvudströmbrytaren ska alltid vara frånslagen vid transport.

Flygbolagen har olika regler för rullstolstransport. Kontakta ditt flygbolag för mer information och för att garantera att rullstolen kan transporteras på ett säkert sätt.

5.13.1.1 Batterier

Explorer Mini har spillsäkra batterier. Batterierna sitter säkert inuti basmodulen och uppfyller kraven i förpackningsinstruktion 872 med särskilda bestämmelser A67, vilket innebär att de är godkända för flygtransport.

5.13.1.2 Mått och vikt

Rullstolens vikt och mått är viktiga med avseende på vilken typ av flygplan som ska användas för transport. Fråga alltid flygbolaget om vilka regler som gäller för rullstolars tillåtna vikt och mått. Information om Explorer Mini-stolens vikt och mått finns under 3.2.1 *Mått och vikt*.

5.13.1.3 Förbereda rullstolen för transport

Det är viktigt att skador på rullstolen förhindras under transport. Följ anvisningarna nedan för att förbereda rullstolen för transport:

1. Ställ in pelaren i det lägsta läget.
2. Täck manöverpanelen med ett mjukt och stötdämpande material.
3. Täck över alla andra utstickande delar.

6 Underhåll och reparationer

6.1 Underhålls- och inspektionsschema 115
6.2 Batterier och förvaring 116
6.2.1 Korttidsförvaring....116
6.2.2 Långtidsförvaring....116
6.3 Rengöring....118
6.3.1 Manöverpanel....118
6.3.2 Plast- och metallytor 119
6.3.3 Dynöverdrag....119

Regelbundet underhåll och korrekt hantering är en förutsättning för att Explorer Mini ska fungera korrekt.

FÖRSIKTIGHET!

Underhåll utförs av kvalificerad servicetekniker

Det underhålls- och reparationsarbete som beskrivs i den här manualen får endast utföras av kvalificerade servicetekniker. Läs igenom alla anvisningar noggrant innan du fortsätter. Kontakta Permobil om du har frågor.

6.1 Underhålls- och inspektionsschema

Följ rekommendationerna i underhålls- och inspektionsschemat. Kontakta din återförsäljare om du har servicerelaterade behov eller frågor eller behöver hjälp med packning och frakt. Ersättningsenheter erbjuds inte när Explorer Mini servas eller repareras.

Underhålls- och inspektionsschema	Varje dag	Varje vecka	Varje månad
Kontrollera batterinivån och ladda batteriet om det behövs.	X		
Kontrollera att joysticken och manöverpanelen inte är skadade.	X		
Rengör bordet, sitsen och spåret på bordet om det behövs. Observera att du måste ta bort bordsplattan för att rengöra spåret på bordet.	X		
Rengör rullstolen och dynan.		X	
Kontrollera dynans slitage.			X
Kontrollera om det finns lösa delar. Om du upptäcker lösa delar ska du kontakta din återförsäljare.			X

6.2 Batterier och förvaring

Förvara inte Explorer Mini i utrymmen där det bildas kondens och fukt på ytorna, till exempel tvättstugor.

6.2.1 Korttidsförvaring

Vid korttidsförvaring av batterier ska rumstemperaturen vara minst 5 °C (41 °F). Om temperaturen är lägre än så kan det hända att batterierna inte laddas fullt och de blir mer utsatta för rost.

6.2.2 Långtidsförvaring

Om batterierna ska ligga i förvar under längre tid måste förvaringsutrymmet inte vara uppvärmt, men för att förhindra rostbildning på batterierna rekommenderar vi att rummet hålls några grader varmare än utomhus. På så sätt blir rummet torrare.

Batterier som ligger i förvar under längre tid måste laddas var sjätte månad.

Transportera alltid Explorer Mini i upprätt läge. Lägg inga tunga föremål på rullstolen. Plastdelarna på Explorer Mini kan skadas om de utsätts för mekaniska krafter under långtidsförvaring.

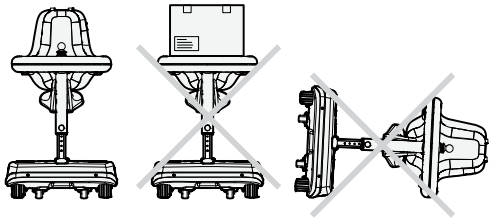

Bild 67. Korrekt rullstolsposition vid långtidsförvaring.

Så här förbereder du rullstolen för långtidsförvaring:

- Kontrollera att batterierna är fulladdade innan du ställer undan rullstolen för långtidsförvaring.
- Stäng av huvudströmbrytaren så att batterierna inte blir helt urladdade.

6.3 Rengöring

Regelbundet underhåll förebygger onödigt slitage på Explorer Mini. Om Explorer Mini används av mer än ett barn rekommenderar vi att du rengör rullstolen efter att varje barn har använt den.

Använd inte lösningsmedel eller slipande köksrengöringsmedel.

Använd endast de rengöringsmetoder som beskrivs i den här användarmanualen. Om dynan är mycket smutsig eller om ytan är skadad kan du kontakta Permobil.

6.3.1 Manöverpanel

Skölj inte manöverpanelen med vatten eller annan vätska. Det är viktigt att vätska inte tränger in i manöverpanelen. Om vätska tränger in i manöverpanelen kan elektroniken skadas.

1. Stäng av strömmen med på/av-knappen.
2. Ta bort bordsplattan så att du kommer åt manöverpanelen.
3. Rengör manöverpanelen med en mjuk, fuktig trasa och ett milt rengöringsmedel.
4. Torka av manöverpanelen med en mjuk, torr trasa.

6.3.2 Plast- och metallytor

Kontrollera dagligen om bordet och sitsen är smutsiga. Kontrollera även om spåret på bordet är smutsigt. Observera att du måste ta bort bordsplattan för att rengöra spåret på bordet.

Metallytorna på Explorer Mini är korrosionsbeständiga.

1. Stäng av strömmen med på/av-knappen.
2. Rengör plast- och metallytorna med en mjuk trasa, ett milt rengöringsmedel och varmt vatten.
3. Torka av plast- och metallytorna med en mjuk, torr trasa.

Bild 68. Rengöra plast- och metallytorna.

6.3.3 Dynöverdrag

1. Stäng av strömmen med på/av-knappen.
2. Ta bort dynan från Explorer Mini. Instruktioner finns under 4.4.1 *Ta bort dynan*.
3. Ta bort överdraget från dynan.
4. Vänd överdraget ut och in och följ tvättråden på etiketten. Använd en tvättpåse så att skruvarna inte skadar tvättmaskinen.
5. Sätt tillbaka överdraget på dynan.
6. Fäst dynan på Explorer Mini. Instruktioner finns under 4.4.2 *Montera dynan*.

7 Felsökning

7.1 Felsökningsguide 122

7.1 Felsökningsguide

Den här felsökningsguiden beskriver de vanligaste händelserna som kan inträffa när du använder Explorer Mini. Den beskriver också möjliga orsaker och åtgärder. Felsökningsguiden är inte uttömmande.

Kontakta din serviceleverantör eller Permobil om du behöver hjälp. Kontaktuppgifter finns under 1.3 *Teknisk support*.

VIKTIGT!

Icke godkänt byte av delar

Om någon del byts ut utan godkännande från Permobil upphör rullstolens garanti att gälla. Permobil tar inget ansvar för eventuella förluster som uppstår till följd av att en komponent till styrsystemet öppnas, justeras eller ändras utan tillstånd.

Händelse	Möjlig orsak	Åtgärd
Explorer Mini startar inte.	Batterierna är urladdade.	Ladda batterierna. Instruktioner finns under 5.12.1 *Ladda batterierna*.
	Batterisparfunktionen är igång.	Håll ned startknappen i minst en sekund. Instruktioner finns under 5.4 *Batterisparfunktion*.
	Explorer Mini är avstängd. Huvudströmbrytaren är frånslagen eller har löst ut.	Återställ huvudströmbrytaren och håll startknappen intryckt i minst en sekund. Instruktioner finns under 5.2 *Starta Explorer Mini*.
	Huvudströmbrytaren är tillslagen, men startknappen har inte tryckts in.	Håll ned startknappen i minst en sekund. Instruktioner finns under 5.2 *Starta Explorer Mini*.
Explorer Mini går inte att köra.	Batteriladdaren är ansluten.	Avsluta laddningen och dra ut laddningskabeln ur ladduttaget på Explorer Mini.
	Explorer Mini är låst.	Lås upp rullstolen. Instruktioner finns under 5.7.2 *Upplåsning*.

Händelse	Möjlig orsak	Åtgärd
Explorer Mini stängs av automatiskt efter 90 minuters inaktivitet.	Batterisparfunktionen har startats.	Håll ned startknappen i minst en sekund. Instruktioner finns under 5.4 *Batterisparfunktion*.
Explorer Mini stannar under körning.	Huvudströmbrytaren har löst ut.	Återställ huvudströmbrytaren. Instruktioner finns under 5.2 *Starta Explorer Mini*.
	Batterierna är urladdade.	Ladda batterierna. Instruktioner finns under 5.12.1 *Ladda batterierna*.
Explorer Mini kan inte laddas.	Huvudströmbrytaren är av.	Slå på huvudströmbrytaren och håll startknappen intryckt i minst en sekund. Instruktioner finns under 5.2 *Starta Explorer Mini*.
	Huvudströmbrytaren är tillslagen, men startknappen trycks inte in.	Håll ned startknappen i minst en sekund. Instruktioner finns under 5.2 *Starta Explorer Mini*.
	Antingen används fel batteriladdare, eller så är batteriladdaren skadad.	Kontrollera att du använder batteriladdaren som medföljde Explorer Mini. Om laddningen fortfarande inte fungerar kan du kontakta din serviceleverantör eller Permobil.

Händelse	Möjlig orsak	Åtgärd
Huvudströmbrytaren kan inte slås till.	Elfel.	Kontakta din serviceleverantör eller Permobil.

Index

B

Basmodul, funktion 41
Batterier, flygtransport..... 111
Batterier, förvaring 116
Batterier, laddning 101, 105
Batterier, placering 43
Batterier, specifikationer..... 36
Batteriindikator, funktion..... 49
Batterisparfunktion 83
Begränsningar, körning 91
Beställa dokumentation 15
Blinkande LED-lampor..... 99
Bords- och ryggstödsenhet, inställning 68
Bordsplatta, demontera 70
Bordsplatta, montera 71

D

Dekal 52
Dyna, inställning..... 72
Dyna, montera 73
Dyna, rengöring 119
Dyna, ta bort..... 72

E

Elektronik..... 37
Elfel 100
Etikett, huvudströmbrytare, startknapp 56
Etikett, klämrisk 55
Etikett, kopplingsschema, batterier 57
Etikett, körbegränsningar 56
Etikett, läs anvisningar..... 55
Etikett, serienummer 54

F

Felsökning, elfel 122
Felsökning, körning..... 122
Felsökning, laddning..... 122
Felsökning, stanna 122
Felsökning, starta 122
Funktioner, rullstol 38
Förberedelser 18
Försiktighetsåtgärder 21

G

Garanti 12

H

Hastighetsknappar, reglera hastighet 86
Hjul, konstruktion 43
Hjul, mått 33
Huvudströmbrytare, funktion 41

I

Indikator för maxhastighet 48
Inställning, sits 61

J

Joystick, funktion 50
Joystick, körning 84
Joystickfel 98–99

K

Kassering och återvinning 16
Knapp för signalhorn, funktion 48
Knappar för maxhastighet 47
Körning, begränsningar 91–92
Körning, hinder 93, 97
Körning, med joystick 84
Körning, nedförsbacke 95
Körning, sidolutning 94
Körning, uppförsbacke 96
Körställning, sittande 79
Körställning, stående 80
Körställningar 79

L

Ladda batterier 105
Ladduttag, funktion 46
Låsa och låsa upp rullstolen 88

M

Manöverpanel, rengöring 118
Manöverpanel, översikt 45

P

På/av-knapp, funktion 47

R

Rapportera incidenter 14
Rengöring 118
Reservdelar och tillbehör 15
Rullstol, funktioner 38
Rullstol, översikt 29
Rullstolens mått 30

S

Serienummer 54
Sits, inställning 61
Sits, montera 65
Sits, ta bort 63
Sitshöjd, inställning 61
Specifikationer, elektronik 37
Specifikationer, mått 30
Starta rullstolen 81
Startknapp, batterisparfunktion 83
Startknapp, funktion 43
Stänga av rullstolen 82
Säkerhetsföreskrifter 17, 21

T

Teknisk support 14
Tillbehör 51
Transport, flyg, ... 111
Transport, fordon 108

U

Underhåll, inspektionsschema 115
Underhåll, rengöring 118
Uppmaningar 19

V

Viktig information 11

www.permobil.com

permobil

7 330818 360120

336200 swe-SE