Bruksanvisning

Norsk bokmål

F5 Corpus VS

CE

Kjære Permobil-bruker!

Vi vil gjerne gratulere deg med din nye elektriske rullestol. Vårt mål er at du fortsatt skal være fornøyd med ditt valg av både leverandør og produkt. Den elektriske rullestolen er laget for å gi deg maksimal komfort og sikkerhet samt for å oppfylle kravene når det gjelder sikkerhet og miljø.

Før du begynner å bruke rullestolen er det viktig at du leser og forstår innholdet i denne bruksanvisningen, spesielt avsnittene om sikkerhet.

Produsert og publisert av Permobil

Utgave: 12

Dato: 2019-08-23

Ordrenr: 331602 nor-NO

Hvordan kontakte Permobil

	Permobil AS Industriveien 16 1481 Hagan Norge
Tfn.:	+47 815 30 077
Fax:	+47 670 79 959
E-post:	info@permobil.no

Permobil-gruppens hovedkontor

	Permobil AB Box 120 861 23 Timrå Sweden
Tel.:	+46 60 59 59 00
Fax:	+46 60 57 52 50
E-mail:	info@permobil.com
Web:	www.permobil.com

1 Indikasjoner og kontraindikasjoner for bruk av stårullestoler 11
1.1 Indikasjoner 11
1.2 Kontraindikasjoner 13

2 Fordeler ved å stå oppreist hver dag 15

3 Viktig informasjon 17
3.1 Garanti 18
3.2 Produktgodkjenning 19
3.3 Teknisk support 19
3.4 Kybersikkerhet 20
3.5 Rapportere hendelser 20
3.6 Reservedeler og tilbehør 21
3.7 Bestille dokumentasjon 21
3.8 Kassering og resirkulering 21

4 Sikkerhetsforskrifter 23
4.1 Beskrivelser av signalord 24
4.2 Advarsler og forholdsregler 27

5 Bli kjent med rullestolen 43
5.1 Oversikt 45
5.2 Tekniske spesifikasjoner 46
5.3 Klistremerker 50
5.4 Konstruksjon og funksjon 56

5.5 Kontrollpanel 68
5.6 Tilbehør 129

6 Klargjøre for bruk 151
6.1 Innstillinger og justeringer 153
6.2 Håndtering og kjøring 182
6.3 Batterier 197
6.4 Transportere rullestolen 201

7 Vedlikehold og reparasjoner 213
7.1 Hyppighet av vedlikehold og inspeksjon 217
7.2 Verktøyveske 218
7.3 Rengjøring 219
7.4 Bytte batteri 221
7.5 Oppbevaring av batterier 234
7.6 Hjul og dekk 236
7.7 Hovedstrømbryter 260
7.8 Bremsefrigjøring 261
7.9 Posisjoneringsbelte 261
7.10 Serienummermerker 262

8 Godkjente låsesystemer 265

9 Begrensninger 267
9.1 Støttehjul 268

9.2 Forhold for hastighetsbegrensning....269
9.3 Forhold som begrenser setebevegelse....270

10 Feilsøking....273
10.1 Feilsøkingsveiledning....274
10.2 Diagnostikk R-net LCD-betjeningspanel....275
10.3 Diagnostikk R-net LED-kontrollpanel....279
10.4 Reparere defekte enheter....284

Innholdsfortegnelse....285

1 Indikasjoner og kontraindikasjoner for bruk av stårullestoler

Disse indikasjonene og kontraindikasjonene bygger på generelle observasjoner. Vilkårene for vanlig ståtrening varierer fra person til person og bør avtales individuelt med lege eller terapeut.

Det er bare lege eller terapeut som kan fastsette hvilken metode og ståtrening som kan utføres med Permobils rullestol.

1.1 Indikasjoner

Permobil rullestoler med ståfunksjon er spesifikt utviklet for personer som har mistet evnen til å stå (f.eks. lammelse, multippel sklerose, cerebral parese osv.). Stående stilling brukes til behandling og forebygging av:

- **Osteoporose**

  Hvis man ikke står oppreist og belaster beina med jevne mellomrom, kan det føre til redusert beintetthet. Dette øker igjen risikoen for beinbrudd og andre komplikasjoner.
- **Decubitus profylakse**

  Når du står oppreist, reduseres belastningen på hofteleddet til et minimum.
- **Skjevheter i skjelett og/eller ryggsmerte**

Når man sitter, forlenges ryggsøylen naturlig (kyfose; pukkelrygg). Ved å stå oppreist får man en naturlig ryggsøyleposisjon og dermed en bedre stabilitet i overkroppen. Dette forebygger risikoen for ryggskjevhet.

- **Muskelsvinn**

  Uten regelmessig beinbevegelse øker risikoen for muskelforkorting (muskulær atropi), som kan føre til kontrakturer. Regelmessig stående trening kan bidra til mobilitetsterapi, og dermed kan man unngå kontrakturer og forebygge tilhørende smerter og dyre operasjoner.

- **Regulering av muskelspenninger**

  Hyppig stående stilling bidrar til å redusere spasmer og tilrettelegger for seteforflytning og posisjonering i rullestol eller seng. Dette støtter god søvn.

- **Dypere åndedrett**

  Utretting av overkroppen i stående stilling reduserer bukhulens trykk mot lungene. Dette gir bedre og dypere åndedrett, tilrettelegger for pusting og kan bidra til å redusere risikoen for lungebetennelse.

- **Gastrointestinale komplikasjoner**

  I likhet med åndedrett reduserer stående stilling også trykket på fordøyelsessystemet. Dette letter fordøyelsen (intestinal peristaltikk), og bidrar til bedre tarm- og blærefunksjon.

1.2 Kontraindikasjoner

ADVARSEL!

En rullestol med ståfunksjon kan bare brukes når foreskrevet av lege. Her er de vanligste kontraindikasjoner for bruk av en rullestol med ståfunksjon.

- **Redusert beintetthet**
  Hvis beina allerede er svært svake, anbefales det ikke å stå. Det kan føre til frakturer. Kontakt i så fall lege for å få målt beintettheten.
- **Dårlig sirkulasjon**
  Ved hjerte- eller sirkulasjonssykdommer skal stående stilling kun brukes under medisinsk overvåking (kardiotrening). Kontakt lege i slike tilfeller.
- **Alvorlige mobilitetsbegrensninger eller alvorlige kontrakturer**

2 Fordeler ved å stå oppreist hver dag

Eventuelle ståinnretninger må kun brukes når foreskrevet og under tilsyn av medisinsk personell. Brukeren bør kun begynne å stå oppreist når dette følges tett av fysioterapeut.

Det er dokumentert at den regelmessige og sykliske aktiviteten ved bytte fra sittende til stående stilling kan medføre mange fordeler for dem som ikke lenger kan stå selv. Fordelene er todelt: 1) det gir mulighet for å utføre daglige aktiviteter som krever stående stilling (nå opp til arkivskap og utstyr på arbeidsplassen, tilgang til skap/komfyr/hyller hjemme, samt muligheten til å omgås ansikt til ansikt); og 2) potensialet for fysiske fordeler som følge av gjentatt stående stilling (disse fordelene kan omfatte bedre bevegelsesområde, beintetthet, sirkulasjon, tarm- og blærefunksjon osv.).

3 Viktig informasjon

Før du begynner å bruke rullestolen er det viktig at du leser og forstår innholdet i denne brukerhåndboken, spesielt avsnittene om sikkerhet.

Denne bruksanvisningen skal i hovedsak gjøre deg kjent med funksjonene og egenskapene til rullestolen, og hvordan du kan bruke dem på best mulig måte. Den inneholder også viktig sikkerhets- og vedlikeholdsinformasjon, i tillegg til at den beskriver mulige problemer som kan oppstå når du bruker rullestolen.

Oppbevar alltid brukerhåndboken lett tilgjengelig når du bruker produktet, slik at du har den for hånden hvis det skulle oppstå spørsmål i forbindelse med bruk, sikkerhet og vedlikehold.

Du kan også finne informasjon om produktene på nettstedet vårt: www.permobil.com.

All informasjon, bilder, illustrasjoner og spesifikasjoner er basert på produktinformasjonen som var tilgjengelig da denne brukerhåndboken gikk i trykken. Bilder og illustrasjoner som brukes i denne brukerhåndboken, er eksempler og ikke nødvendigvis nøyaktige avbildninger av de ulike delene av den elektriske rullestolen.

Vi forbeholder oss retten til å foreta produktendringer uten å opplyse om dette på forhånd.

Hvis du har nedsatt syn, kan du laste ned dette dokumentet på www.permobil.com. Du kan bruke zoomeverktøyet i PDF-leseren til å få ønsket tekst- og bildestørrelse.

3.1 Garanti

Produktgarantiinformasjon angir vilkårene i garantien. Hvis du ønsker mer informasjon om gjeldende garantier, kan du se https://permobilus.com/support/warranties/.

Alle elektriske rullestoler fra Permobil leveres med tre års garanti i henhold til gjeldende avtale mellom NAV og Permobil. Ta kontakt med Permobil for å få mer informasjon. Alle forespørsler fra brukere angående service eller reparasjon, må gjøres via hjelpemiddelsentralen.

FORSIKTIG!

Ikke-godkjent bytte av deler

Hvis en del byttes uten godkjenning fra Permobil, vil dette oppheve rullestolens garanti. Permobil påtar seg ikke noe ansvar for tap av noe slag som oppstår som en følge av at en komponent i styresystemet åpnes, justeres eller modifiseres uten tillatelse.

3.2 Produktgodkjenning

Dette produktet tilfredsstiller kravene i henhold til:

- ANSI/AAMI ES60601-1
- AS/NZS 60335,2.29
- AS/NZS CISPR 14,1
- CAN/CSA-C22,2 No. 60601-1
- EN60601-1
- IEC 60335-2-29
- ISO 7176-21
- ISO 7176-25

3.3 Teknisk support

Hvis du skulle få tekniske problemer, kan du kontakte Permobil kundesupport på telefon: +47 815 30 077, eller hjelpemiddelsentralen.

Ha rullestolens serienummer klart når du kontakter support. Dette finner du på chassiset. Se 7.10 *Serienummermerker*, Side 262.

3.4 Kybersikkerhet

Hvis du oppdager at uvedkommende har tuklet med, fjernet eller skiftet ut en enhet eller data fra en enhet, må du umiddelbart kontakte Permobil for support.

3.5 Rapportere hendelser

Hvis en uforutsett hendelse inntreffer, ta kontakt med din nærmeste Permobil-representant. Dette er vanligvis den samme personen du var i kontakt med i forbindelse med kjøpet. Du kommer i kontakt med representanten via lenken på www.permobil.com. Åpne ditt lands webside, og gå videre til kontaktsiden. Websiden gir deg den nødvendige kontaktinformasjonen og et skjema der du legger inn informasjonen vi trenger for å se nærmere på saken. Oppgi så mye informasjon som mulig, det er til god hjelp for oss.

Vi ber om at du sender inn hendelsesrapporter slik at vi kan forbedre kvaliteten og sikre at våre produkter opprettholder sikkerheten gjennom hele levetiden.

For å kunne tilfredsstille disse kravene og sikre at du alltid trygt kan bruke produktene våre, trenger vi din hjelp. Vi håper at du aldri vil få behov for informasjonen på denne siden, men vennligst kontakt oss hvis en hendelse inntreffer.

3.6 Reservedeler og tilbehør

Reservedeler og tilbehør må bestilles via Permobil, på telefon: +47 815 30 077.

Produktet har en forventet levetid på 5 år.

3.7 Bestille dokumentasjon

Hvis du trenger enda en utgave av denne håndboken, kan du bestille den fra Permobil. Spør etter bestillingsnummeret som er angitt bak på omslaget.

3.8 Kassering og resirkulering

Ta kontakt med Permobil for å få informasjon om hvilke kasseringsordninger som gjelder.

4 Sikkerhetsforskrifter

En elektrisk rullestol er et motorkjøretøy, og det er derfor nødvendig å være ekstra oppmerksom under bruk.

Det er viktig at du leser og følger instruksjonene og sikkerhetsforskriftene i alle håndbøker før du tar i bruk den elektriske rullestolen og dens tilbehør. Feil bruk kan forårsake skader både på brukeren og rullestolen. For å redusere disse risikoene bør du lese denne brukerhåndboken og alle håndbøker nøye, spesielt sikkerhetsinstruksjonene og advarseltekstene.

Permobil er ikke ansvarlig for person- eller eiendomsskader som kan ha oppstått som følge av at brukeren eller andre ikke har fulgt advarslene og instruksjonene i denne bruksanvisningen. Permobil er ikke ansvarlig for skader som kan ha oppstått som følge av dårlig vurdering.

Den endelige beslutningen om hvilken elektrisk rullestol som skal kjøpes inn og brukes, er rullestolbrukerens og helsepersonellets ansvar. Permobil er ikke ansvarlig for feil valg av modell eller funksjoner eller feil tilpasning av rullestolen.

Den elektriske rullestolen ble konfigurert spesifikt for dine behov, som foreskrevet av helsepersonellet. Ta kontakt med helsepersonellet for å få utført endringer i seteposisjon eller andre justeringer.

Det er også svært viktig at du bruker nok tid på å bli kjent med de ulike knappene, funksjonene og styrebetjeningen, de ulike setejusteringsmulighetene osv. på rullestolen din og tilbehøret før du tar utstyret i bruk.

Ikke ta den første prøveturen alene, men sørg for at du har assistanse i umiddelbar nærhet hvis du skulle trenge det.

4.1 Beskrivelser av signalord

Følgende signalord som beskriver advarsler, merknader og forklarende tekster, brukes i denne håndboken for å gjøre leseren oppmerksom på informasjon som har betydning for sikkerheten:

FARE!

Signalordet Fare

Angir en farlig situasjon som, hvis den ikke unngås, kan resultere i død så vel som skader på produktet eller annen eiendom.

ADVARSEL!

Signalordet Advarsel

Angir en farlig situasjon som, hvis den ikke unngås, kan resultere i alvorlige personskader eller død så vel som skader på produktet eller annen eiendom.

FORSIKTIG!

Signalordet Forsiktig

Angir en farlig situasjon som, hvis den ikke unngås, kan resultere i mindre eller moderate personskader så vel som skader på produktet eller annen eiendom.

FORSIKTIG!

Signalordet Merk

Angir en viktig, men ikke farlig, situasjon som, hvis den ikke unngås, kan resultere i skader på produktet eller annen eiendom.

ⓘ Gir informasjon om forholdene eller omstendighetene den gitte informasjonen gjelder under.

4.2 Advarsler og forholdsregler

FORSIKTIG!

Bruk, kjøring

Hvis rullestolen er utstyrt med lys, anbefaler Permobil å bruke disse når du kjører på offentlig vei. Vær svært forsiktig når du kjører nær ubeskyttede kanter eller nivåforskjeller. Utilsiktet bevegelse eller for stor fart på slike steder kan føre til personskader eller materielle skader.

FORSIKTIG!

Bruk

Kjør ikke rullestolen over fortauskanter eller hindringer som er høyere enn det som er angitt under Tekniske spesifikasjoner i brukerhåndboken. Når du skal kjøre over en fortauskant eller lignende, må du krysse den i en 90 graders vinkel (perpendikulært). Hvis du krysser slike underlag i andre vinkler, kan det føre til at rullestolen velter.

Reduser hastigheten når du kjører på ujevnt eller mykt underlag. Bruk aldri rullestolen i trapper eller rulletrapper. Ta alltid heisen.

Rullestolen må ikke løftes eller flyttes i noen av de avtakbare delene. Det kan føre til skader på person eller eiendom, inkludert skader på rullestolen.

FORSIKTIG!

Bruk, trekking og mindre sammenstøt

Rullestolen må ikke brukes til å trekke gjenstander, og tung vekt må aldri henges på ryggstøtten. Det kan føre til skader på person eller eiendom, inkludert skader på rullestolen.

Hvis du skulle kollidere med vegger, dører eller andre faste objekter når du betjener rullestolen, må du forsikre deg om at alle deler på rullestolen er uskadet før du fortsetter å bruke den. Hvis du ikke gjør det, kan det føre til personskader.

FORSIKTIG!

Bruk, justere setesystem for heving

Sørg for å justere posisjonen til setet i henhold til begrensningene som gjelder for den aktuelle stolen før du kjører over hindringer, ujevne underlag eller hellinger.

ADVARSEL!

Veltefare

Pass på så beinstøtten ikke treffer underlaget når du kjører over hindringer, ujevne underlag eller hellinger, eller når hellingen flater ut. Forviss deg om at det er nok bakkeklaring for å unngå veltefare.

FORSIKTIG!

Bruk

La ikke barn kjøre rullestolen uten tilsyn. Kjør ikke rullestolen på offentlige gater eller veier. Ta hensyn til lokale fotgjengerregler, og vær klar over at bilførere kan ha problemer med å se deg.

Ikke bruk rullestolen hvis du er påvirket av alkohol. Alkoholbruk kan redusere evnen til å betjene rullestolen på en sikker måte.

Noen funksjonshemminger eller bruk av reseptbelagte og reseptfrie medisiner kan begrense din evne til å betjene rullestolen på en sikker måte. Sørg for å konsultere legen om dine fysiske begrensninger og medisiner.

ADVARSEL!

Modifiseringer

Du må ikke modifisere rullestolen eller noen av dens komponenter. Rullestolen ble konfigurert spesifikt for dine behov, som foreskrevet av helsepersonellet. Det kreves spesiell kompetanse og kunnskap for å kunne sette opp, modifisere og reparere rullestolen.

Oppsett, modifikasjoner og reparasjoner må utføres av en autorisert servicetekniker. Når det gjelder garantiservice, må du kontakte forhandleren du kjøpte rullestolen av.

ADVARSEL!

Du må ikke endre sikkerhetsparametere

Rullestolen er utstyrt med bestemte sikkerhetsparametere som begrenser eller sperrer rullestolfunksjoner eller som, iht. bestemte betingelser, hindrer at rullestolen kan kjøres. Du må ikke endre disse sikkerhetsparameterne.

ADVARSEL!

Vektbegrensninger

Den maksimale brukervekten for rullestolen er angitt under Tekniske spesifikasjoner i denne brukerhåndboken. Bruk av rullestolen av brukere som overskrider den maksimalt tillatte brukervekten, kan føre til personskader og materielle skader, inkludert skader på rullestolen, samt oppheve eventuell garanti som gjelder for rullestolen.

Ikke frakt passasjerer på rullestolen. Det kan føre til skader på person eller eiendom, inkludert skader på rullestolen.

FORSIKTIG!

Før kjøring

I noen tilfeller, også når det foreligger bestemte medisinske vilkår, bør brukeren trene på å bruke rullestolen sammen med en assistent som vet hvordan rullestolen fungerer og hvilke evner og begrensninger brukeren har.

FORSIKTIG!

Bruk – hellinger

Når du skal kjøre i nedoverbakker, må du velge laveste hastighet og kjøre forsiktig. Når du kjører i nedoverbakker, kan dette forskyve brukerens tyngdepunkt forover. Hvis rullestolen ruller raskere enn du vil, kan du stoppe rullestolen ved å slippe styrespaken. Deretter fortsetter du nedstigningen saktere.

Unngå å stoppe eller starte brått. Stopp ved å slippe styrespaken i stedet for å slå av strømmen. Hvis du slår av strømmen mens rullestolen er i bevegelse, vil den stoppe brått. Permobil anbefaler å bruke godt festede posisjoneringsbelter til enhver tid.

Når du kjører i en oppoverbakke, må du forsøke å kjøre med jevn fart. Når du stopper og starter rullestolen i en oppoverbakke, blir den vanskeligere å kontrollere.

Du må ikke kjøre opp eller ned skråninger som er større enn de som er angitt under Tekniske spesifikasjoner i brukerhåndboken. Det kan hende at du ikke kan manøvrere rullestolen på en sikker måte.

ADVARSEL!

Bruk – sideveis skråninger

Du må ikke kjøre rullestolen i sideveis skråninger som er større enn de som er angitt under Tekniske spesifikasjoner i brukerhåndboken. Rullestolen kan velte.

Ikke kjør opp eller ned ramper uten skikkelig rekkverk langs sidene, for å unngå at rullestolen faller ned fra rampen.

Når du skal kjøre rullestolen opp en skråning, må du sørge for å kjøre vinkelrett på skråningen (perpendikulært). Hvis du kjører opp en skråning på skrått, øker faren for å velte. Vær svært forsiktig når du skal kjøre opp skråninger.

Du må ikke kjøre opp eller ned farlige skråninger, f. eks. underlag som er dekket med snø, is eller vått løv, eller underlag som er ujevne. Unngå også å kjøre på ramper som ikke har skikkelig rekkverk.

ADVARSEL!

Bruk – svinging

Når du svinger rullestolen i høye hastigheter, kan den velte og forårsake personskader. Veltefaren øker ved svinging i høye hastigheter, skarpe svinger, ujevne underlag, brå retningsendringer og når du kjører fra et område med dårlig trekkevne (f. eks. plen) og inn på et område med god trekkevne (f. eks. fortau).

For å unngå å velte, personskader og materielle skader, må du redusere hastigheten og svinge mer forsiktig.

ADVARSEL!

Bruk – frihjulsmodus

For å unngå at rullestolen ruller i vei, må du sørge for at den står på et plant underlag før du frigjør bremsene.

For å unngå personskader må du ikke bruke rullestolen i frihjulsmodus uten en assistent til stede. Du må ikke forsøke å sette rullestolen i frihjulsmodus selv mens du sitter i den.

Du må ikke sette rullestolen i frihjulsmodus når den står i en skråning. Dette kan få rullestolen til å rulle av seg selv, noe som kan forårsake personskader og materielle skader, inkludert skader på rullestolen.

FORSIKTIG!

Rekkevidde

Kjørerekkevidden som er oppgitt i de tekniske spesifikasjonene i denne håndboken angir teoretisk kjørerekkevidde ved testing av rullestolen i henhold til NS-EN 12184 og ISO 7176-4. Denne testen er utført under ideelle forhold, og den faktiske rekkevidden vil variere alt etter batteriets ladestatus, dekkvalg og kjøreforhold. Hvis du ofte kjører i hellinger, på ujevnt underlag eller over fortauskanter o.l., vil dette også redusere rekkevidden.

FORSIKTIG!

Kjøring i mørke

Kjøring i mørke må kun skje hvis rullestolen er utstyrt med fungerende lys både foran og bak, eller i henhold til gjeldende nasjonale eller lokale trafikkregler.

ADVARSEL!

Passasjerer

Rullestolen er ikke ment for å frakte passasjerer, uavhengig av passasjerens alder. Den maksimale brukervekten for setesystemet er oppgitt under Tekniske spesifikasjoner i denne brukerhåndboken. Den oppgitte brukervekten inkluderer brukeren og eventuelle personlige eiendeler. Maksimumsgrensen må ikke overskrides. Dette kan føre til at rullestolen ikke kan manøvreres på riktig måte og blir mindre stabil.

ADVARSEL!

Kjøring med seteløfter, setevinkling, ryggvinkling

Forviss deg om at ingenting kommer i klem mellom chassiset og setet når du betjener seteløfteren og/eller setevinklingen. Når du betjener seteløfteren, setevinklingen og/eller ryggvinklingen, vil dette påvirke tyngdepunktet og øke veltefaren. Kjør alltid med lav hastighet, og bruk kun disse setefunksjonene på plant underlag – ikke på ramper, i hellinger eller skråninger. Hvis du bruker disse setefunksjonene når du kjører i skråninger, kan det føre til personskader og materielle skader, inkludert skader på rullestolen.

ADVARSEL!

Tyngdepunkt

Sannsynligheten for at rullestolen skal velte og punktet der rullestolen vil tippe forover, bakover eller til siden, avhenger av tyngdepunktet. Vær klar over at følgende faktorer påvirker rullestolens tyngdepunkt:

- Heving av setet.
- Setets høyde og vinkel.
- Kroppens posisjon eller vektfordeling.
- Kjøring på hellende underlag, f.eks. rampe eller bakke.
- Bruk av ryggsekk eller annet utstyr, avhengig av hvor stor vekt som legges til.

Hvis rullestolen begynner å bevege seg på en uventet måte, må du umiddelbart slippe styrespaken for å stoppe rullestolen. Med unntak av nødsituasjoner må du IKKE bruke av/på-knappen til å stoppe rullestolen, da dette vil få rullestolen til å bråstoppe, noe som kan forårsake personskader.

ADVARSEL!

Fast seterør

Setehøyden må kun justeres av autorisert servicepersonell.

ADVARSEL!

Bruk installerte posisjoneringshjelpemidler

Brukeren må bruke og feste posisjoneringsbeltet og eventuelle andre posisjoneringshjelpemidler på rullestolen. Hvis man ikke bruker posisjoneringsbelter og andre posisjoneringshjelpemidler, kan det forårsake personskader. Hvis det er tegn til skader eller slitasje på et posisjoneringsbelte eller -hjelpemidler, må du umiddelbart kontakte Permobil for å skifte det ut.

ADVARSEL!

Støttehjul

Hvis rullestolen er utstyrt med støttehjul, må disse alltid være montert når rullestolen kjøres.

ADVARSEL!

Forflytt deg inn og ut av rullestolen

Sørg for at strømmen er slått av før du forflytter deg inn eller ut av rullestolen, og før du løfter armstøtten med kontrollpanelet.

Når du skal forflytte deg inn eller ut av rullestolen, må du sørge for å redusere avstanden mellom rullestolen og stedet du skal forflytte deg til eller fra. Hvis avstanden er for stor, kan brukeren anstrenge seg for mye, miste balansen eller falle.

Permobil anbefaler at brukeren forflytter seg når det er en annen person eller assistent til stede.

Vær forsiktig når du bøyer eller strekker deg etter noe.

Bruk aldri styrespaken som håndtak eller støtte.

Bruk ikke fotplatene eller armstøttene som støtte når du skal forflytte deg inn eller ut av rullestolen. Fotplatene og armstøttene er ikke utformet for å tåle last. Hvis belastningen blir for stor, kan de gi etter, noe som kan føre til personskader eller materielle skader, inkludert skader på rullestolen.

FORSIKTIG!

Transportere rullestolen

Rullestolen skal kun transporteres i kjøretøyer som er godkjent for dette formålet. Kjøretøyet må være riktig utformet, forsikret og utstyrt til å transportere en person i rullestol. Uansett hvor godt rullestolen festes i kjøretøyet, er den ikke designet som bilsete og kan derfor ikke gi den samme graden av sikkerhet som vanlige bilseter.

Før transporten må du bekrefte at rullestolen er forsvarlig sikret samt at begge hjullåsene er aktivert. Sikre rullestolen foran og bak kun til kjøretøyets festepunkter (merket med gule klistremerker). Følg produsentens instruksjoner som følger med festestroppene.

I stedet for festestropper kan rullestolen festes med et låsesystem som er godkjent av Permobil for det aktuelle produktet.

Når det gjelder alternative bilsikringsløsninger, kan du ta kontakt med forhandleren.

ADVARSEL!

Rullestolen må stå forovervendt

Rullestolen er designet til å stå forovervendt når den brukes som sete i et kjøretøy.

FORSIKTIG!

Transportskader

Du må informere Permobil så raskt som mulig etter hendelsen hvis rullestolen og tilbehøret er utsatt for skade under transport, kjøring eller av andre årsaker. Det er en fare for at rullestolen og tilbehøret ikke lenger kan brukes på en trygg og sikker måte. Ta kontakt med servicerepresentanten eller Permobil for mer informasjon.

FARE!

Brukertransport i rullestol

Når brukeren sitter i rullestolen under transport, må følgende krav være oppfylt:

- Kjøretøyet må være utstyrt med et låsesystem godkjent av Permobil for det aktuelle produktet. Når det gjelder alternative bilsikringsløsninger, kan du ta kontakt med forhandleren.
- Låsesystemet må være dimensjonert for den totale vekten av rullestolen.
- Brukeren skal bruke et trepunkts setebelte som er festet til kjøretøyet.
- Rullestolen må være kollisjonstestet og godkjent.
- Rullestolen skal være utstyrt med nakkestøtte.
- Endringer eller bytte av rullestolens festepunkter, strukturelle eller bærende konstruksjoner eller komponenter skal ikke utføres uten å rådspørre Permobil eller forhandleren.
- Lekkasjesikre forseglede batterier, slik som gel eller AGM, skal brukes.
- Forviss deg om at ingen av rullestolens komponenter utilsiktet kan presse ned setebeltets utløserknapp.

Hvis disse kravene ikke overholdes, kan dette sette brukerens liv og helse i fare.

ADVARSEL!

Posisjoneringsbelter og -hjelpemidler må ikke brukes som setebelter i kjøretøyet

Rullestolens posisjoneringsbelter og -hjelpemidler er designet til å posisjonere brukeren ordentlig i rullestolen for sikker bruk av rullestolen. Rullestolens posisjoneringsbelter og -hjelpemidler gir ingen beskyttelse i trafikkulykker og erstatter ikke et kjøretøy-montert setebelte.

ADVARSEL!

Sikre løse gjenstander under transporten

Tilleggsutstyr, løst eller montert på rullestolen, må enten festes til rullestolen eller fjernes fra den. Demontert eller flyttbart tilleggs-utstyr må sikres forskriftsmessig i kjøretøyet under transport. Dette er for å hindre at løse deler eller deler som kan løsne, kan skade passasjerene under transporten.

FORSIKTIG!

Kjøring under ekstreme værforhold

Våre rullestoler er konstruert for å tåle de verste værforhold, men for å redusere faren for å havne i vanskelige situasjoner, bør du unngå å bruke rullestolen utendørs ved f. eks. streng kulde, kraftig regn eller mye snø.

Vær også klar over at visse flater på rullestolen kan bli svært varme eller kalde hvis de utsettes for henholdsvis kraftig sol eller kulde.

ADVARSEL!

Værforhold

Beskytt rullestolen mot enhver form for fuktighet, inkludert regn, snø, søle eller sprut. Hvis rullestolen utsettes for fuktighet, kan den kortslutte, ta fyr og forårsake personskader eller materielle skader. Hvis rullestolen har vært utsatt for fuktighet, må du ikke bruke den før den har tørket helt.

Hvis et av dekslene eller styrespakmansjetten har sprekker eller flenger, må de umiddelbart skiftes ut. Hvis du ikke gjør det, kan det komme fukt inn i elektronikken og forårsake personskader eller materielle skader, inkludert brann.

Vær svært forsiktig når du skal bruke rullestolen når det er is eller glatt ute. Slike forhold kan redusere rullestolens ytelse og sikkerhet, som igjen kan føre til ulykker, personskader og materielle skader, inkludert skader på rullestolen.

Vær svært forsiktig når du bruker oksygen i nærheten av elektriske kretser og andre antennelige materialer. Ta kontakt med oksygenleverandøren for instruksjoner for bruk av oksygen.

FORSIKTIG!

Vedlikehold og service

Utfør bare mindre justeringer og vedlikeholdet som er angitt i brukerhåndboken.

Alt annet av service, reparasjon og vedlikehold på Permobils produkter, inkludert programmering av styresystemet, må utføres av en servicetekniker autorisert av Permobil. Feil innstillinger kan føre til usikker betjening av rullestolen, som kan bli ustabil eller ukontrollerbar. Slike modifiseringer opphever også garantien på produktet.

FORSIKTIG!

Ikke-godkjent tilbehør

Ikke bruk reservedeler eller tilbehør som ikke er godkjent av Permobil.

Bruk av ikke-godkjent tilbehør og deler kan påvirke rullestolen slik at den blir ustabil eller ukontrollerbar.

Produktgarantien kan opphøre hvis det brukes uautoriserte deler eller tilbehør.

FORSIKTIG!

Ikke-godkjente elektriske eller elektroniske enheter

Hvis det kobles ikke-godkjente elektriske eller elektroniske innretninger til rullestolens elektriske system, kan det skade rullestolen og gjøre den ukontrollerbar eller uberegnelig. Slike endringer kan også oppheve garantien på rullestolen.

FORSIKTIG!

Klemfare

Rullestolen er tung og består av mange bevegelige deler, noe som betyr at det alltid vil være en fare for å komme i klem.

ADVARSEL!

Lade batterier

Sørg for å lade batteriene i et godt ventilert rom, ikke i en garderobe eller et klesskap. Batteriene må ikke lades i et baderom eller våtrom. Bruk kun ladere med en ladestrøm på maks 10 A (gjennomsnittsverdi). Ladestrømmens RMS-verdi må ikke overstige 12 A. Når laderen er tilkoblet, kan ikke, og må ikke, rullestolen kjøres.

ADVARSEL!

Skifte batterier og releer

Slå alltid av hovedstrømbryteren når du skal skifte batterier eller releer.

Vær forsiktig når du bruker metalliske gjenstander når du arbeider med batterier. En kortslutning kan lett forårsake en eksplosjon. Bruk alltid beskyttelseshansker og vernebriller.

ADVARSEL!

Sikkerhetskretser

Produktene er utstyrt med sikkerhetskretser. Sperrekretser hindrer at rullestolen kan kjøres under bestemte forhold. Hastighets-reduksjonskretsene reduserer rullestolens makshastighet under bestemte forhold. Grensebryterkretser begrenser rullestolens funksjoner under bestemte forhold. Overlastbeskyttelseskretser slår av rullestolen ved en overbelastning. Hvis en av disse kretsene slutter å fungere, må du umiddelbart slutte å bruke rullestolen og kontakte en autorisert Permobil-forhandler.

Ethvert forsøk på å modifisere sikkerhetskretsene vil føre til usikker rullestolbetjening og kan gjøre rullestolen ustabil eller ukontrollerbar. Slike endringer kan også gjøre garantien til rullestolen ugyldig.

FORSIKTIG!

Gjenvinning av batterier

Brukte batterier skal avhendes på en miljømessig forsvarlig måte i tråd med lokale forskrifter for gjenvinning.

ADVARSEL!

Fylle luft i dekk

Kontroller regelmessig at rullestolens dekk har riktig lufttrykk. Feil lufttrykk kan redusere stabiliteten og manøvreringsevnen.

FORSIKTIG!

Bytte dekk

Unngå å bruke spisse/skarpe verktøy ved bytte av dekk.

FORSIKTIG!

Oppbevaring

Slå alltid av rullestolen og tilbehøret når de ikke er i bruk. Oppbevar alltid rullestolen slik at uvedkommende ikke får tilgang til den.

Oppbevar aldri rullestolen på steder der det kan oppstå kondens (damp eller fukt på overflatene), f. eks. ved badebassenger, vaskekjellere e.l.

Hvis du er usikker på hvordan du oppbevarer rullestolen og tilbehøret på best mulig måte, kan du kontakte leverandøren eller Permobil for mer informasjon.

ADVARSEL!

Skader og/eller funksjonsfeil

Hvis rullestolen og de ulike funksjonene på den ikke fungerer som de skal, eller hvis du mistenker at noe er galt, må du stoppe så fort som mulig, slå av rullestolen og kontakte hjelpemiddelsentralen eller Permobil for informasjon. Se side 5.

ADVARSEL!

Flammebestandighet

Stoffkomponenter er testet for antennelighet. Polstrede deler oppfyller kravene i EN 1021–1, EN 1021–2 og ISO 7176–16. Plastdeler oppfyller kravene i UL94.

FORSIKTIG!

EMC-krav

Elektronikken i en elektrisk rullestol kan påvirkes av eksterne elektromagnetiske felter (f.eks. fra mobiltelefoner). Elektronikken til rullestolen kan også utstråle elektromagnetiske felter som kan påvirke omgivelsene (for eksempel enkelte alarmsystemer til bedrifter).

Grenseverdiene for elektromagnetisk kompatibilitet (EMC) når det gjelder rullestoler er fastsatt i EUs harmoniserte standarder i 93/42/EØF-direktivet for medisintekniske produkter.

Våre elektriske rullestoler overholder disse grenseverdiene.

ADVARSEL!

Må ikke brukes etter en alvorlig ulykke

Du må ikke bruke rullestolen hvis den er blitt utsatt for flom, brann, fall, knusing eller støt, inkludert kollisjon med andre kjøretøy. Ekstraordinære hendelser som disse kan føre til betydelige skader som det er umulig å oppdage under inspeksjon.

Skader som oppstår gjennom slike hendelser, dekkes ikke av produsentens garanti.

Hvis du ønsker mer informasjon, kan du ta kontakt med Permobil AB og deres servicetekniker.

5 Bli kjent med rullestolen

5.1 Oversikt 45

5.2 Tekniske spesifikasjoner 46

5.2.1 Mål og vekt 48
5.2.2 Ytelse 48
5.2.3 Hjul 49
5.2.4 Elektronikk 49
5.2.5 Batterier 50
5.2.6 Betjeningskraft 50
5.2.7 Strømbrytere 50

5.3 Klistremerker 50

5.3.1 Les anvisningene 51
5.3.2 Hovedstrømbryter også batteriisolator 51
5.3.3 Magnetbremser 52
5.3.4 Forankringspunkt 52
5.3.5 Støttehjul 53
5.3.6 Klemfare 53
5.3.7 Advarsel 54
5.3.8 Batteritilkoblinger og hovedstrømbryter 55

5.4 Konstruksjon og funksjon 56

5.4.1 Sete 56
5.4.2 Chassis 63

5.5 Kontrollpanel 68
5.5.1 R-net LCD-kontrollpanel 68
5.5.2 Styrespakpanel, R-net LED-kontrollpanel 114
5.5.3 ICS setekontrollpanel 121
5.6 Tilbehør 129
5.6.1 ConnectMe 130

5.1 Oversikt

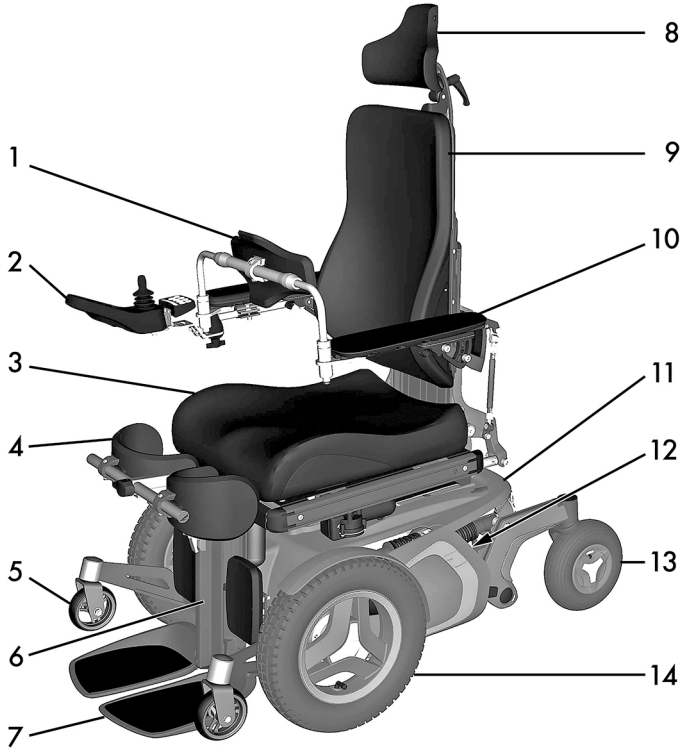

Billede 1. Oversikt.

1. Bryststøtte
2. Kontrollpanel
3. Sete
4. Knestøtte
5. Støttehjul
6. Beinstøtte
7. Fotplater
8. Nakkestøtte
9. Ryggstøtte
10. Armstøtte
11. Chassis
12. Serienummermerke
13. Svinghjul
14. Drivhjul

Permobil F5 Corpus VS er en elektrisk forhjulsdrevet rullestol for bruk utendørs og innendørs. Den er ment for personer med fysiske handikap. Ståfunksjonen gir brukeren større bevegelsesfrihet. Vi anbefaler gradvis trening i å stå oppreist under veiledning av en fysioterapeut før du bruker ståfunksjonen hver dag. Du vil få størst fordel av å stå oppreist hvis du regelmessig veksler mellom en sittende og stående posisjon. Denne vekslingen er lett med Permobil F5 Corpus VS.

Rullestolen består av et chassis og et sete. Chassiset består av rullestolens elektronikk, strømforsyning og kjørefunksjoner. Setet består av en seteramme, seteplate/ryggstøtte, armstøtte/beinstøtte og eventuelt tilbehør/tilleggsutstyr som f.eks. nakkestøtte, leggstøtte, bryststøtte, osv.

5.2 Tekniske spesifikasjoner

Produktnavn	F5 Corpus VS
Rullestolklasse	B

Lengde 1145 mm.
Høyde 1095 - 1170 mm.

Bredde 655 - 790 mm.

Minste transportstørrelse
Lengde 980 mm.
Bredde 655 - 790 mm.
Høyde 825 mm.

5.2.1 Mål og vekt

Lengde		1145 mm
Bredde		655 – 790 mm
Høyde		1095 – 1170 mm
Vekt, inkl. batterier		196 kg
Minste transportlengde	980 mm	
Minste transporthøyde	825 mm	
Minste transportbredde	655 – 790 mm	
Setevinkel		0°
Effektiv setedybde		370 – 570 mm (i trinn på 25 mm)
Effektiv setebredde		420 – 570 mm (i trinn på 50 mm)
Høyde seteflate i forkant		450 – 800 mm
Ryggstøttevinkel		180°
Ryggstøttehøyde		470 – 670 mm (i trinn på 25 mm)
Avstand fotplate til sete		465 mm
Vinkel bein til seteflate		90° - 180°
Avstand armstøtte til sete		185 – 320 mm
Frontplassering av armstøtte		0 – 435 mm

5.2.2 Ytelse

Rekkevidde	25 – 35 km
Maksimal hastighet forover	12 km/h (Tyskland, HMV: 6 km/h)

Min. bremseavstand fra maks. hastighet	2.8 m
Bakkekjøringsevne	12°
Sikker helling	6°
Kjøring i sidehelling	9°
Statisk stabilitet nedoverbakke	13°
Statisk stabilitet oppoverbakke	17°
Statisk stabilitet sideveis	14°
Evne til å håndtere hindringer (tilnærmingsavstand 0 cm)	60 mm
Evne til å håndtere hindringer (tilnærmingsavstand 50 cm)	75 mm
Min. bakkeklaring med brukervekt	76 mm
Maks. brukervekt	136 kg (fra liggende til stående 100 kg)
Min. svingradius	1490 mm
Svingbredde	1200 mm

5.2.3 Hjul

Dekkdimensjon drivhjul	3,00" x 8"
Dekkdimensjoner svinghjul	210 x 65 mm
Anbefalt lufttrykk i dekk	200 kPa (2–2,5 bar)

5.2.4 Elektronikk

Drivelektronikk av R-net-type	JSM-L-SV / PM 120

5.2.5 Batterier

Anbefalt batteritype	Gruppe 24, gel
Batterikapasitet	2x73 Ah
Ladetid	8 timer
Vekt	17,5 kg

5.2.6 Betjeningskraft

Styrespak	1,5 N
Knapper	2 N

5.2.7 Strømbrytere

Hovedstrømbryter	63 A

5.3 Klistremerker

Se godt på klistremerkene på rullestolen, og gjør deg kjent med deres betydning. Klistremerkene gir viktig informasjon for sikker og riktig bruk.

ADVARSEL!

Ulykkesrisiko – Erstatt alltid manglende klistremerker

Fjern aldri et klistremerke fra rullestolen. Hvis et klistremerke blir vanskelig å lese eller faller av, må du bestille et nytt klistremerke av Permobil.

5.3.1 Les anvisningene

Klistremerket viser at det finnes instruksjoner som må leses og forstås før bruk eller justering.

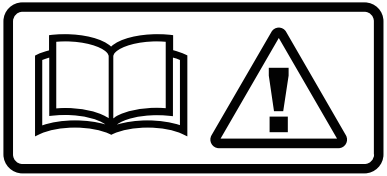

Billede 2. Les anvisningene.

5.3.2 Hovedstrømbryter også batteriisolator

Klistremerket viser strømforsyningen, av eller på.

Du finner en beskrivelse av hovedstrømbryterens funksjon på side 260.

Billede 3. Hovedstrømbryter også batteriisolator.

5.3.3 Magnetbremser

Klistremerket viser bremsefrigjøringsspakens posisjon, i utkoblet eller innkoblet tilstand.

Du finner en beskrivelse av magnetbremsefunksjonen på side 261.

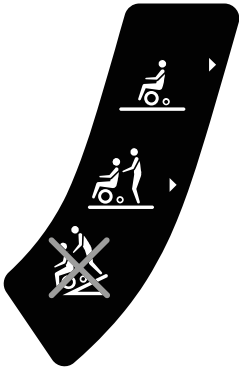

Billede 4. Magnetbremser.

5.3.4 Forankringspunkt

Klistremerket angir hvor rullestolen må sikres under transport. Det er et klistremerke ved hvert forankringspunkt.

Du finner mer informasjon om rullestoltransport på side 201.

Billede 5. Forankringspunkt.

5.3.5 Støttehjul

Klistremerket indikerer at rullestolen er utstyrt med støttehjul for å redusere risikoen for velt ved kjøring over hindringer osv. De skal alltid være montert når du kjører.

Billede 6. Støttehjulene må alltid være montert når du kjører.

5.3.6 Klemfare

Klistremerket angir en klemfare.

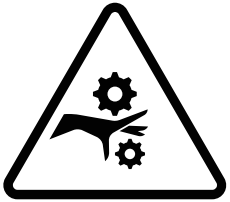

Billede 7. Klemfare.

5.3.7 Advarsel

Klistremerket angir at du må være spesielt oppmerksom.

Vær spesielt oppmerksom når du ser dette varselsymbolet. Hvis du overser advarslene, kan det resultere i personskader, inkludert skader på rullestolen og annen eiendom.

Billede 8. Advarsel, her må du være spesielt oppmerksom.

5.3.8 Batteritilkoblinger og hovedstrømbryter

Klistremerkene viser polariteten, som varierer alt etter batterikapasiteten, 60 Ah eller 73 Ah, produktet er utstyrt med.

Den positive batterikabelen (+) er vist i rødt på klistremerket.

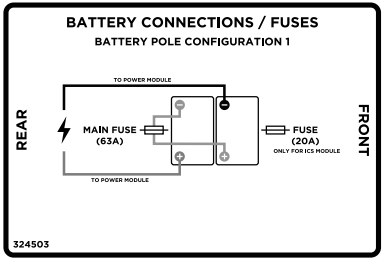

Billede 9. Batteripoler, hovedstrømbryter og sikring, gjelder for produkter utstyrt med 60 Ah batterier.

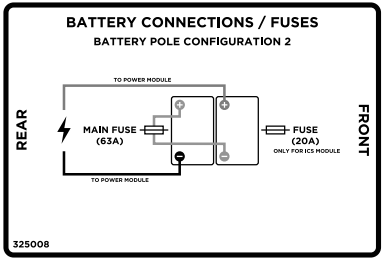

Billede 10. Batteripoler, hovedstrømbryter og sikring, gjelder for produkter utstyrt med 73 Ah batterier.

5.4 Konstruksjon og funksjon

5.4.1 Sete

5.4.1.1 Elektriske setefunksjoner

De elektriske setefunksjonene drives av en elektrisk aktuator som betjenes trinnløst fra rullestolens kontrollpanel.

Billede 11. Elektrisk aktuator.

Funksjoner

Tilgjengelige funksjoner kan variere alt etter hvilket utstyr som er montert på rullestolen.

- seteløfter
- setevinkling
- ryggvinkling
- beinstøtte
- ståfunksjon

ADVARSEL!

Klemfare ved bruk av setefunksjoner

Vær oppmerksom på klemfaren når du bruker de elektriske setefunksjonene. Forviss deg om at ingenting havner mellom bevegelige deler. Hvis du ikke gjør det, kan det føre til personskader.

Elektrisk seteløfter

En elektrisk styrt seteløfter lar deg heve eller senke setet trinnløst for å justere høyden inn mot bord, benker, osv.

Når seteløfteren heves fra den laveste posisjonen, vil den maksimale hastigheten til rullestolen bli redusert.

Billede 12. Elektrisk seteløfter.

ADVARSEL!

Veltefare – kjøre med setefunksjoner i bruk

Når du bruker setefunksjonene, flyttes også tyngdepunktet, noe som øker veltefaren. Setefunksjonene må kun brukes på et plant underlag.

Kjør alltid med laveste hastighet, og vipp aldri sete- eller ryggvinklingen så langt at du ikke kan manøvrere rullestolen på en sikker måte.

Elektrisk setetilt

(i) Gjelder for rullestoler utstyrt med elektrisk setetilt.

Den elektriske setetiltkontrollen lar deg stille inn den foretrukne setevinkelen innenfor driftsområdet.

ADVARSEL!

Veltefare – kjøre med setefunksjoner i bruk

Når du bruker setefunksjonene, flyttes også tyngdepunktet, noe som øker veltefaren. Setefunksjonene må kun brukes på et plant underlag.

Kjør alltid med laveste hastighet, og vipp aldri sete- eller ryggvinklingen så langt at du ikke kan manøvrere rullestolen på en sikker måte.

Billede 13. Elektrisk setetilt.

Elektrisk ryggstøttevinkel

Ryggstøttevinkelen kan justeres (via ryggstøttekontrollen) til ønsket vinkel innenfor grensene.

Billede 14. Elektrisk ryggstøttevinkel.

ADVARSEL!

Klemfare ved bruk av setefunksjoner

Vær oppmerksom på klemfaren når du bruker de elektriske setefunksjonene. Forviss deg om at ingenting havner mellom bevegelige deler. Hvis du ikke gjør det, kan det føre til personskader.

Elektrisk beinstøttevinkel

Beinstøttene kan heves til ønsket vinkel innenfor grensene.

Billede 15. Elektriske beinstøtter.

Ståfunksjon

The F5 Corpus VS har en elektrisk ståfunksjon. Denne funksjonen lar brukeren stå oppreist i rullestolen.

ADVARSEL!

Veltefare ved bruk av ståfunksjon

Når du bruker ståfunksjonen, flyttes tyngdepunktet oppover, noe som øker veltefaren. Ståfunksjonen må kun brukes på et plant underlag. Strekk deg aldri ut fra rullestolen. Kjør alltid med laveste hastighet.

Billede 16. Elektrisk ståfunksjon

5.4.2 Chassis

5.4.2.1 Drivmotor og støtdempere

Rullestolen er utstyrt med en drivmotor (B) og en støtdemper (C) for hvert drivhjul. Leddarmene er utstyrt med støtdempere (A).

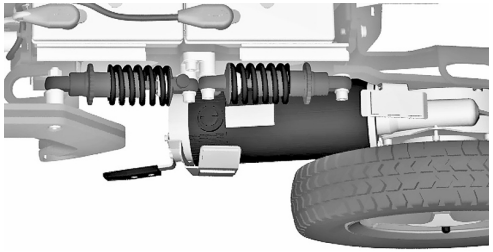

Billede 17. Drivenhet og støtdempere.

FORSIKTIG!

Justering av støtdemperne bør utføres av personell som er godt kjent med konstruksjonen og funksjonaliteten til rullestolen. Når justeringer kreves, må du kontakte din nærmeste autoriserte Permobil-forhandler.

Drivmotoren består av en elektrisk motor med en girboks og magnetbrems.

5.4.2.2 Hjul

Rullestolens drivhjul kan fås med luftfylte eller punkteringsfrie (skumfylte) dekk. Svinghjulene kan fås med massive polyuretandekk eller luftfylte dekk.

5.4.2.3 Lys og reflekser

Rullestolen er utstyrt med reflekser foran, bak og på sidene.

Frontlys, baklys og blinklys er tilbehør.

Billede 18. Reflekser foran.

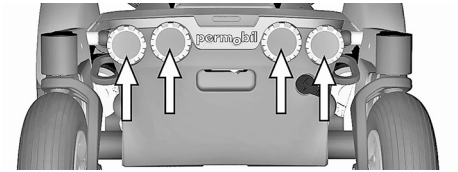

Billede 19. Reflekser bak.

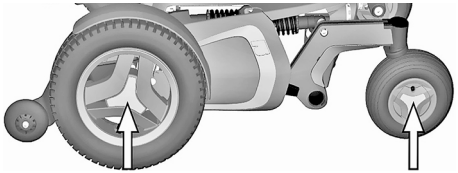

Billede 20. Reflekser side.

5.4.2.4 Batterier

Rullestolens batterier sitter under dekslene på chassiset. Begge batteriene er lett tilgjengelige for vedlikehold og utskifting.

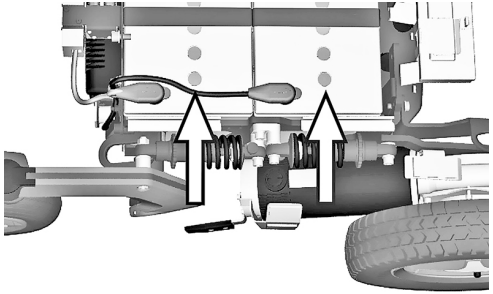

Billede 21. Plassering av batterier.

ADVARSEL!

Håndtere batterier – unngå kortslutning

Vær forsiktig når du bruker metalliske gjenstander når du arbeider med batterier. En kortslutning kan lett forårsake en eksplosjon. Bruk alltid beskyttelseshansker og vernebriller.

Husk at batteriene er tunge og må håndteres med stor varsomhet.

FORSIKTIG!

Gjenvinning av batterier

Brukte batterier skal avhendes på en miljømessig forsvarlig måte i tråd med lokale forskrifter for gjenvinning.

5.4.2.5 Hovedstrømbryter

Rullestolen har en automatisk hovedstrømbryter som kan tilbakestilles etter å ha blitt utløst.

Den fungerer også som batteriisolator og betjenes, på eller av, ved hjelp av spaken i det bakre dekselet på chassiset.

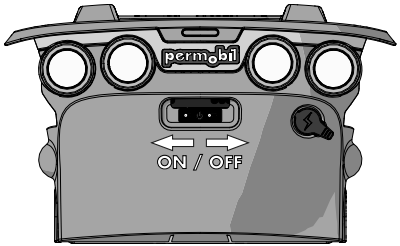

Billede 22. Hovedstrømbryterens plassering.

FORSIKTIG!

Undersøk utløst hovedstrømbryter

En utløst hovedstrømbryter skyldes ofte en større elektrisk feil. Hvis en hovedstrømbryter utløses, må årsaken fastsettes før hovedstrømbryteren tilbakestilles.

FORSIKTIG!

Før du bruker hovedstrømbryteren

Slå alltid av strømforsyningen til kontrollpanelet før du bryter strømmen med hovedstrømbryteren.

5.4.2.6 Ladeuttak

Ladeuttaket sitter bak på chassiset. Uttaket har et beskyttelsesdeksel, som du må åpne for å få tilgang.

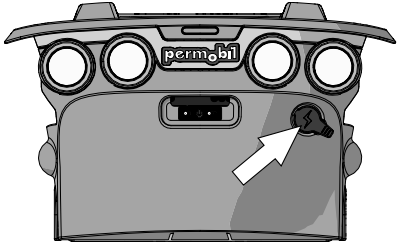

Billede 23. Ladeuttak.

FORSIKTIG!

Slå av hovedstrømbryteren

Slå alltid av strømforsyningen til kontrollpanelet før du bryter strømmen med hovedstrømbryteren.

5.5 Kontrollpanel

5.5.1 R-net LCD-kontrollpanel

Billede 24. Oversikt over kontrollpanel.

A. Varselblinklys på eller av.
B. Frontlys på og av.
C. Skjerm.
D. Venstre blinklys.
E. Høyre blinklys.
F. Modusknapp.
G. Profilknapp.
H. Hovedstrøm på eller av; modus- eller profilvelger.
I. Vippebryter for maksimal hastighet, redusere eller øke.
J. Styrespak.
K. Horn-knappen.

Oversiktsbildet ovenfor viser de grunnleggende funksjonene på kontrollpanelet. Alle knapper, brytere og styrespaken kan ha ytterligere funksjonalitet.

Ladeuttaket sitter foran på panelet Billede 25 *Ladeuttak*.

Det sitter to uttak nederst på panelet. Det ene er beregnet for en ekstern av/på-bryter, og det andre for en ekstern profilbryter. Billede 36 *Uttak*.

I tillegg til kontrollpanelet kan rullestolen også utstyres med et ekstra kontrollpanel til setet.

5.5.1.1 Ladeuttak

Dette uttaket må kun brukes til å lade eller låse rullestolen. Du må ikke koble programmeringskabler av noe slag til dette uttaket. Du må ikke bruke uttaket som strømforsyning til andre elektriske innretninger. Hvis du kobler til andre elektriske innretninger, kan dette skade styresystemet eller påvirke rullestolens EMC-ytelse.

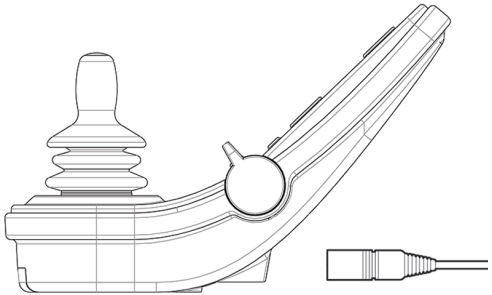

Billede 25. Ladeuttak.

FORSIKTIG!

Du må kun bruke den medfølgende batteriladeren

Rullestolens garanti gjelder ikke hvis annet utstyr enn batteriladeren som hører til rullestolen eller låsenøkkelen kobles til kontrollpanelets ladeuttak.

5.5.1.2 Knapper og vippebrytere

På kontrollpanelet er det totalt 7 knapper og 2 vippebrytere.

Vippebryter for strøm, modus og profil

Vippebryteren brukes til å slå styresystemet på eller av.

Før vippebryteren forover for å slå på strømmen, og før den bakover for å slå av strømmen.

Du kan også bruke vippebryteren til å bla gjennom de tilgjengelige profilene og modusene. Før vippebryteren forover for å bla gjennom de tilgjengelige profilene og modusene.

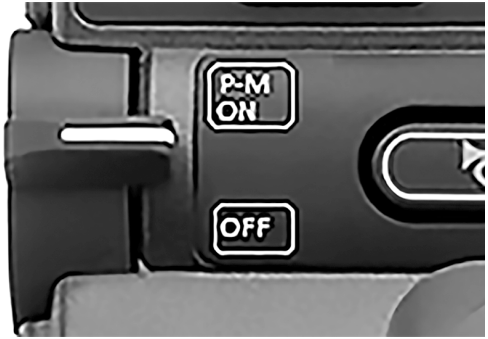

Billede 26. Vippebryter for strøm, modus og profil.

Hvis panelet er utstyrt med en tidlig versjon av vippebryteren, som vist i figur 27, følger du beskrivelsen nedenfor.

Før vippebryteren bakover for å slå strømmen på eller av.

Du kan også bruke vippebryteren til å bla gjennom de tilgjengelige profilene og modusene. Før vippebryteren forover for å bla gjennom de tilgjengelige profilene og modusene.

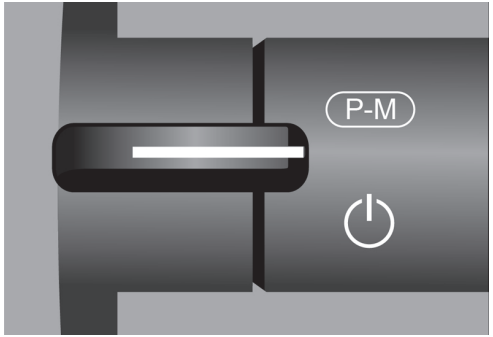

Billede 27. Vippebryter for strøm, modus og profil, tidlig versjon.

Vippebryter for maksimal hastighet

Denne vippebryteren reduserer eller øker rullestolens maksimale hastighet. Indikatoren for maksimal hastighet i displayet viser gjeldende innstilling. Før vippebryteren forover for å øke innstillingen, og bakover for å redusere innstillingen.

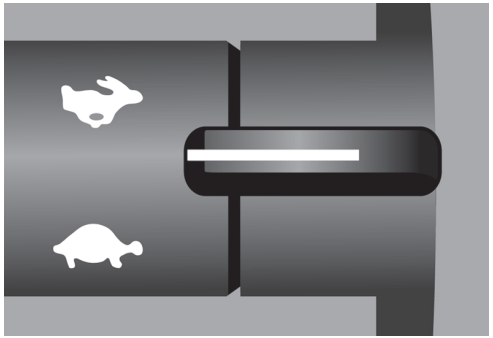

Billede 28. Vippebryter for maksimal hastighet, redusere eller øke.

Horn-knappen

Når du trykker på denne knappen, lyder hornet.

Billede 29. Horn-knappen.

Modusknapp

Med modusknappen kan brukeren navigere gjennom de tilgjengelige driftsmodusene for styresystemet. De tilgjengelige modusene avhenger av programmeringen og hvor mange ekstra utgangsenheter som er koblet til styresystemet.

Billede 30. Modusknapp.

Profilknapp

Med profilknappen kan brukeren navigere gjennom de tilgjengelige profilene for styresystemet. Antallet tilgjengelige profiler avhenger av hvordan styresystemet er programmert.

Billede 31. Profilknapp.

Funksjonsknapper

Det er totalt fire knapper på venstre og høyre side av displayet. Symbolene i displayet viser gjeldende knappefunksjon.

Varselblinklysknapp og skjermsymbol

ⓘ Gjelder bare hvis rullestolen er utstyrt med lys.

Denne knappen slår rullestolens varselblinklys på eller av. Varselblinklysene brukes når rullestolen står slik til at den utgjør en hindring for andre. Trykk på knappen for å slå på varselblinklysene, og trykk en gang til for å slå dem av. Når de er aktivert, vil skjermsymbolet blinke sammen med blinklysene på rullestolen.

Billede 32. Varselblinklysknapp og skjermsymbol.

Lysknapp og skjermsymbol

ⓘ Gjelder bare hvis rullestolen er utstyrt med lys.

Denne knappen slår rullestolens lys på eller av. Trykk på knappen for å slå på lysene, og trykk en gang til for å slå dem av. Når lysene er på, lyser lyssymbolet på skjermen.

Billede 33. Lysknapp og skjermsymbol.

Venstre blinklysknapp og skjermsymbol

ⓘ Gjelder bare hvis rullestolen er utstyrt med lys.

Denne knappen slår rullestolens venstre blinklys på eller av. Trykk på knappen for å slå på blinklyset, og trykk en gang til for å slå det av. Når det er aktivert, vil skjermsymbolet for venstre blinklys blinke sammen med blinklyset på rullestolen.

Billede 34. Venstre blinklysknapp og skjermsymbol.

Høyre blinklysknapp og skjermsymbol

ⓘ Gjelder bare hvis rullestolen er utstyrt med lys.

Denne knappen slår rullestolens høyre blinklys på eller av. Trykk på knappen for å slå på blinklyset, og trykk en gang til for å slå det av. Når det er aktivert, vil skjermsymbolet for høyre blinklys blinke sammen med blinklyset på rullestolen.

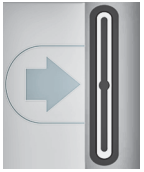

Billede 35. Høyre blinklysknapp og skjermsymbol.

5.5.1.3 Uttak

Uttaket for ekstern av/på-bryter (A) gjør at brukeren kan slå styresystemet av og på ved hjelp av en ekstern knapp.

Uttaket for ekstern profilbryter (B) gjør at brukeren kan velge profiler ved hjelp av en ekstern knapp. Hvis du vil endre profil under kjøring, trykker du ganske enkelt på knappen.

Billede 36. Uttak.

5.5.1.4 Skjerm

Styresystemets status kan kontrolleres ved å se på displayet. Styresystemet er på når displayet er bakgrunnsbelyst.

Skjermsymboler

R-net-kjøreskjermen har felles komponenter som alltid vises, og komponenter som bare vises under bestemte betingelser.

A. Hastighetsmåler

B. Profilnavn

C. Batteriindikator

D. Klokke

E. Indikator for maksimal hastighet

F. Gjeldende profil

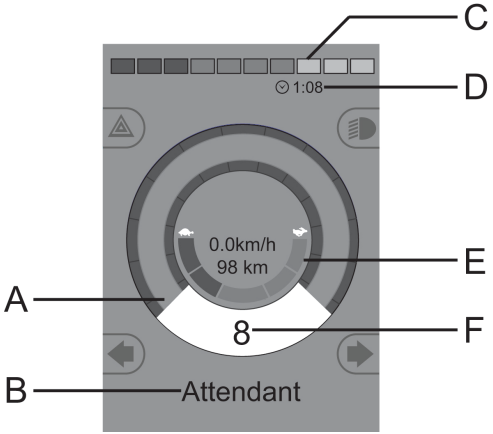

Billede 37. Kjøreskjerm når stilt inn på profil 8.

Batteriindikator

Denne viser hvor mye strøm det er igjen i batteriet og kan brukes til å varsle brukeren om batteristatusen.

- Konstant lys: alt er i orden.
- Blinker langsomt: Styresystemet fungerer som det skal, men du bør lade batteriet så fort som mulig.
- Blinker raskere: Rullestolens batterier lades. Du kan ikke kjøre rullestolen før laderen er koblet fra og styresystemet er slått av og på igjen.

Billede 38. Batteriindikator.

Indikator for maksimal hastighet

Denne viser gjeldende innstilling av makshastighet.

Innstillingen for maksimal hastighet justeres med hastighetsbryteren.

Billede 39. Indikator for maksimal hastighet.

Gjeldende profil

Profilnummeret beskriver hvilken profil styresystemet bruker for øyeblikket. Profilteksten er navnet på eller beskrivelsen av profilen styresystemet bruker for øyeblikket.

Billede 40. Gjeldende profil.

I fokus

Når styresystemet har mer enn én direktestyringsmåte, for eksempel en styrespakmodul nummer to eller en dobbeltmodul for ledsagerstyring, viser modulen som styrer rullestolen for øyeblikket, symbolet I fokus.

Billede 41. I fokus.

Hastighet begrenset

Hvis rullestolens hastighet er begrenset, f.eks. av et løftet sete, vises dette symbolet. Hvis rullestolen er sperret fra å kjøre, vil symbolet blinke.

Billede 42. Hastighet begrenset.

Start på nytt

Når styresystemet krever omstart, f.eks. etter en rekonfigurasjon av en modul, vil dette symbolet blinke.

Billede 43. Omstart påkrevet.

Styresystemtemperatur

Dette symbolet betyr at en sikkerhetsfunksjon er utløst. Denne sikkerhetsfunksjonen reduserer kraften til motorene og tilbakestilles automatisk når styresystemet har kjølt seg ned. Når dette symbolet vises, må du kjøre sakte eller stoppe rullestolen. Hvis temperaturen i styresystemet fortsetter å øke, kan den nå et nivå der styresystemet må kjøles ned, og det vil da ikke lenger være mulig å kjøre videre.

Billede 44. Styresystemtemperatur.

Motortemperatur

Dette symbolet betyr at en sikkerhetsfunksjon er utløst. Denne sikkerhetsfunksjonen reduserer kraften til motorene og tilbakestilles automatisk etter en bestemt tid. Når systemet er tilbakestilt, forsvinner symbolet. Når dette symbolet vises, må du kjøre sakte eller stoppe rullestolen. Permobil anbefaler at du kjører sakte en kort stund etter at symbolet har forsvunnet, for å unngå å belaste rullestolen unødvendig. Hvis symbolet vises flere ganger og rullestolen ikke kjøres under noen av forholdene som er nevnt under 6.2.4 *Kjørebegrensninger*, Side 189, kan det være noe galt med rullestolen. Kontakt serviceteknikeren.

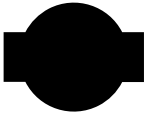

Billede 45. Motortemperatur.

Timeglass

Dette symbolet vises når styresystemet endrer tilstand. Et eksempel kan være å gå inn i programmeringsmodus. Symbolet er animert med sand som faller ned.

Billede 46. Timeglass.

Nødstopp

Hvis styresystemet er programmert for sperret kjøring eller aktuatordrift, er det vanligvis koblet en nødstoppbryter til uttaket for ekstern profil. Hvis nødstoppbryteren betjenes eller kobles fra, vil symbolet blinke.

Billede 47. Nødstopp.

Settings Menu (innstillingsmeny)

Via Settings Menu kan brukeren stille inn klokken, displayets lysstyrke, bakgrunnsfarge, osv.

Trykk på varselblinklysknappen i 2 sekunder for å åpne menyen. Du blar gjennom menyen ved å bevege styrespaken frem og tilbake.

Hvis du fører styrespaken til høyre, kommer du til en undermeny med relaterte funksjonsvalg.

Du går ut av innstillingsmenyen ved å velge Exit (Avslutt) nederst i menyen og deretter føre styrespaken til høyre.

Hvert av menyelementene er beskrevet i de neste avsnittene.

Billede 48. Settings Menu.

Time (Tid)

Avsnittet nedenfor beskriver undermenyer for Time.

Set Time (Still inn tid)	Lar brukeren stille inn gjeldende tid.
Display Time (Vis tid)	Angir formatet for tidsvisningen eller slår den av. Valgene er 12h, 24h eller Av.

Distance (Distanse)

Avsnittet nedenfor beskriver undermenyer for Distance.

Total Distance (Total distanse)	Denne verdien lagres i strømmodulen. Den viser total lengde kjørt med gjeldende strømmodul installert i chassiset.
Trip Distance (Tripdistanse)	Denne verdien lagres i styrespakmodulen. Den er forbundet med total kjørelengde siden siste nullstilling.
Display Distance (Vis distanse)	Angir om Total Distance eller Trip Distance skal vises som odometerdisplay på styrespakmodulen.
Clear Trip Distance (Slett tripdistanse)	Du sletter Trip Distance-verdien ved å føre styrespaken til høyre.

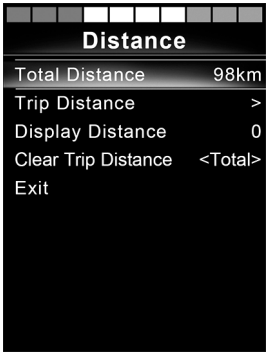

Billede 49. Distansemåling.

Backlight (Bakbelysning)

Avsnittet nedenfor beskriver undermenyer for Backlight.

Backlight (Bakbelysning)	Denne stiller inn bakbelysningen på skjermen. Den kan stilles inn mellom 0% og 100%.
Auto Backlight (Auto bakbelysning)	Styrespakmodulen inneholder en omgivelseslyssensor som automatisk justerer skjermens lysstyrke. De programmerbare valgene er Off eller On. Når den er stilt inn på On, justerer displayet lysstyrken basert på lyssensoren. Sett til Off ; Skjermens lysstyrke endres ikke når lysforholdene i omgivelsene endres.
Backlight Time (Tid for bakbelysning)	Denne justerer hvor lenge bakgrunnsbelysningen skal være aktiv når det ikke mottas instruksjoner fra en inndataenhet. Den kan stilles inn mellom 0 og 240 sekunder.

Bluetooth®

ⓘ Gjelder for kontrollpaneler utstyrt med integrert Bluetooth®.

Hvis du fører styrespaken til høyre, kommer du til en undermeny der du kan konfigurere Bluetooth®-modusskjermbildet. Se kapitlet om Bluetooth®-modus for flere detaljer, se side 84.

IR Setup (IR-oppsett)

ⓘ Gjelder for kontrollpaneler utstyrt med integrert IR.

Hvis du fører styrespaken til høyre, kommer du til en undermeny for innlæring og sletting av IR-koder. Se IR-avsnittet for å få flere detaljer. Se side 97.

Programming (Programmering)

Avsnittet nedenfor beskriver undermenyer for Programming.

Sleep (Hvilemodus)	Angir hvor lang tid det skal gå før styresystemet går i hvilemodus hvis det ikke mottas en inndatakommando.
Sounder Volume (Volum for knappelyd)	Stiller inn volumet for knappelyd.
Horn Volume (Hornvolum)	Stiller inn volumet for hornet.
Start-up Beep (Oppstartssignal)	Angir om kontrolleren skal avgi et kort lydsignal når den slås på. Fås kun i nyere versjoner av kontrollpanelet.
Momentary Screens (Midlertidige skjermbilder)	Angir om programmerte midlertidige skjermbilder skal vises.
Display Speed (Vis hastighet)	Angir hvordan rullestolens hastighet skal vises; valgene er mph, km/t eller Off.
Displays (Skjermbilder)	Angir formatet for det digitale motordisplayet; alternativene er odometer (kilometerteller), speed (hastighet) eller begge.

Diagnostics (Diagnostikk) Lar brukeren lese diagnoseinformasjon fra styresystemet.

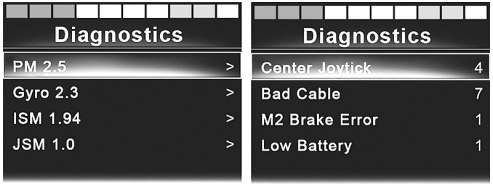

Billede 50. To eksempler fra Diagnostic-skjermbildet.

Timers (Timeteller) Viser hvor mange timer stolen er kjørt.

Exit (Avslutt)

Lukker Settings Menu.

5.5.1.5 Bluetooth®-modus

(i) Gjelder kun for R-net kontrollpaneler, 3,5" eller 2,8" fargedisplay, med Bluetooth® integrert i styrespakmodulen. Styrespakmodulene er forskjellige ved at skjermversjonen på 3,5" har knappene Mode og Profile plassert under skjermen. Styrespakmodulene med 2,8" skjerm er mer kompakte og mangler disse knappene.

Generelt

Når en rullestol leveres utstyrt med et kontrollpanel med Bluetooth®, er Bluetooth®-funksjonene forhåndsprogrammert med et grunnleggende oppsett. Dette oppsettet er beskrevet nedenfor.

Det grunnleggende oppsettet er klargjort for parkobling av opptil fire Bluetooth®-enheter, to PC-mus eller Android™-enheter og to iDevices®, uten ekstra verktøy. Oppsettet kan programmeres på nytt med en programmeringsnøkkel og et R-net-programmeringsverktøy på en datamaskin. Med dette utstyret kan du, for eksempel, endre navn på eller bytte ut tekst og ikoner som beskriver en bestemt enhet, aktivere musekommandoer, skyvetid, endre markørhastighet, osv.

Parkoble enheter

En enhet må settes til On i Settings Menu før den kan parkobles. Følg beskrivelsen nedenfor.

Settings Menu (innstillingsmeny)

Trykk på varselblinklysknappen i 2 sekunder for å åpne Settings Menu. Velg Bluetooth®.

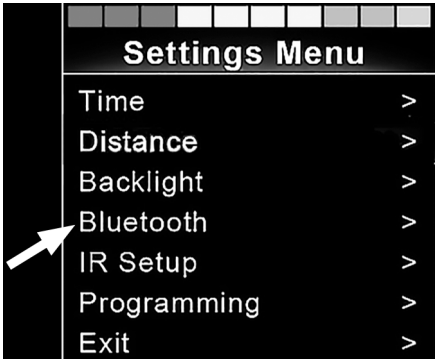

Billede 51. Velg Bluetooth® for å få tilgang til undermenyen.

Skjermen viser nå undermenyen, som vist.

Velg en enhet; sett den til On ved å føre styrespaken til høyre.

R-net-systemet må nå slås av og på igjen.

Du kan endre navnet på hver enhet ved hjelp av en datamaskin med installert R-net programmeringsverktøy.

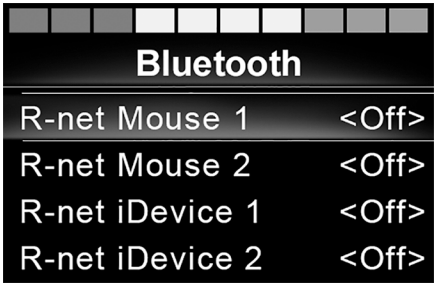

Billede 52. Bluetooth®-undermenyen.

Paring

Kontrollpanelet Bluetooth® må deretter settes i Discovery Mode (søkemodus) ved å følge sekvensbeskrivelsen:

- Før styrespaken forover, og hold den til du hører et pipesignal. Dette tar ca. 10 sekunder. Slipp deretter styrespaken.
- Før styrespaken bakover, og hold den til du hører et pipesignal. Dette tar ca. 10 sekunder. Slipp deretter styrespaken.

Skjermen vil vise et blinkende Bluetooth®-ikon over bildet av datamaskinen. Dette bekrefter at kontrollpanelet Bluetooth® er stilt inn i Discovery Mode (søkemodus). Den er nå synlig for andre Bluetooth®-enheter.

Billede 53. Pilen peker på det blinkende Bluetooth®-ikonet.

Parkoble med ulike enheter

Avhengig av hvilken type enhet du parkobler med, en PC, en Android™-enhet eller en iDevice®, må du følge en spesifikk prosedyre for enheten du vil koble til.

Noen prosedyrer er beskrevet nedenfor.

Parkoble med en -PC

Følgende prosedyre skal utføres på en PC:

- Åpne vinduet der du kan velge en Bluetooth®-enhet som skal legges til PC-en. Navnet og banen vil variere noe for ulike versjoner av Windows.
- Skriv inn passordet 1234 hvis du blir bedt om det.
- Klikk på R-net Mouse X når den vises i skjermbildet, og forbindelsen vil bli etablert. R-net-musen vil nå vises i listen over enheter på PC-en.
- Når en forbindelse er etablert, vil Bluetooth®-ikonet i kontrollpaneldisplayet slutte å blinke.

Parkoble med en Android™-enhet

Følg denne prosedyren på Android™-enheten

- Velg systeminnstillinger, og aktiver Bluetooth®.
- Velg R-net Mouse X fra listen over tilgjengelige enheter.
- Skriv inn passordet 1234 hvis du blir bedt om det.
- R-net Mouse X skal nå vises som en parkoblet enhet.
- Når en forbindelse er etablert, vil Bluetooth®-ikonet i kontrollpaneldisplayet slutte å blinke.

Parkoble med iDevice®

Følgende prosedyre skal utføres på iDevice®.

- Velg innstillinger, og aktiver Bluetooth®.
- Velg R-net iDevice® X fra listen over tilgjengelige enheter.
- R-net iDevice® X skal nå vises som en parkoblet enhet.
- Når en forbindelse er etablert, vil Bluetooth®-ikonet i kontrollpaneldisplayet slutte å blinke.

Oppdatere listen over enheter

Kontrollpanelet lagrer Bluetooth®-ID-ene for opptil fire enheter. For å kunne erstatte en oppføring i listen over enheter, må en av de eksisterende sammenkoblingene slettes. Denne prosedyren startes fra den parkoblede enheten, og vil variere alt etter type enhet.

Når du har koblet fra en enhet, kan du legge til en ny.

Styre Bluetooth®-enheter

Dette avsnittet beskriver de grunnleggende innstillingene for en rullestol som leveres med et kontrollpanel med Bluetooth® integrert.

Få tilgang til en Bluetooth®-enhet

Avsnittet nedenfor beskriver hvordan du får tilgang til en av de parkoblede Bluetooth®-enhetene.

Slik går du til Bluetooth®-modus

ⓘ Styrespakmodul med 2,8" skjerm er mer kompakt og mangler Mode- og Profile-knapper.

Trykk på Mode-knappen (A) flere ganger til du kommer til Bluetooth®-Bluetooth®modusen, eller trykk og hold tast B i mer enn 2 sekunder for å åpne Bluetooth®-modus, M3.

Billede 54. To måter å få tilgang til en Bluetooth®-enhet på.

Hvis det er parkoblet og aktivert mer enn en Bluetooth®-enhet, vises et skjermbilde der du kan velge en Bluetooth®-enhet som du vil koble til og bruke.

Hvis det bare er aktivert én Bluetooth®-enhet, vil den vises direkte på skjermen.

Naviger mellom enhetene ved å føre styrespaken forover og bakover.

Velg enhet ved å føre styrespaken til høyre.

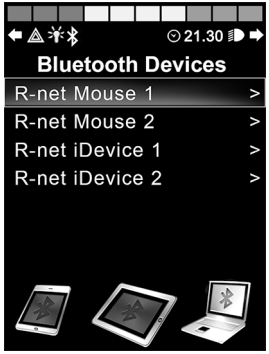

Billede 55. Bluetooth® Device-skjermbildet der du velger parkoblede enheter.

Når det er valgt en Bluetooth®-enhet, vil skjermen vise et ikon som representerer den valgte enhetstypen.

Hvis det bare er aktivert én Bluetooth®-enhet, vil denne skjermen vises så snart Bluetooth®-modusen er aktivert.

Billede 56. En valgt Bluetooth®-enhet.

Betjeningsknapper i Bluetooth®-modus

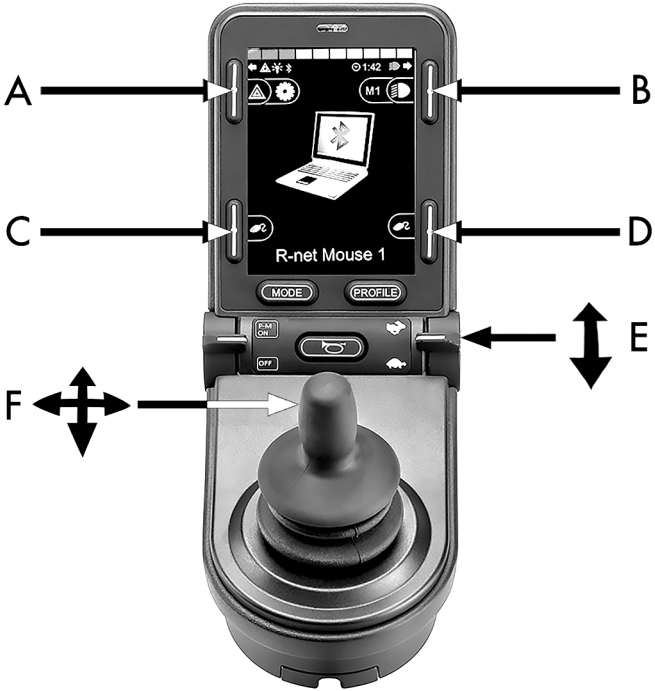

Billede 57. Knapper og andre kontrollere for betjening i Bluetooth®-modus.

A. Tilgang til innstillinger, side 93.
B. Tilbake til kjøremodus, side 93.
C. Venstre museklikk, side 94.
D. Høyre museklikk, side 94.
E. Rull opp eller ned, side 94.
F. Styrespakfunksjoner, side 95.

Knappene A til D, vippebryteren E og styrespaken F, som vist i forrige oversiktsfigur, har forhåndsdefinerte funksjoner når en Bluetooth®-enhet velges i Bluetooth®-modus. Funksjonene er beskrevet nedenfor.

A – tilgang til innstillinger

Trykk på knappen i mer enn 2 sekunder. Dette åpner innstillingsmenyen (Setting Menu); Se *Settings Menu (innstillingsmeny)*, Side 79.

Et kort trykk slår varselblinklysene av eller på.

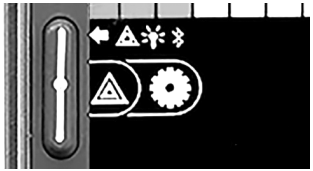

Billede 58. Knapp for å gå til innstillinger i Bluetooth®-modus.

B – tilbake til kjøremodus

Trykk på knappen i mer enn 2 sekunder. Dette vil sette rullestolen i kjøremodus.

Et kort trykk slår frontlysene av eller på.

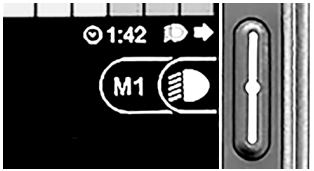

Billede 59. Knapp for å gå tilbake til kjøremodus fra Bluetooth®-modus.

C – venstre museklikk

Trykk på knappen for å utføre et venstre museklikk.

Billede 60. Venstre knapp for venstre museklikk.

D – høyre museklikk

Trykk på knappen for å utføre et høyre museklikk.

Billede 61. Høyre knapp for høyre museklikk.

E – rull opp eller ned

Før vippebryteren forover for å rulle opp.

Før vippebryteren bakover for å rulle ned.

Billede 62. I Bluetooth®-modus bruker du høyre vippebryter til å rulle opp eller ned.

F – styrespakfunksjoner

Før markøren i ønsket retning ved hjelp av styrespaken.

Skyv forover for å rulle opp.

Skyv bakover for å rulle ned.

Venstre museklikk; dytt til venstre.

Høyre museklikk; dytt til høyre.

ⓘ Et dytt er et raskt, fullt utslag; innstillingene kan endres etter dine behov med en datamaskin som har programmeringsverktøyet installert.

Billede 63. Ved hjelp av Bluetooth® kan styrespaken ta kontroll over musefunksjonene.

Merknader – Bluetooth®-modusinnstillinger endret etter levering

Knapp, vippebryter eller styrespak	Funksjon

5.5.1.6 IR-modus

(i) Gjelder kun for R-net-kontrollpaneler med integrert IR, 3,5" eller 2,8" fargedisplay med IR.

Generelt

Den infrarøde kontrollen, som er integrert i styrespakmodulen, gjør at du kan replikere ofte brukte IR-enheter, slik som fjernkontroller for TV, lyd, kabel, satellitt eller innemiljø. IR-koder kan enten læres inn uten verktøy eller lastes inn via den PC-baserte IR-konfiguratorprogramvaren. IR-konfiguratoren gir flere programmeringsmuligheter enn bare å laste inn koder.

Denne brukerhåndboken beskriver bare innlæringsmetoden.

Rullestolen er klargjort for IR-modus, men det er ikke lagret IR-koder i systemet ved leveranse.

IR setup (IR-oppsett)

Du får tilgang til IR Setup-menyen via Settings Menu. Se *Settings Menu (innstillingsmeny)*, Side 79.

Når du går inn i IR Setup-menyen, vil standardenhetene vises. Når en enhet er merket, vises kommandoene.

Billede 64. IR Setup-skjermbildet.

Når det er huket av for en kommando, betyr det at den har en lagret IR-kode. Når det ikke er huket av for en kommando, er ikke IR-koden lagret ennå.

IR-koder kan lagres eller slettes slik det er beskrevet i avsnittene nedenfor.

Billede 65. Kommandoer i TV MENU-skjermbildet.

Lære inn en IR-kode

IR-mottakeren sitter over skjermen på kontrollpanelet, merket med en A i figuren.

Når du skal lære inn en kode, må du holde fjernkontrollen slik at IR-senderen peker mot IR-mottakeren på kontrollpanelet, dvs. det lille vinduet merket med A i figuren.

Billede 66. Plassering av IR-mottakeren.

Lære inn en IR-kodeprosedyre

Gå til IR Setup-menyen.

Velg en enhet, f.eks. TV – (Device 1), som vist. "(Device 1)" viser hvor utstyrets unike navn kan vises på skjermen.

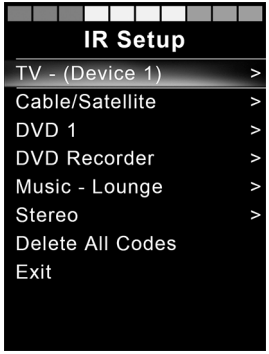

Billede 67. Eksempel på IR Setup.

Kommandoene for enheten vil vises på skjermen, slik det er vist i figuren. Velg en kommando som skal læres inn.

I dette eksempelet; Channel Up (Kanal opp) vil bli valgt fra TV MENU.

Billede 68. Skjermen som vises når en enhet er valgt.

Velg Learn Code ved å føre styrespaken til høyre når kommandoen er uthevet.

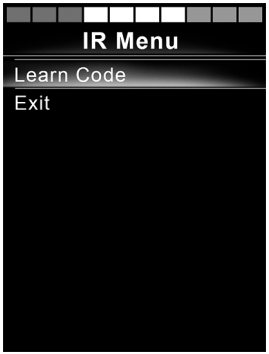

Billede 69. IR Setup-meny, Learn Code (Lær kode).

Pek TV-fjernkontrollen mot kontrollpanelets IR-mottaker, og trykk to ganger på Channel Up-knappen.

Billede 70. Pek fjernkontrollen mot IR-mottakeren. Trykk to ganger på knappen.

Hvis Learn Code-operasjonen var vellykket, vises en grønn hake på skjermen.

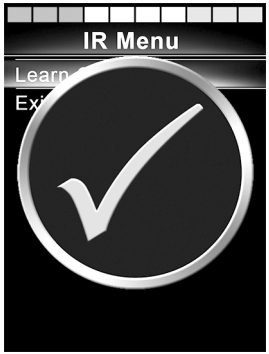

Billede 71. Innlæring vellykket.

Hvis Read Code-operasjonen var mislykket, vises et rødt kryss på skjermen. Gjenta Learn Code-operasjonen.

Billede 72. Innlæring mislykket.

Når koden er lært inn, ruller du ned for å utheve Exit. Før styrespaken til venstre for å gå tilbake til enhetsmenyen, IR Setup.

Første gang en IR-kode læres inn, må du slå av og på strømmen på kontrollpanelet.
Hvis det allerede er lært inn andre IR-koder, trenger du ikke slå strømmen av og på igjen.

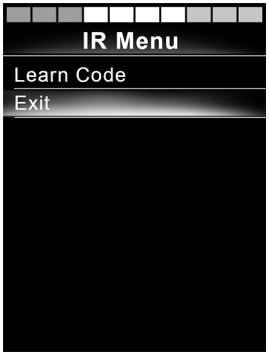

Billede 73. Rull ned til Exit.

Lære inn IR-koder i sekvens

Flere IR-koder kan læres inn i én kommando i IR Setup-menyen. Dette gjør at du kan overføre flere IR-koder via én kommando når du er i IR-modus.

Eksempler:

1. Av/på-funksjonen for flere enheter, for eksempel TV-en og DVD-spilleren, kan læres inn i én oppføring i IR Setup-menyen. Kontrollpanelet vil da overføre kodene for den innlærte kommandoen i én omgang. I dette tilfellet vil du da kunne slå TV-en og DVD-spilleren av eller på praktisk talt samtidig.
2. Når man skulle velge en TV-kanal før, måtte brukeren velge nummeret for den aktuelle kanalen fra en liste. Dette kunne være nokså omstendelig når man skulle velge en TV-kanal med flere sifre, f.eks. kanal 143. Nå kan de enkelte kodene for tallene1, 4 og 3 læres inn i én kommando i IR Setup-menyen. Når du velger denne kommandoen i IR Setup-menyen, overføres IR-kodene praktisk talt samtidig.

Lage en sekvens

- Velg kommandoen som skal brukes som sekvensinitiator. I dette eksempelet, TV – ON.
- Velg Learn Code ved å føre styrespaken til høyre når kommandoen er uthevet.
- Pek TV-fjernkontrollen mot kontrollpanelets IR-mottaker, og trykk to ganger på av/på-knappen.
- Etter hver vellykkede innlæring vises det midlertidig en hake på skjermen, velg Learn Code igjen.
- Pek DVD-fjernkontrollen på kontrollpanelets IR-mottaker, og trykk to ganger på av/på-knappen.
- Etter hver vellykkede innlæring vises det midlertidig en hake på skjermen, velg Learn Code igjen.
- Fullfør sekvensen ved å utheve Exit og føre styrespaken til venstre.
- TV – ON-kommandoen vil nå ha en hake og tre prikker, som viser en innlært sekvens.

Billede 74. En hake etterfulgt av tre prikker angir en innlært sekvens.

Aktivere og deaktivere IR-koder

IR-koder kan aktiveres eller deaktiveres i IR Setup-menyen. Hvis en kode deaktiveres, vil den ikke sende eller vises i IR-modus.

Du deaktiverer en IR-kode ved å føre hastighetsvippebryteren opp eller ned. En deaktivert IR-kode vises med en X ved den uthevede kommandoen.

Du aktiverer en IR-kode ved å føre hastighetsvippebryteren opp eller ned. En aktivert kode vises med en hake ved den uthevede kommandoen.

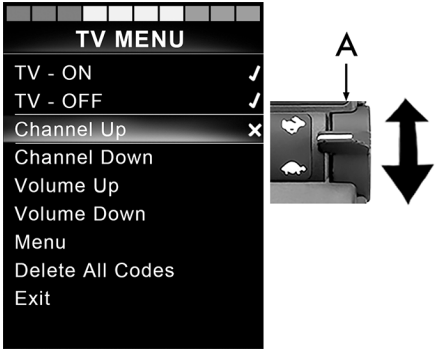

Billede 75. Skjerm og hastighetsvippebryter merket med A.

Slette IR-koder

Når du skal slette en IR-kode for en bestemt kommando, uthever du kommandoen i enhetsmenyen og fører styrespaken til høyre. Velg deretter Delete Code (Slett kode).

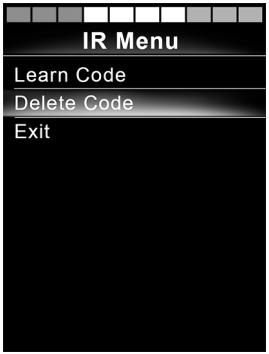

Billede 76. Slette koder for bestemte kommandoer.

Når du skal slette alle IR-koder for en enhet, velger du Delete All Codes (Slett alle koder) i enhetens undermeny.

Billede 77. Slette alle kodene for en bestemt enhet.

Når du skal slette alle IR-kodene som er lagret i kontrollpanelet, velger du Delete All Codes (Slett alle koder) i IR Setup-menyen.

Billede 78. Slett alle kodene fra IR Setup-menyen.

5.5.1.7 Låse eller låse opp styresystemet

Låse rullestolen

- Slå på styresystemet, og før vippebryteren forover.
- Etter 1 sekund vil styresystemet avgi et pipesignal. Slipp vippebryteren.
- Før styrespaken forover til styresystemet avgir et pipesignal.
- Før styrespaken bakover til styresystemet avgir et pipesignal.
- Slipp styrespaken. Et langt pipesignal høres.
- Rullestolen er nå låst.
- Rullestolen slås av.

Billede 79. Låsesymbolet vises når rullestolen er låst.

Låse opp

- Hvis styresystemet er slått av, fører du vippebryteren forover.
- Før styrespaken forover til styresystemet avgir et pipesignal.
- Før styrespaken bakover til styresystemet avgir et pipesignal.
- Slipp styrespaken. Et langt pipesignal høres.
- Rullestolen er nå låst opp.

5.5.1.8 Setefunksjoner

Gjelder ikke alle setemodeller

På noen seter kan du betjene de elektriske funksjonene via kontrollpanelets styrespak. Noen modeller kan memorere tre seteposisjoner. Setejusteringsmekanismen lagrer hver memorerte seteposisjon. Dette gjør det lett å hente opp en tidligere lagret seteposisjon.

Betjene setet

1. Trykk på Mode-knappen en eller flere ganger til det vises et setefunksjonsikon i kontrollpanelets display.
2. Før styrespaken til venstre eller høyre for å velge en setefunksjon. Ikonet for den valgte setefunksjonen vises i displayet.

   Ikonene som vises, varierer alt etter setemodell og tilgjengelige funksjoner.
3. Før styrespaken forover eller bakover for å aktivere funksjonen.

FORSIKTIG!

Symbolet M

Hvis symbolet M vises sammen med seteikonet, betyr det at minnefunksjonen er aktivert. Før styrespaken til venstre eller høyre for å velge en setefunksjon i stedet.

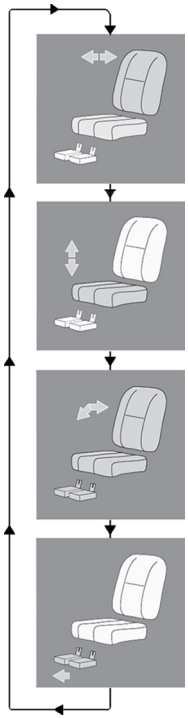

Billede 80. Manøvrere setet, eksempel på ikoner som kan vises.

Tilbake til kjøremodus

Trykk på Modeknappen en eller flere ganger til du ser en standardvisning med hastighetsindikator i kontrollpanelets display.

Billede 81. Standard skjermbilde med hastighetsindikator.

Minne

Hente posisjon fra minnet

Noen setestyringssystemer kan memorere tre seteposisjoner. Setejusteringsmekanismen lagrer hver memorerte seteposisjon. Dette gjør det lett å hente opp en tidligere lagret seteposisjon.

1. Trykk på Mode-knappen en eller flere ganger til det vises et setefunksjonsikon i kontrollpanelets display.
2. Før styrespaken til venstre eller høyre for å velge en minneplass (M1, M2 eller M3). Et seteikon og minnesymbol M for den valgte minneplassen vises i kontrollpanelets display.
3. Beveg styrespaken forover og hold den. Setet justeres til den tidligere lagrede posisjonen. Av sikkerhetsårsaker må du føre styrespaken forover og holde den til setet har stilt seg inn i den ønskede posisjonen. Når setet har gått i den lagrede posisjonen, slutter det å bevege seg.

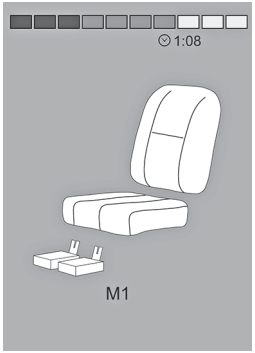

Billede 82. Minnefunksjon aktivert.

FORSIKTIG!

Du kan stoppe setebevegelsen ved å slippe styrespaken

Slipp styrespaken når som helst for å stoppe setebevegelsen.

Tilbake til kjøremodus

Trykk på Modeknappen en eller flere ganger til du ser en standardvisning med hastighetsindikator i kontrollpanelets display.

Lagre en seteposisjon i minnet

1. Still setets elektriske funksjoner i ønsket posisjon.
2. Du aktiverer setets minnefunksjon ved å trykke på Modeknappen en eller flere ganger til det vises et seteikon i kontrollpanelets display.
3. Før styrespaken til venstre eller høyre for å velge en minneplass (M1, M2 eller M3). Et seteikon og minnesymbol M for den valgte minneplassen vises i kontrollpanelets display.
4. Før styrespaken bakover for å aktivere lagringsfunksjonen. Det vil vises en pil ved siden av minnesymbolet M.
5. Lagre den gjeldende posisjonen ved å føre styrespaken forover og holde den der til pilen ved siden av minnesymbolet M forsvinner.

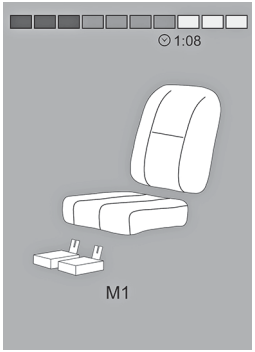

Billede 83. Minnefunksjon aktivert.

Tilbake til kjøremodus

Trykk på Modeknappen en eller flere ganger til du ser en standardvisning med hastighetsindikator i kontrollpanelets display.

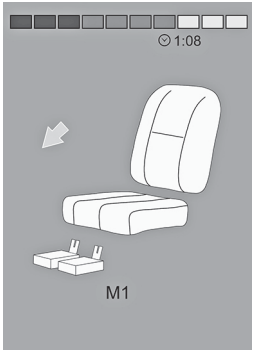

Billede 84. Lagrefunksjonen er aktivert.

5.5.2 Styrespakpanel, R-net LED-kontrollpanel

5.5.2.1 Generelt

Kontrollpanelet består av en styrespak og funksjonsknapper. Ladeuttaket sitter foran på panelet.

Rullestolen kan også utstyres med et setekontrollpanel i tillegg til kontrollpanelet.

Billede 85. Kontrollpanel.

5.5.2.2 Ladeuttak

Dette uttaket må kun brukes til å lade eller låse rullestolen. Du må ikke koble programmeringskabler av noe slag til dette uttaket. Du må ikke bruke uttaket som strømforsyning til andre elektriske innretninger. Hvis du kobler til andre elektriske innretninger, kan dette skade styresystemet eller påvirke rullestolens EMC-ytelse.

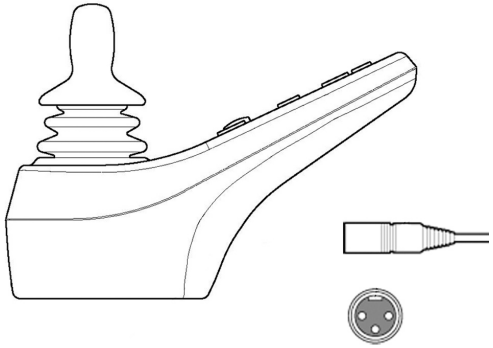

Billede 86. Ladeuttak.

FORSIKTIG!

Du må kun bruke den medfølgende batteriladeren

Rullestolens garanti gjelder ikke hvis annet utstyr enn batteriladeren som hører til rullestolen eller låsenøkkelen kobles til kontrollpanelets ladeuttak.

5.5.2.3 Funksjonsknapper

Betjeningspanelet har totalt 9 funksjonsknapper og en styrespak.

Av/på-knapp

Av/på-knappen slår på strømmen til styresystemets elektronikk, som i sin tur gir strøm til rullestolens motorer.

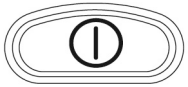

Billede 87. Av/på-knapp.

Horn-knappen

Når du trykker på denne knappen, lyder hornet.

Billede 88. Horn-knappen.

Knapp og LED for justering av hastighet eller innstilling av kjøreprofil

Denne knappen reduserer eller øker vanligvis rullestolens maksimale hastighet. Knappen kan også brukes til å stille inn kjøreprofilen.

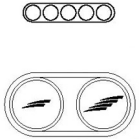

Billede 89. Knapp og LED for maksimal hastighet eller innstilling av kjøreprofilen.

Modusknapp

Disse knappene reduserer eller øker vanligvis rullestolens maksimale hastighet. Knappen kan også brukes til å stille inn kjøreprofilen.

Billede 90. Modusknapp.

Varselblinklysknapp

ⓘ Bare tilgjengelig hvis rullestolen er utstyrt med lys.

Denne knappen slår rullestolens varselblinklys på eller av. Varselblinklysene brukes når rullestolen utgjør en hindring for andre. Trykk på knappen for å slå på varselblinklysene, og trykk en gang til for å slå dem av. Når de er aktivert, vil LED-varsellampen blinke sammen med varselblinklysene på rullestolen.

Billede 91. Varselblinklysknapp og LED.

Lys-knappen

ⓘ Bare tilgjengelig hvis rullestolen er utstyrt med lys.

Denne knappen slår rullestolens lys på eller av. Trykk på knappen for å slå på lysene, og trykk en gang til for å slå dem av. Når lysene er på, lyser LED-lampen.

Billede 92. Lysknapp og LED.

Knapp for venstre blinklys

ⓘ Bare tilgjengelig hvis rullestolen er utstyrt med lys.

Denne knappen slår rullestolens venstre blinklys på eller av. Trykk på knappen for å slå på blinklyset, og trykk en gang til for å slå det av. Når det er aktivert, vil LED-lampen for venstre blinklys blinke sammen med blinklyset på rullestolen.

Billede 93. Knapp og LED for venstre blinklys.

Knapp for høyre blinklys

(i) Bare tilgjengelig hvis rullestolen er utstyrt med lys.

Denne knappen slår rullestolens høyre blinklys på eller av. Trykk på knappen for å slå på blinklyset, og trykk en gang til for å slå det av. Når det er aktivert, vil LED-lampen for høyre blinklys blinke sammen med blinklyset på rullestolen.

Billede 94. Knapp og LED for høyre blinklys.

5.5.2.4 Batterispenningsindikator

Batterispenningsindikatoren viser ikke nøyaktig hvor mye strøm det er igjen i batteriet, men gir en omtrentlig indikasjon slik at du kan unngå unødvendige stopp grunnet utladede batterier.

Indikatoren viser en mer presis verdi ca. 1 minutt etter at du slutter å kjøre og ikke lenger bruker elektriske funksjoner.

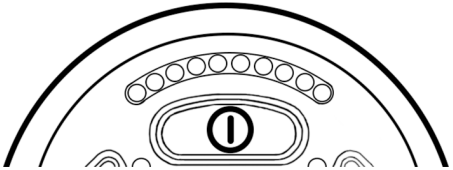

Displayet viser batteristatusen (fra venstre til høyre):

Rødt, Gult og Grønt	Fulladet
Rødt og Gult	Halvladet
Rødt	Lad batteriene.

Billede 95. Batterispenningsindikator.

FORSIKTIG!

Spenningsindikatoren brukes også som feilindikator

Batterispenningsindikatoren fungerer også som feilindikator for rullestolens elektronikk. Se side 279 for mer informasjon.

5.5.2.5 Indikator for maksimal hastighet

Hastighet

Angir innstilt makshastighet for rullestolen.

Kjøreprofil

I spesielle tilfeller kan rullestolen programmeres med mer enn én kjøreprofil. LED-indikatorene vil da i stedet vise den valgte kjøreprofilen. Rullestolen kan ha opptil 5 kjøreprofiler.

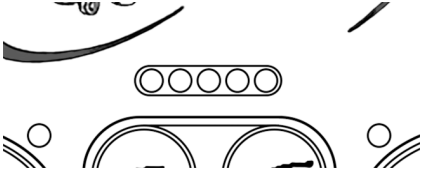

1–2 LED-lamper
viser lav hastighet

3–4 LED-lamper
viser middels hastighet

5 LED-lamper
viser maksimal hastighet

Billede 96. Indikator for maksimal hastighet.

FORSIKTIG!
Hastighetsindikator brukes også som feilindikator

Indikatoren for maksimal hastighet eller kjøreprofil fungerer også som feilindikator for rullestolens elektronikk. Se side 279 for mer informasjon.

5.5.2.6 Seteindikator

På noen seter betjenes de elektriske funksjonene for seteløfter, setevinkling, ryggvinkling og beinstøttevinkel av styrespaken på kontrollpanelet. Den aktive setefunksjonen vil da vises på kontrollpanelets seteindikator.

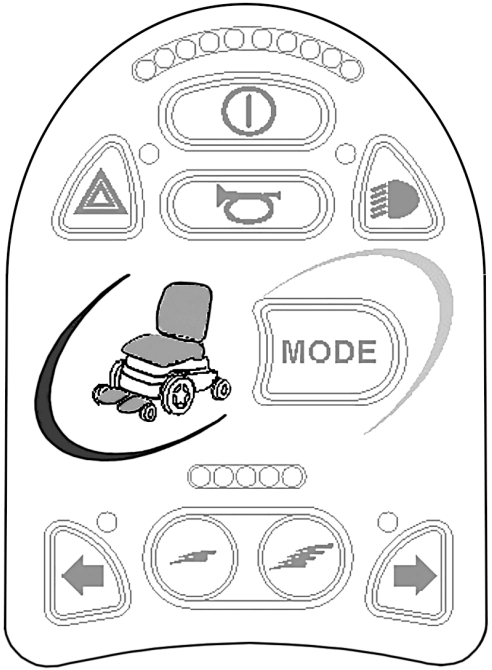

Billede 97. Seteindikator.

5.5.3 ICS setekontrollpanel

5.5.3.1 Generelt

Setets elektriske funksjoner kan betjenes fra kjøresystemets kontrollpanel. På seter utstyrt med kontrollsystemet ICS kan de elektriske funksjonene også betjenes fra ICS-kontrollpanelet.

Setets elektriske funksjoner betjenes fra kontrollpanelet. Styresystemet kan være i form av knapper eller vippebrytere for de brukerne som synes de er enklere å betjene. Før vippebryteren forover for å betjene den fremre knappen, og bakover for å betjene den bakre. Knappeboksfunksjonene som er beskrevet her, gjelder for vanlige trykknapper, men funksjonene er de samme uavhengig av styresystemdesign.

Hver bryter kan ha to funksjoner, og symbolet for den aktive funksjonen lyser. Endre funksjon med skiftfunksjonen.

FORSIKTIG!

Funksjoner varierer

Antall tilgjengelige funksjoner vil variere alt etter hvordan rullestolen og setet er utstyrt.

Billede 98. ICS-setekontrollpaneler, det øverste utstyrt med knapper og det nedre med vippebrytere.

Tilbakemelding

Kontrollpanelets LED-lamper gir informasjon om hvilke setefunksjoner som er tilgjengelige, hvilke setefunksjoner som er begrenset, hvilke setefunksjoner som medfører hastighetsreduksjon eller stopper kjøringen helt.

LED-lampen over bryteren kan ha tre tilstander:

1. Av

Funksjonsikonet er slukket eller av. Dette betyr at funksjonen ikke er aktiv for øyeblikket. Du veksler mellom venstre og høyre setefunksjoner med skift-bryteren

2. LED lyser fast

En LED-lampe som lyser fast, gir brukeren informasjon om kjørehastigheten.

- En grønn LED-lampe som lyser fast, betyr at stolen kan kjøres med full hastighet.
- En gul LED-lampe som lyser fast, betyr at kjørehastigheten er begrenset på grunn av posisjonen til denne aktuatoren.
- En rød LED-lampe som lyser fast, betyr at rullestolen ikke kan kjøres på grunn av posisjonen til denne aktuatoren.

3. Blinkende LED

En LED-lampe som blinker, gir brukeren informasjon om aktuatoren.

- En blinkende grønn LED-lampe angir en spesiell eller utvidet funksjon.
- En blinkende gul LED-lampe betyr at setefunksjonen er sperret i en retning på grunn av en sikkerhetsgrense. Bryterne under ikonet vil bare bevege setet i den sikre retningen.
- En blinkende rød LED-lampe betyr at det er oppdaget en aktuatorfeil. Avhengig av type feil vil eller vil ikke bryterne nedenfor kunne betjene setefunksjonen. Merk deg omstendighetene rundt denne indikasjonen, da denne informasjonen kan være nyttig for serviceteknikeren. Ta kontakt med serviceteknikeren for ytterligere assistanse, da det kan være nødvendig med service.

5.5.3.2 Funksjoner

ADVARSEL!

Klemfare ved bruk av setefunksjoner

Vær oppmerksom på klemfaren når du bruker de elektriske setefunksjonene. Forviss deg om at ingenting havner mellom bevegelige deler. Hvis du ikke gjør det, kan det føre til personskader.

Seteløfter

Setet heves når du trykker på den øvre delen av knappen, og senkes når du trykker på den nedre delen.

Billede 99. Seteløfter.

Ryggstøttevinkel

Du kan legge seteryggen bakover ved å trykke på den nedre delen av knappen, og forover igjen ved å trykke på den øvre delen.

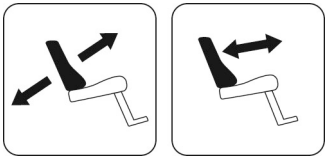

Billede 100. Ryggstøttevinkel.

Setevinkling

Setet vinkles bakover når du trykker på den nedre delen av knappen, og forover når du trykker på den øvre delen.

Billede 101. Setevinkling.

Tilt forover

Setet vinkles forover når du trykker på den øvre delen av knappen, og bakover når du trykker på den øvre delen. Hvis setet vippes forover eller bakover, stopper setet når det når nøytral stilling. Du fortsetter bevegelsen forover eller bakover fra nøytral posisjon ved å trykke på den samme knappen igjen.

Billede 102. Tilt forover.

Beinstøttevinkel

Beinstøtten vinkles forover når du trykker på den øvre delen av knappen, og bakover når du trykker på den øvre delen.

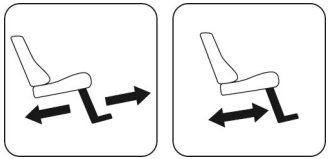

Billede 103. Beinstøttevinkel.

Elektrisk justerbar beinlengde

Fotplaten heves når du trykker på den øvre delen av knappen, og senkes når du trykker på den nedre delen.

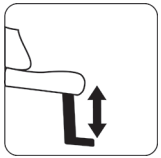

Billede 104. Elektrisk justerbar beinlengde.

Sete-til-gulv-funksjon

Du kan senke setet til gulvet ved å trykke på den øvre delen av knappen, og heve det igjen ved å trykke på den øvre delen.

Billede 105. Sete-til-gulv-funksjon.

Ståfunksjon

Du kan heve setet til stående posisjon ved å trykke på den øvre delen av knappen, og senke det til sittende posisjon igjen ved å trykke på den nedre delen.

Du kan konfigurere ståfunksjonen til hver bruker ved å forhåndsprogrammere en av de tre mulige ståsekvensene.

Symbolet til venstre viser ståsekvensen som begynner ved å rette ut brukerens hofter og bein før den løfter til ståposisjon. Denne sekvensen reduserer belastningen på brukerens knær.

Symbolet til høyre viser ståsekvensen som løfter brukeren direkte fra sittende posisjon.

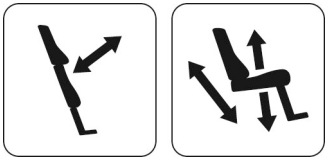

Billede 106. Ståfunksjon.

Elektriske fotplater

Fotplaten heves når du trykker på den nedre delen av knappen, og senkes når du trykker på den øvre delen.

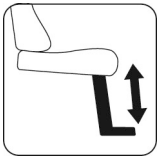

Billede 107. Elektriske fotplater.

Kraftoverføring

Fotplaten kan senkes samtidig som seteløfteren heves ved å trykke på den øvre delen av knappen. Når du trykker på den nedre delen av knappen, vil dette heve fotplaten og samtidig senke seteløfteren. Denne funksjonen kan hjelpe brukeren med å komme seg inn og ut av rullestolen.

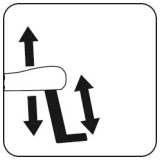

Billede 108. Kraftoverføring fotplate.

Skift-knapp

Du kan endre knappefunksjon ved å trykke på skift-knappen. Du endrer funksjonen tilbake ved å trykke på skift-knappen igjen. Symbolet for den aktive funksjonen vil lyse.

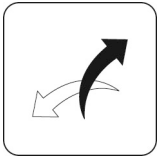

Billede 109. Skift-knapp.

Minnefunksjon

ICS-kontrollpaneler som er utstyrt med minne kan lagre og hente frem opptil tre seteposisjoner. En setefunksjon (f.eks. motorisert vinkel, motorisert nedfelling av ryggstøtte, motoriserte beinstøtter osv.) kan bare lagre en posisjon hvis den har en aktuator med posisjonstilbakemelding installert.

Billede 110. Minnefunksjon.

Gå tilbake til en forhåndsinnstilt posisjon

1. Gå til minnemodus ved å holde minneknappen (8) inne i to sekunder. Når du er i minnemodus vil LED-lampen for minne blinke grønt.
2. Trykk og hold inne den ønskede minneknappen (1, 2 eller 3) for å flytte setesystemet til ønsket minneposisjon. Som en sikkerhetsfunksjon vil aktuatorbevegelsen stoppe når du slipper minneknappen. Når du har nådd den lagrede posisjonen, opphører aktuatorbevegelsen, LED-lampen over minneposisjonen lyser grønt og kontrollpanelet avgir et pipesignal.
3. Du går tilbake til standard driftsmodus for setefunksjon ved å trykke på minneknappen (8).

Billede 111. Minnefunksjon.

Lagre posisjoner i minnet

Før du lagrer en seteposisjon i minnet, må du stille inn setesystemet i den ønskede posisjonen.

1. Gå til minnemodus ved å holde minneknappen (8) inne i to sekunder. Når du er i minnemodus vil LED-lampen blinke grønt.
2. Trykk og hold knappen (4) inne til LED-lampen til venstre for minne-LED-lampen lyser grønt. Minnet er nå aktivert og klart til å memorere en seteposisjon.
3. Trykk og hold inne den ønskede lagringsknappen (5, 6 eller 7) i tre sekunder for å lagre den gjeldende seteposisjonen. LED-lampen over minneposisjonen vil lyse rødt, og kontrollpanelet vil avgi et pipesignal når posisjonen er lagret i minnet.
4. Du går tilbake til standard driftsmodus for setefunksjon ved å trykke på minneknappen (8).

Billede 112. Minnefunksjon.

5.6 Tilbehør

Tilbehør til Permobil-produkter er under kontinuerlig utvikling. Kontakt din nærmeste Permobil-forhandler for mer informasjon om tilbehøret som er tilgjengelig for produktet.

5.6.1 ConnectMe

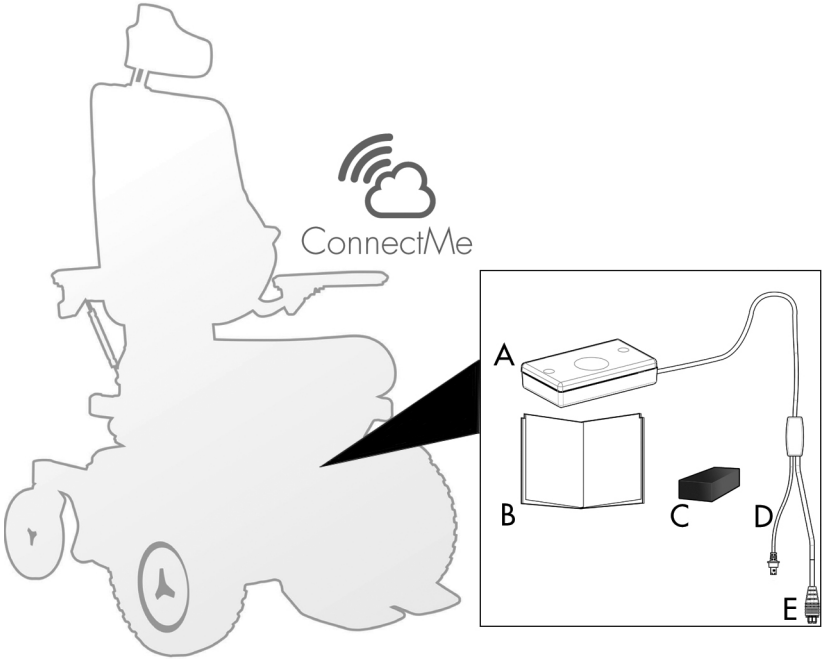

Billede 113. Oversikt ConnectMe-sett.

A. Hus med trykknapp.
B. Håndbok
C. EPDM-gummi for installasjon.
D. Kabel med ICS-kontakt.
E. Kabel med R-net-kontakt.

ConnectMe er en mobilløsning som sørger for kommunikasjon mellom Permobil-rullestolen og Permobils skytjeneste. Den brukes også i nærfeltkommunikasjon til å overføre data mellom rullestolen og en Bluetooth®-enhet (f.eks. smarttelefon).

5.6.1.1 EU-samsvarserklæring

Permobil erklærer herved at radioutstyrtypen ConnectMe er i overensstemmelse med direktiv 2014/53/EU.

Hele teksten i EU-samsvarserklæringen er tilgjengelig på følgende nettadresse:
https://legal.permobil.com/declaration-of-conformity/EU-ConnectMe.pdf

5.6.1.2 Klargjør for bruk

For å sikre at ConnectMe ikke er blitt utsatt for skader under transport, må du kontrollere følgende før bruk:

- At alle bestilte produkter er med i leveransen, inkludert brukerhåndbøker og annen dokumentasjon. Hvis noe mangler, må du ta kontakt med forhandleren eller Permobil for mer informasjon.

- At produktet ikke er utsatt for transportskader eller andre skader. Hvis noe er blitt skadet eller ser ut til å være feil, må du ta kontakt med forhandleren eller Permobil for mer informasjon så raskt som mulig.
- Hvis ConnectMe ikke fungerer normalt, må du umiddelbart slå av rullestolen og kontakte forhandleren eller Permobil.

FORSIKTIG!

Riktig installasjon

- ConnectMe må installeres av en autorisert servicetekniker. Hvis produktet installeres feil, kan det skade produktet, rullestolen eller annen eiendom, og brukeren.
- ConnectMe må installeres mer enn 20 cm fra brukeren.
- ConnectMe er kun beregnet for Permobils elektriske rullestoler. Det er forbudt å montere ConnectMe på annet utstyr enn Permobils elektriske rullestoler. Hvis en bruker ikke tar hensyn til denne advarselen, tar ikke Permobil på seg noe ansvar for konsekvensene.

ADVARSEL!

Modifiseringer

Uautoriserte modifiseringer av ConnectMe eller dens ulike systemer kan øke faren for personskader og skader på eiendom, inkludert skader på rullestolen. ConnectMe-enheten må ikke modifiseres. Modifiseringer av ConnectMe kan forårsake skader på enheten, rullestolen, annen eiendom og/eller personskader. Eventuelle justeringer av ConnectMe må utføres av en autorisert servicetekniker.

FORSIKTIG!

Oppbevaring

Når ConnectMe ikke er festet til en Permobil-rullestol, må du oppbevare produktet på et sikkert sted for å unngå uautorisert tilgang.

FORSIKTIG!

Systemdata

ConnectMe kan registrere systemdata og, hvis aktivert, overføre data i bestemte tilfeller, inkludert GPS-plassering. Denne informasjonen gjør det f. eks. lettere å feilsøke rullestolsystemer og hele tiden forbedre rullestolsikkerheten. Permobil kan bruke informasjonen og dele den med andre:

- med samtykke fra rullestoleieren eller hans eller hennes personlige representant;
- til formål som angår sikkerhetsutvikling eller feilsøking;
- for å svare på rettslige henvendelser fra myndighetsorganer;
- for bruk i rettslige tvister som involverer Permobil, deres samarbeidspartnere eller salgs-/serviceorganisasjon; og
- som ellers kreves eller tillates etter lov.

Hvis du ønsker mer informasjon om hvordan Permobil kan bruke dataene dine, kan du se personvernerklæringen på http://www.permobil.com/en/Corporate/Company/Company/Permobil-Privacy-Policy/

ADVARSEL!

Flymodus

ConnectMe-enheten inneholder en radiosender. I enkelte områder er det ikke tillatt med radiosendinger, og ConnectMe må da settes i flymodus, se 5.6.1.4 *Flymodus*. Eksempler på slike områder kan, men er ikke begrenset til å være:

- Områder med potensielt eksplosive atmosfærer, slik som påfyllingsområder, under dekk på båter, drivstoff- eller kjemikalieoverføring eller lagringsfasiliteter, områder der luften inneholder kjemikalier eller partikler, slik som korn, støv eller metallpulvere.
- Områder der det anmodes om radiotaushet, slik som sykehus, klinikker eller helse- og omsorgsbygninger for å unngå mulig interferens med følsomt medisinsk utstyr.
- Flyplasser eller inni fly der du blir instruert om å gjøre dette av flyplass- eller flykabinpersonell.
- Sprengområder eller områder der det er satt opp skilt som anmoder om at "toveis radioer" eller "elektroniske enheter" må slås av for å unngå å forstyrre sprengeoperasjoner.

Brukeren er ansvarlig for å følge med på hvor det er tillatt og ikke tillatt med radiosendinger.

5.6.1.3 Generell bruk

Når ConnectMe er montert på rullestolen, krever den ikke noe vedlikehold eller betjening av brukeren.

All samhandling med ConnectMe skjer enten via webgrensesnittet for skytjenesten eller via den tilkoblede Bluetooth-enheten.

Rengjøring

Du kan rengjøre ConnectMe med en myk klut/svamp om nødvendig.

Oppbevaring

ConnectMe må ikke oppbevares i rom som kan utsettes for damp, fuktighet eller vann, f.eks. rom med basseng, vaskerom eller lignende rom. Hvis du har spørsmål om hvordan du best kan oppbevare ConnectMe, kan du kontakte leverandøren eller Permobil.

Vedlikehold og service

Utfør bare mindre justeringer og vedlikeholdet som er angitt i brukerhåndboken. Alt annet av service, reparasjon og vedlikehold skal utføres av en autorisert servicetekniker.

5.6.1.4 Flymodus

ConnectMe-enheten inneholder en radiosender. I enkelte områder er det ikke tillatt med radiosendinger, og ConnectMe må da settes i flymodus.

Aktivere flymodus

1. Slå den elektriske rullestolen PÅ.

2. Gå til setemodus ved å bruke modusknappen på styrespaken eller Omni-skjermen. Hvis kontrollpanelet ikke har en modusknapp, bruker du venstre vippebryter til å velge modus. En bryter som kobles til 1/8"-monokontaktporten på styrespaken eller Omni-displayet, kan også brukes til å velge modus.

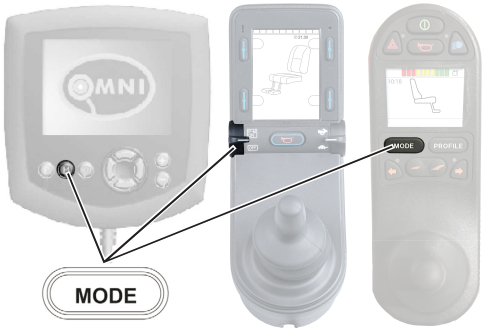

Billede 114. Ulike måter å få tilgang til moduser på.

3. Hvis kontrollpanelet er en Omni programmert for bryterbaserte driverkontroller, fortsetter du fra trinn 6.

4. Trykk og hold inndataenheten til venstre i 15 sekunder. Du vil høre et pipesignal.

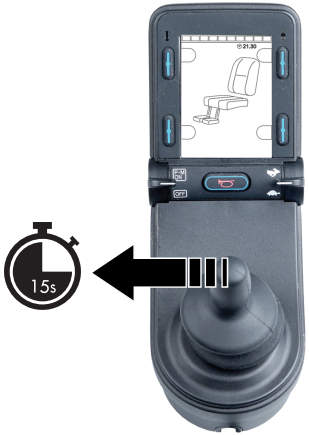

Billede 115. Trykk og hold til venstre i 15 sekunder.

5. Meldingen “Airplane Mode ON” vises i displayet, og overføringsmodemet for ConnectMe er av. Meldingen vil vises i displayet så lenge flymodusen er aktiv. Rullestolen vil imidlertid fungere som normalt.

Billede 116. Flymodus er på.

6. Fortsett herfra for en Omni programmert for bryterbaserte driverkontroller. Bla gjennom setemenyene til M6 vises og stolbildet vises med gule piler.

7. Skyv og hold inndataenheten forover, eller gi og hold en tilsvarende kommando, i 5 sekunder.

Billede 117. Gi og hold en foroverkommando i 5 sekunder.

8. Den gule pilen forsvinner, meldingen “Airplane Mode ON” vises i displayet og overføringsmodemet for ConnectMe er av. Meldingen vil vises i displayet så lenge flymodusen er aktiv. Rullestolen vil imidlertid fungere som normalt.

Billede 118. Flymodus er på.

Deaktivere flymodus

1. Slå den elektriske rullestolen PÅ.

2. Gå til setemodus ved å bruke modusknappen på styrespaken eller Omni-skjermen. Hvis kontrollpanelet ikke har en modusknapp, bruker du venstre vippebryter til å velge modus. En bryter som kobles til 1/8"-monokontaktporten på styrespaken eller Omni-displayet, kan også brukes til å velge modus.

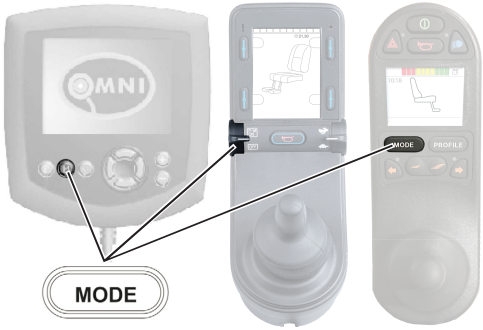

Billede 119. Ulike måter å få tilgang til moduser på.

3. Hvis kontrollpanelet er en Omni programmert for bryterbaserte driverkontroller, fortsetter du fra trinn 6.

4. Trykk og hold inndataenheten til venstre i 15 sekunder. Du vil høre et pipesignal.

Billede 120. Trykk og hold til venstre i 15 sekunder.

5. Meldingen ”Airplane Mode ON” vil forsvinne for å angi at flymodus er AV. ConnectMe er nå fullt funksjonell igjen.

Billede 121. Flymodus er av.

6. Fortsett herfra for en Omni programmert for bryterbaserte driverkontroller. Bla gjennom setemenyene til M6 vises.

7. Skyv og hold inndataenheten forover, eller gi og hold en tilsvarende kommando, i 5 sekunder. Det vil vises gule piler for å angi at overføringsmodemet for ConnectMe er på igjen og at flymodus er AV.

Billede 122. Gi og hold en foroverkommando i 5 sekunder. Flymodus er av.

5.6.1.5 Slå ConnectMe helt av

ConnectMe har strøm så lenge batteriet i rullestolen er koblet til elektronikken. For å slå ConnectMe-enheten helt av, må du sette hovedsikringen i “Off”-posisjon.

5.6.1.6 Markedsgodkjenning

Sertifiseringer	
AT&T	Sertifisert for bruk i AT&Ts globale nettverk
PTCRB:	Sertifisert i henhold til PTCRB i Nord-Amerika
Bluetooth:	Erklært Bluetooth Smart-produkt

5.6.1.7 Produktgodkjenning

ConnectMe tilfredsstiller kravene i følgende standarder:		
	EN 14971 EN 60601-1 + A1 EN 300 328 EN 301 489-1 EN 301 489-7 EN 301 489-17 EN 301 489-24 EN 301 489-52	EN 301 511 EN 301 908-2 EN 303 413 EN 62311 ISO 7176-9 ISO 7176-14 ISO 7176-21 TS 134 124
FCC	FCC 47 CFR Part 15 B FCC 47 CFR del 15 C (15,247) CFR47 §1,1310 §2,109 KDB 447498 D01	Se baksiden av enheten for de spesifikke FCC-ID-ene
ISED (Industry Canada)	RSS-Gen RSS-247 RSS-102	Se baksiden av enheten for de spesifikke IC-ID-ene

5.6.1.8 Tekniske spesifikasjoner

Radionettverk	
GSM:	Quad-band 850 / 900 / 1800 / 1900 MHz
UMTS:	RF-bånd: B1, B2, B5, B8
Nettverksantenne:	Intern
Tilkobling:	Bluetooth 4,1
Tilkobling antenne:	Intern

Posisjonering	
GNSS:	A-GPS L1, GLONASS, Galileo
GNSS-antenne:	Intern

Mål og vekt	
Mål (lengde x bredde x høyde):	85 x 48 x 19 mm (uten kabel)
Kabellengde:	1 m

Mål og vekt

Eksterne kontakter:	6-pins MODU, 4-pins RNET
Vekt:	60 gram / 145 gram (med kabel)

Merkedata

Strømytelse:	I bruk: 24 VDC, Imax = 430 mA, Iavg = 60 mA Standby: 24 VDC, Maks 0,5 mA
Hovedsikring:	500mA
Omgivelsestemperatur:	Oppbevaring: -40 °C til +65 °C I drift: -25 °C til +50 °C

5.6.1.9 Serienummermerke

Forklaring av etikett: Tall i parentes viser til QR-kode GS1 Applikasjonsidentifikatorer	
Prod.dato (ååmmdd):	Produksjonsdato.
S/N:	Serienummer.
Artikkelnr.:	Permobils interne artikkelnummer med revisjon
HVIN:	ID-nummer for maskinvareversjon.
ICC ID:	Identifikator for integrert kretskort.
Supplier ID:	Permobil-tildelt produsent-ID.
This device contains:	Dette er FCC-/IC-ID-en for den forhåndskvalifiserte integrerte GSM/UMTS-modulen.
IC:	ISED-tildelt (Industry Canada) ID.
FCC ID:	FCC-tildelt ID.
Permobil AB:	Produsentens adresse.
Permobil Inc.:	Alternativ produsentadresse.

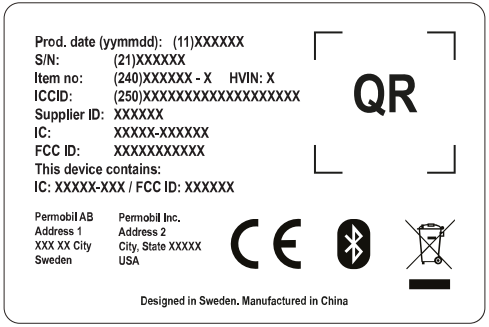

Billede 123. Serienummermerket på ConnectMe sitter på baksiden av enheten.

6 Klargjøre for bruk

6.1 Innstillinger og justeringer 153
6.1.1 Nakkestøtte 153
6.1.2 Permobil nakkestøtte med Link-utstyr 155
6.1.3 Ryggstøtte 159
6.1.4 Bryststøtte 159
6.1.5 Armstøtte 162
6.1.6 Fotplater 168
6.1.7 Knestøtte 171
6.1.8 Panelholder 175
6.1.9 Posisjoneringsbelte 180

6.2 Håndtering og kjøring 182
6.2.1 Generelt – kjøring 183
6.2.2 Manuell bremsefrigjøring 185
6.2.3 Kjøreteknikk 187
6.2.4 Kjørebegrensninger 189
6.2.5 Styrespakfeil 196

6.3 Batterier 197
6.3.1 Lade batteriene 198

6.4 Transportere rullestolen 201
6.4.1 Transport i kjøretøy 201
6.4.2 Flytransport 210

6.4.3 Jernbanetransport 211

6.1 Innstillinger og justeringer

6.1.1 Nakkestøtte

Tilbehør

Denne nakkestøtten har utvidede justeringsmuligheter for å gi brukeren optimal komfort. Nakkestøtten kan også demonteres og monteres igjen der du bevarer den samme innstillingen.

Billede 124. Nakkestøtte, oversikt

6.1.1.1 Demontere nakkestøtten

1. Løsne håndtaket (C) bak på ryggstøtten.
2. Demonter nakkestøtten ved å løfte den rett opp.

6.1.1.2 Montere nakkestøtten

Monteres i motsatt rekkefølge

6.1.1.3 Justere nakkestøttens høyde og dybde

1. Løsne håndtaket (A) bak på ryggstøtten.
2. Juster høyden/dybden på nakkestøtten etter behov.
3. Trekk til håndtaket (A).

6.1.1.4 Justere nakkestøttevinkelen

1. Løsne håndtaket (B) bak på nakkestøtten.
2. Juster vinkelen på nakkestøtten etter behov.
3. Trekk til håndtaket (B).

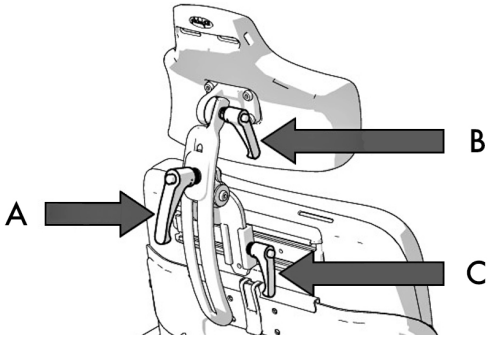

Billede 125. Justere nakkestøtten

FORSIKTIG!

Fare for å skade mekanisme

Du må ikke belaste nakkestøtten når du justerer den.

6.1.2 Permobil nakkestøtte med Link-utstyr

Tilbehør

Denne nakkestøtten har utvidede justeringsmuligheter for å gi brukeren optimal komfort. Det er lett å finne en riktig tilpasning for alle, og nakkestøtten kan demonteres og monteres igjen samtidig som du bevarer de samme innstillingene.

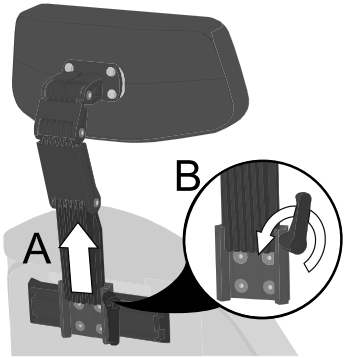

Billede 126. Demontere nakkestøtten.

6.1.2.1 Demontere nakkestøtten

1. Løsne håndtaket (B) bak på ryggstøtten.
2. Demonter nakkestøtten ved å løfte den rett opp (A).

6.1.2.2 Montere nakkestøtten

1. Montering skjer i motsatt rekkefølge.

6.1.2.3 Nakkestøttehøyde

1. Løsne håndtaket (B) bak på ryggstøtten.
2. Demonter nakkestøtten ved å løfte den rett opp (A).
3. Juster høyden ved å endre plasseringen av skruen på innsiden av braketten. Sett skruen i en av de fire posisjonene, alt etter ønsket høyde. Posisjon 1 gir den laveste innstillingen, og posisjon 4 gir den høyeste.

(i) Hvis du skal bruke posisjon 1, må alle funksjonene til stolen testes i denne posisjonen for å unngå interferens.

4. Montering skjer i motsatt rekkefølge.

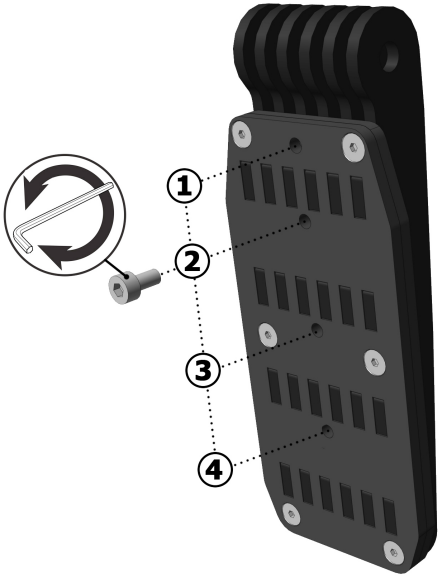

Billede 127. Høydejusteringsskrue.

6.1.2.4 Nakkestøttens høyde og dybde

1. Løsne skruene ved hvert ledd.
2. Juster høyden og dybden ved å vinkle leddene etter behov.
3. Trekk til skruene.

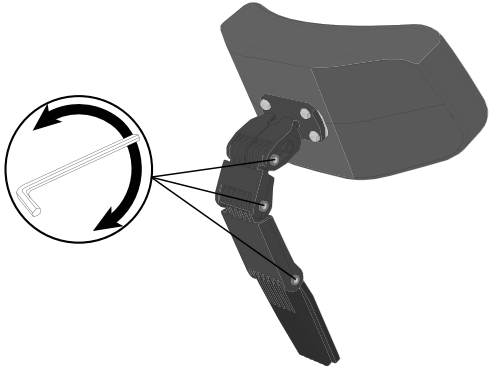

Billede 128. Juster høyde og dybde.

6.1.2.5 Nakkestøttevinkel

1. Løsne den fremre skruen i det øverste leddet (A).
2. Juster vinkelen på nakkestøtten ved å endre posisjonen til nakkestøtten fritt (B).
3. Trekk til skruen.

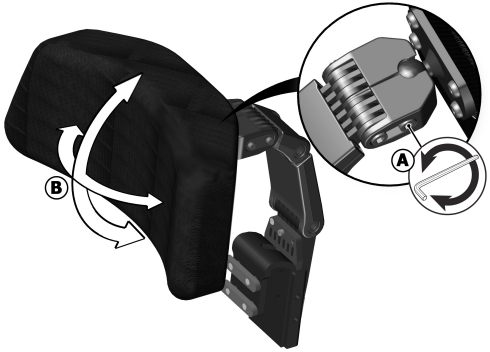

Billede 129. Justering av nakkestøttevinkel.

FORSIKTIG!

Fare for å skade mekanisme

Du må ikke belaste nakkestøtten når du justerer den.

6.1.3 Ryggstøtte

6.1.3.1 Demontere ryggstøtten

For å gjøre det lettere å transportere rullestolen, kan du demontere seteryggen med noen få enkle grep.

1. Ta av ryggstøtteputen. Den er festet med borrelås bak på puten.
2. Ta av den øvre delen av ryggstøtten ved å løsne klipsen forsiktig på baksiden av ryggstøtten samtidig som du løfter den øvre delen rett opp.

Du kan også fjerne nakkestøtten om nødvendig. Se 6.1.1 *Nakkestøtte*, Side 153.

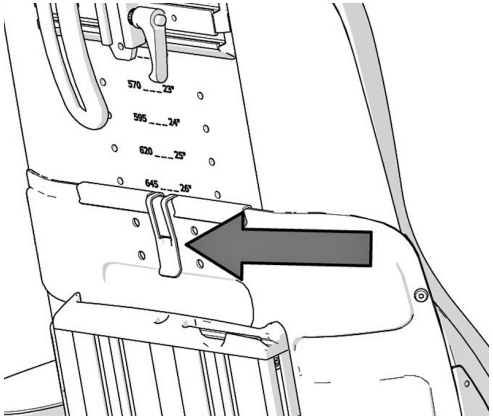

Billede 130. Klips som holder ryggstøtten.

6.1.4 Bryststøtte

6.1.4.1 Bryststøttehøyde

Til dette trenger du følgende verktøy:

- 1 unbrakonøkkel 3 mm.

1. Løsne unbrakoskruene (1) på låseringen på hver side av bryststøtten.
2. Juster bryststøtten til en passende høyde, men aldri så høyt at festet ikke er synlig ved nedre kant av hylsen (2).
3. Trekk til unbrakoskruene på låseringen.

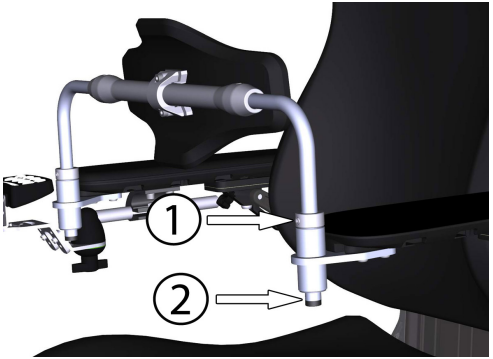

Billede 131. Stille inn høyden på bryststøtten.

6.1.4.2 Bryststøttedybde

Til dette trenger du følgende verktøy:

- 1 momentnøkkel.
- 1 unbrakonøkkel 4 mm.

1. Løsne de to skruene på bryststøtten.
2. Still inn en passende dybde på bryststøtten.
3. Sikre posisjonen ved å trekke til de to skruene; tiltrekkingsmoment 24 Nm.

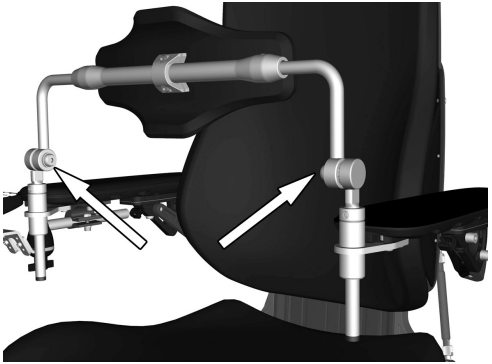

Billede 132. Høyden på bryststøtten sikres med to skruer.

6.1.5 Armstøtte

6.1.5.1 Armstøttesving

Denne funksjonen er valgfri

Armstøtten kan vinkles innover eller utover for å gi optimal komfort for brukeren. Du kan endre vinkelen ved å skyve den fremre delen av armstøtten inn eller ut.

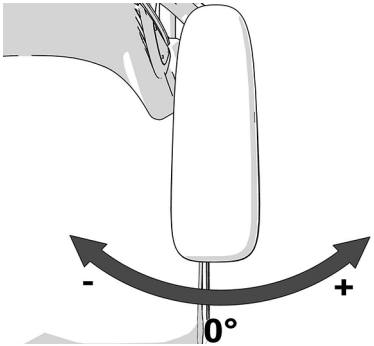

Billede 133. Justere armstøttevinkelen.

ADVARSEL!

Kjøre med armstøtten vendt utover

Kjør ikke gjennom smale passasjer med armstøtten vendt utover. Dette kan føre til personskader og materielle skader, inkludert skader på rullestolen.

Stille inn endeposisjonen for armstøttesvingen

Du stiller inn endeposisjonene ved å flytte en eller to skruer mellom de tre ulike posisjonene under armstøtten. Vipp opp armstøttene for å komme lettere til skruene.

1. Vipp opp armstøtten.
2. Fjern skruene under armstøtten.
3. Sett skruene i de foretrukne posisjonene.
4. Vipp ned armstøtten.

Billede 134. Justere endeposisjonen for armstøttesvingen.

6.1.5.2 Armstøttehøyde

Du trenger følgende verktøy til denne oppgaven:

- 1 unbrakonøkkel, 5 mm.

Høyden på armstøtten kan justeres for optimal komfort. Se skalaen midt på ryggstøtten for å se gjeldende høyde på ryggstøtten.

1. Løsne de fire skruene på baksiden av ryggstøtten som sikrer høyden på armstøtten.

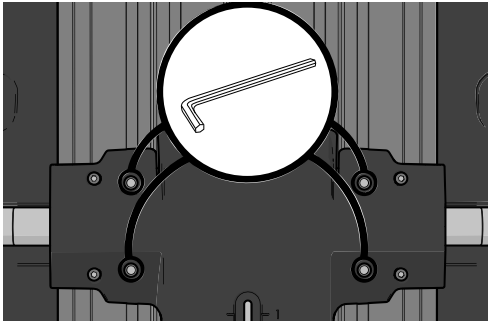

Billede 135. Justere armstøttehøyden.

2. Fjern justeringssveiven.

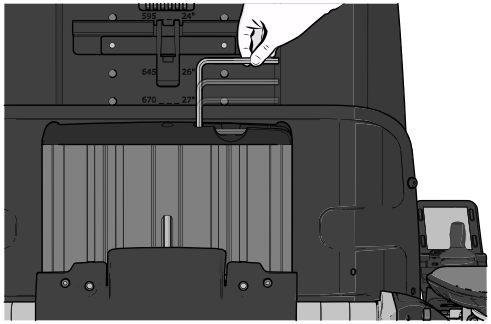

Billede 136. Justeringssveiven sitter i ryggstøtteprofilen.

3. Juster armstøttene til ønsket posisjon med justeringssveiven i justeringsskruen bak på ryggstøtten.
4. Sikre høyden på armstøtten ved å trekke til de fire skruene bak på ryggstøtten.

Billede 137. Bruk den medfølgende justeringssveiven.

6.1.5.3 Armstøttevinkel

Armstøttene kan felles ned individuelt. Armstøttevinkelen kan enkelt justeres for optimal komfort.

1. Løsne de to låsemutrene på justeringsstangen.
2. Juster armstøttevinkelen ved å dreie justeringsstengene.
3. Trekk til de to låsemutrene for å feste justeringsstengene i posisjon.

ADVARSEL!

Klemfare ved justering av armstøtter

Armstøttene må ikke belastes under justering.

Billede 138. Justeringsstenger for armstøttevinkel.

6.1.5.4 Armstøttehøyde og -vinkel

Du trenger følgende verktøy til denne oppgaven:

- 1 unbrakonøkkel 8 mm.

Armstøttehøyden og -vinkelen justeres normalt som beskrevet ovenfor. For spesielle behov kan armstøttene imidlertid justeres individuelt for brukere som ønsker en venstre og høyre armstøtte i ulike høyder og/eller vinkler. Vinkelen til armstøtten sikres med en skrue.

1. Løsne de to mutrene (D) som sikrer posisjonen til justeringsstangen.
2. Juster armstøtten ved å dreie justeringsstangen (C).
3. Sikre posisjonen ved å trekke til låsemutrene (D).
4. Sikre armstøttevinkelen ved å flytte skruen fra en fast posisjon (A) til en fleksibel posisjon (B).
5. Juster armstøtten til den ønskede vinkelen.
6. Fest ved å trekke til skruen (B).

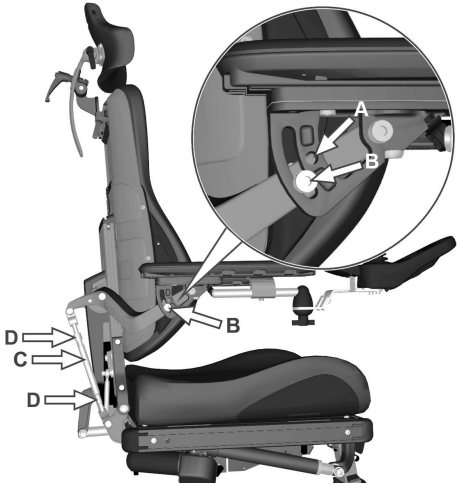

Billede 139. Justere armstøttehøyden og -vinkelen.

FORSIKTIG!

Armstøttens fleksible posisjon

Denne typen justering bør kun utføres for spesielle behov. Det kan virke negativt inn på bevegelsen til armstøtten når du skal heve eller senke ryggstøtten

ADVARSEL!

Klemfare ved justering av armstøtter

Armstøttene må ikke belastes under justering.

6.1.6 Fotplater

ADVARSEL!

Fare for personskade ved justering av fotplater

Fotplatene må ikke belastes når de justeres.

6.1.6.1 Fotplatehøyde

Til dette trenger du følgende verktøy:

- 1 unbrakonøkkel 5 mm.

Høyden på fotplatene kan justeres individuelt og trinnløst. De festes med to skruer hver.

1. Løsne de to skruene på fotplaten.
2. Juster fotplaten til ønsket høyde, og fest den ved å trekke til skruene.
3. Kontroller at fotplatene er skikkelig festet.

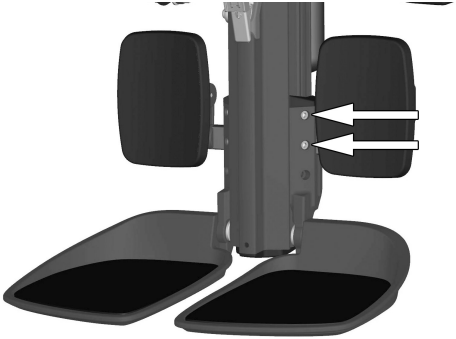

Billede 140. Fotplatehøyden sikres med to skruer

ADVARSEL!

Fare for personskade ved justering av fotplater

Fotplatene må ikke belastes når de justeres.

ADVARSEL!

Fare for personskade – juster avstanden mellom gulv og fotplate

Etter justeringen, og når seteløfteren er i sin laveste posisjon, må du forvisse deg om at det til enhver tid er tilstrekkelig klaring, minst 25 mm, mellom underlaget og fotplatene når du kjører beinstøtten inn eller ut og når du bruker ståfunksjonen. Utfør denne testen når brukeren sitter i rullestolen og belaster fotplatene.

Hvis du bruker rullestolen med for lavt innstilte fotplater, kan det føre til personskade eller skader på rullestolen og omgivelsene.

6.1.6.2 Fotplatevinkel

Til dette trenger du følgende verktøy:

- 1 unbrakonøkkel 5 mm.
- 1 fastnøkkel 10 mm.

Vinkelen til fotplatene justeres ved hjelp av stoppskruer under hver fotplate.

1. Vipp opp fotplaten.
2. Løsne låsemutteren.
3. Still inn ønsket vinkel ved å skru stoppskruen inn eller ut.
4. Fest stoppskruen i ønsket posisjon med låsemutteren.

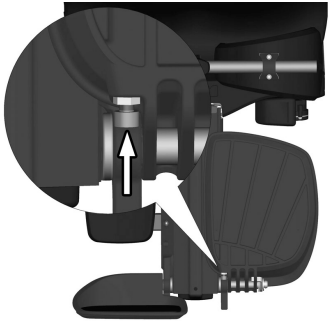

Billede 141. Justere fotplatevinkelen

ADVARSEL!

Fare for personskade ved justering av fotplater

Fotplatene må ikke belastes når de justeres.

6.1.7 Knestøtte

Til dette trenger du følgende verktøy:

- 1 unbrakonøkkel 4 mm.
- 1 unbrakonøkkel 5 mm.

ADVARSEL!

Beinstøtteaktuator – må ikke brukes alene

Du kan ikke bruke kun beinstøtteaktuatoren når knestøtten er montert. Hvis aktuatoren betjenes alene mens knestøtten er montert, kan det føre til alvorlig personskade.

ADVARSEL!

Justering av autorisert tekniker

Dette produktet må justeres av en autorisert servicetekniker. Hvis produktet er feil justert, kan det skade brukeren og/eller produktet.

6.1.7.1 Knestøttedybde

Du kan justere dybden på knestøtten for å gi brukeren optimal komfort.

Roter knotten medurs, eller moturs, for å justere knestøtten til passende dybde.

Det skal være en avstand på ca. 2,5 cm mellom knestøtten og beinet når den er justert riktig i sittende posisjon.

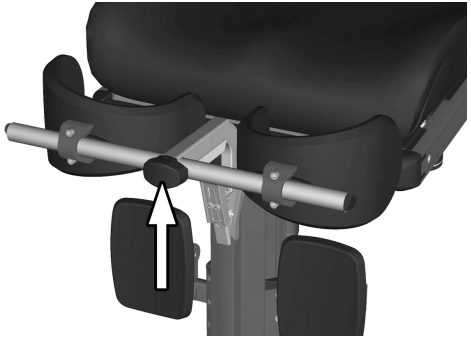

Billede 142. Justere knestøttedybden.

6.1.7.2 Knestøttebredde

Du kan justere bredden på knestøtten for å gi brukeren optimal komfort.

Løsne de to skruene og juster knestøtteputen til en egnet stilling. Stram skruene igjen for å feste på plass.

Du kan tilpasse hvor godt kneputene skal legge seg rundt knærne, ved å bøye dem med hendene.

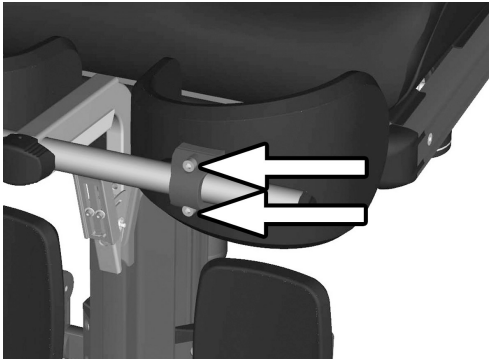

Billede 143. Justere knestøttebredden.

6.1.7.3 Knestøttehøyde

ADVARSEL!

Fare for personskade – kontroller rørlås

Kontroller at røret er låst i posisjon ved å dra støtterammen opp. Hvis røret ikke låses riktig, kan det resultere i personskader.

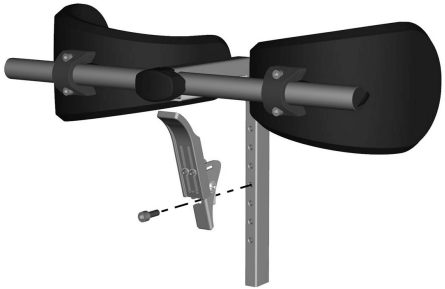

Billede 144. Justere knestøttehøyden.

Du kan justere høyden på knestøtten for å gi brukeren optimal komfort.

Fjern skruen og plasser hurtiglåsen i en egnet stilling. Monter skruen igjen for å feste på plass.

6.1.8 Panelholder

Kontrollpanelholderen kan monteres på venstre eller høyre armstøtte.

6.1.8.1 Roterbar panelholder

Du kan justere plasseringen til kontrollpanelet i lengderetningen for optimal kjøreposisjon. Du kan også justere vinkelen til panelet sideveis, slik at det blir lettere å komme seg inn og ut av rullestolen.

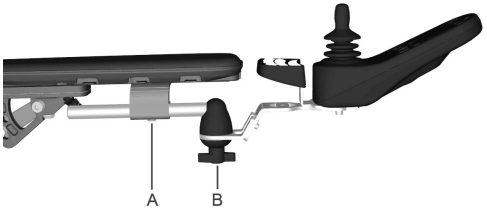

Billede 145. Oversikt over roterbar panelholder

Lengdejustering

1. Løsne skruen (A) på panelleddet, og juster panelet til ønsket posisjon.
2. Trekk til skruen.

Vinkeljustering med friksjonsledd

Ved hjelp av knotten (B) på friksjonsleddet kan du justere hvor lett eller tregt panelet skal kunne skyves til siden.

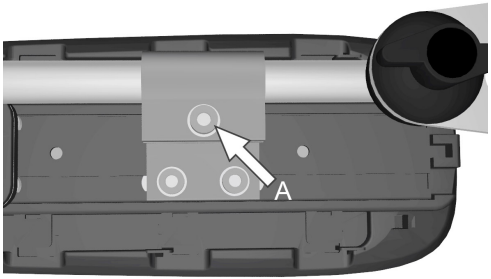

Billede 146. Skrue for justering av panelholderlengden

Glidende vinkeljustering av kontrollpanel

1. Ta ut en av skruene. Velg siden som skal kunne skyves.

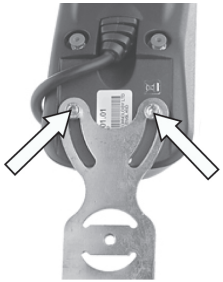

Billede 147. Ta bare ut en av skruene.

2. Vinkle panelet.

3. Sett inn skruen igjen. Trekk til skruen til foretrukket friksjon.

Billede 148. Glideskinnene.

6.1.8.2 Parallellgående panelholder

- Unbrakonøkkel, 4 mm.
- Unbrakonøkkel, 5 mm.

Lengdejustering

1. Løsne skruen(e) på undersiden nok til å kunne skyve panelholderen.

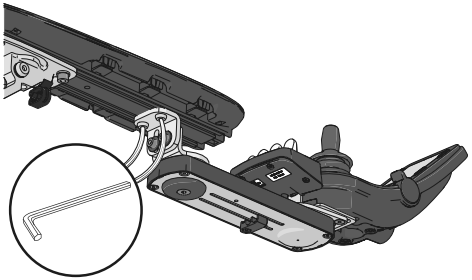

Billede 149. Posisjonen til skruene på den den parallelle panelholderen.

2. Juster panelet til foretrukket posisjon. La det være en klaring på 10 mm mellom armstøtten og panelet.
3. Trekk til skruen. Tiltrekkingsmoment 9,8 Nm.

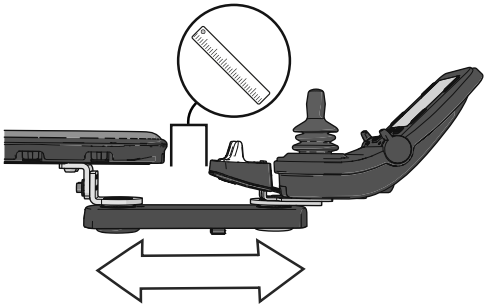

Billede 150. Justere posisjonen på den parallelle panelholderen.

Justere av friksjonsleddet

1. Løsne skruen for å gjøre friksjonsleddet løsere.

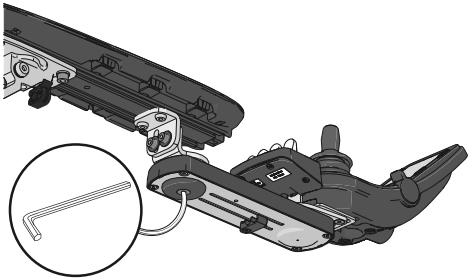

Billede 151. Skruens posisjon på den parallelle panelholderen.

2. Skyv panelet til foretrukket posisjon.

3. Trekk til skruen for å holde den i posisjon.

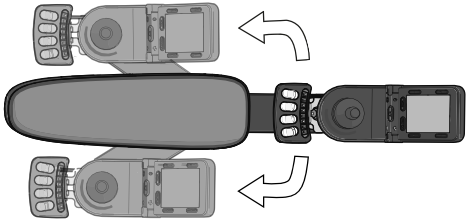

Billede 152. Skyv panelet og panelholderen til den foretrukne siden av armstøtten.

6.1.9 Posisjoneringsbelte

ⓘ Tilbehør

Det er en tilbehørsskinne på hver side av seterammen, som er beregnet for innfesting av posisjoneringsbelte osv.
Posisjoneringsbeltet skal festes i skinnens øvre spor.

1. Skru fast setebeltet med klikklås på den siden som passer best for brukeren, og fest den andre delen med spenne på motsatt side.

Billede 153. Feste posisjoneringsbeltet

2. Kontroller at beltespennen sitter som den skal i klikklåsen.

Billede 154. Beltespenne sitter som den skal i klikklåsen.

ADVARSEL!

Bruk installerte posisjoneringshjelpemidler

Brukeren må bruke og feste posisjoneringsbeltet og eventuelle andre posisjoneringshjelpemidler på rullestolen. Hvis man ikke bruker posisjoneringsbelter og andre posisjoneringshjelpemidler, kan det forårsake personskader. Hvis det er tegn til skader eller slitasje på et posisjoneringsbelte eller -hjelpemidler, må du umiddelbart kontakte Permobil for å skifte det ut.

ADVARSEL!

Posisjoneringsbelter og -hjelpemidler må ikke brukes som setebelter i kjøretøyet

Rullestolens posisjoneringsbelter og -hjelpemidler er designet til å posisjonere brukeren ordentlig i rullestolen for sikker bruk av rullestolen. Rullestolens posisjoneringsbelter og -hjelpemidler gir ingen beskyttelse i trafikkulykker og erstatter ikke et kjøretøymontert setebelte.

6.2 Håndtering og kjøring

6.2.1 Generelt – kjøring 183
6.2.2 Manuell bremsefrigjøring 185
6.2.3 Kjøreteknikk 187
6.2.4 Kjørebegrensninger 189
6.2.5 Styrespakfeil 196

Rullestolen er designet for bruk både innendørs og utendørs. Innendørs må du være forsiktig når du f.eks. skal kjøre i smale passasjer, gjennom døråpninger og når du skal bruke heis, rampe, osv.

Vær også oppmerksom på knusningsfaren ved bruk av elektriske seteløft- og setevinkelfunksjoner, spesielt hvis rullestolen er kjørt under et bord, en benk osv. Husk å kjøre svært langsomt ned bratte bakker utendørs, og vær svært forsiktig ved kjøring på ujevnt underlag, i motbakker, sideveis i skråninger og over hindringer. Sørg alltid for god sikkerhetsavstand når du kjører nær kanter og nivåforskjeller.

Vi anbefaler brukere å ta gjentatte prøveturer i omgivelser der de føler seg trygge, for å gjøre seg kjent med hvordan rullestolen og tilbehøret oppfører seg i ulike situasjoner, før de begynner å bruke rullestolen på offentlig vei og andre offentlige steder.

6.2.1 Generelt – kjøring

Forviss deg om at kontrollpanelet er riktig montert og at styrespaken står i nøytral posisjon. Sørg for å ha god støtte, for eksempel rullestolens armstøtte, for delen du bruker til å håndtere styrespaken. Bruk ikke styrespaken som støtte. Rask svinging og kjøring på ujevne underlag kan påvirke din evne til å håndtere rullestolen på en sikker måte.

1. Slå på strømmen.
2. Velg passende kjøreprofil med profilknappen (hvis systemet er programmert for mer enn en kjøreprofil).
3. Før styrespaken forsiktig forover for å kjøre forover, eller bakover for å rygge.
4. Juster hastighetsinnstillingen med knappene for høyere og lavere hastighet. Rullestolens elektronikk lar deg kjøre svært sakte over hindringer. Kjør frem til hindringen, og kjør forsiktig over den.

ADVARSEL!

Fare for personskade – plasser føttene riktig

Sørg alltid for at føttene er riktig og sikkert plassert på fotplatene før du betjener rullestolen. Bruk fotstropper ved behov. I motsatt fall øker det risikoen for personskade.

6.2.2 Manuell bremsefrigjøring

Rullestolen er utstyrt med to manuelle bremsefrigjøringsspaker som virker på magnetbremsene, slik at rullestolen kan flyttes manuelt.

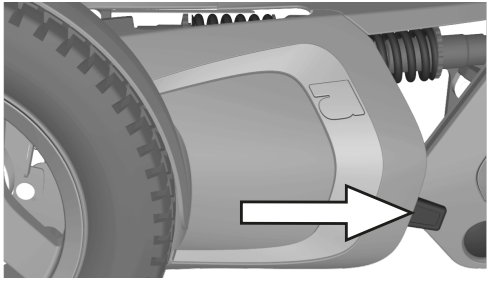

Billede 155. Frigjøringsspakens plassering.

ADVARSEL!

Magnetbremser

Du må ikke koble magnetbremsene inn eller ut hvis ikke strømmen til rullestolen er slått av.

For å unngå at rullestolen ruller av gårde, må du sørge for at den står på et jevnt underlag før du frigjør magnetbremsene.

Vær klar over at rullestolen ikke har bremser når magnetbremsene er i frihjulsposisjon.

Sørg for at den som skyver rullestolen, har full kontroll når magnetbremsene frigjøres.

Koble alltid inn magnetbremsen etter at rullestolen har vært skjøvet manuelt.

6.2.2.1 Frigjøre hjullåsene

1. Slå av rullestolen med startknappen på kontrollpanelet.
2. Før spaken ned for å frigjøre bremsene. Du kan nå flytte rullestolen manuelt.

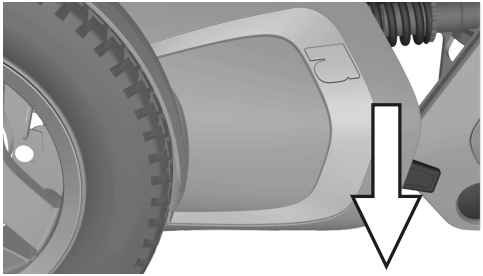

Billede 156. Frigjøre magnetbremsen.

ADVARSEL!

Defekte magnetbremser

Når magnetbremsene frigjøres, kan du ikke kjøre rullestolen. Hvis du kan det, må du kontakte Permobil-forhandleren så raskt som mulig.

6.2.2.2 Koble inn magnetbremsene

1. Slå av rullestolen med startknappen på kontrollpanelet.
2. Før spaken helt opp for å koble inn magnetbremsen.

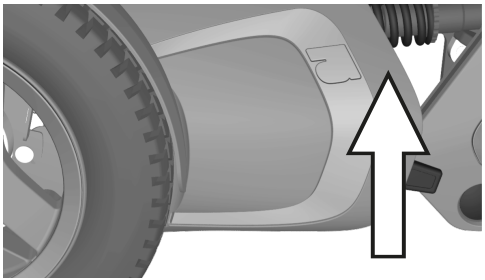

Billede 157. Koble inn magnetbremsene.

6.2.3 Kjøreteknikk

Elektronikken i kontrollpanelet tolker styrespakbevegelser og beveger rullestolen tilsvarende. Det kreves ingen komplekse brukerteknikker for normal kjøring, noe som er en fordel hvis brukeren er uerfaren. En god måte å komme i gang på, er ganske enkelt å føre styrespaken i den retningen du skal. Rullestolen vil da bevege seg i retningen som styrespaken peker.

Husk imidlertid alltid å kjøre så mykt som mulig, og unngå brå oppbremsinger og unnamanøvrer.

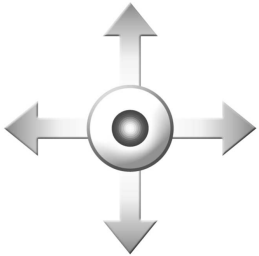

Billede 158. Styrespakbevegelse.

FORSIKTIG!

Første prøvetur

Ta ikke den første prøveturen alene. Prøveturen skal vise hvordan du og rullestolen fungerer sammen, og det kan hende du vil trenge assistanse.

Kontroller før kjøring at bremsefrigjøringsspaken står i kjøreposisjon.

FORSIKTIG!

Kjøring – underlag og forhold

Kjør aldri med full hastighet i trange eller smale områder eller i hellinger. Vær ekstra forsiktig når du kjører rullestolen på underlag med kanter som kan få stolen til å styre i en annen retning.

ADVARSEL!

Slipp styrespaken ved første tegn til uønsket atferd!

Bruk ikke styrespaken som støtte. Rask svinging og kjøring på ujevne underlag kan påvirke din evne til å håndtere rullestolen på en sikker måte.

Hvis rullestolen beveger seg på en måte du ikke ønsker, **må du slippe styrespaken**! Dette stopper alltid rullestolen, uansett hva den gjør.

6.2.4 Kjørebegrensninger

ADVARSEL!

Veltefare

Pass på så beinstøtten ikke treffer underlaget når du kjører over hindringer, ujevne underlag eller hellinger, eller når hellingen flater ut. Forviss deg om at det er nok bakkeklaring for å unngå veltefare.

Rullestolen bruker mye strøm når du kjører opp bakker, over hindringer eller i ulendt terreng (for eksempel sand). Permobil anbefaler at du, i så stor grad som mulig, unngår å kjøre lenge under slike forhold.

6.2.4.1 Kjørebegrensninger forbundet med ulike underlag

Unngå å kjøre i høy hastighet, samt plutselig stopp og start. Unngå brå unnvikende manøvrer og skarpe svinger, og vær ekstremt forsiktig i følgende situasjoner:

- når du kjører nær kanter og nivåforskjeller,
- ved kjøring på mykt eller ujevnt underlag; for eksempel gress, grus, sand, is, snø.
- når du kjører fra et område med høy trekkevne (f.eks. fortau) til et område med lav trekkevne (f.eks. gress),
- når du svinger rullestolen,
- når du kjører i trange eller smale områder, og
- når du kjører på underlag med kanter som kan få rullestolen til å styre i en annen retning.

Disse begrensningene gjelder også for etterfølgende avsnitt.

6.2.4.2 Kjøre over hindringer

Du kan kjøre over hindringer med høyde på opptil 100 mm, så lenge 4 av de 6 hjulene har kontakt med hindringens overflate når overgangen fra front til bak finner sted. Hvis det er montert en billås på rullestolen, påvirker det bakkeklaringen.

Vær svært forsiktig når du forserer hindringer av denne typen. Kjør alltid inn mot hindringen i riktig vinkel. Hvis du kjører over høyere hindringer, er det større fare for å velte og skade rullestolen.

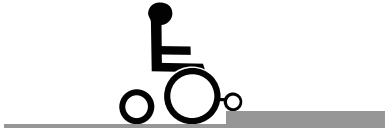

Billede 159. Kjøre over hindringer.

ADVARSEL!

Kjøre – høye hindringer

Kjør ikke rullestolen over hindringer som er høyere enn 100 mm. Vær alltid svært forsiktig når du skal kjøre over hindringer.

En hevet seteløfter, setevinkling, ryggvinkling flytter tyngdepunktet høyere opp, og dette øker veltefaren. Bruk derfor disse setefunksjonene kun på plant underlag og kjør alltid svært forsiktig og med lav hastighet.

6.2.4.3 Kjøre i sidehellinger

Vær alltid svært forsiktig når du skal kjøre i sidehellinger.

Unngå brå unnvikende manøvrer, og hold aldri høyere hastighet enn at du kan styre rullestolen på en forsvarlig og risikofri måte.

Billede 160. Kjøre i sidehellinger.

ADVARSEL!

Veltefare på ujevne underlag

Du må være svært forsiktig når du skal kjøre i sidehellinger med ujevnt underlag (f.eks. gress, grus, sand og snø).

ADVARSEL!

Veltefare i bratte hellinger

Kjør ikke rullestolen i sidehellinger brattere enn . Rullestolen kan velte.

En hevet seteløfter, setevinkling, ryggvinkling flytter tyngdepunktet høyere opp, og dette øker veltefaren. Bruk derfor disse setefunksjonene kun på plant underlag og kjør alltid svært forsiktig og med lav hastighet.

6.2.4.4 Kjøre i nedoverbakke

Du må alltid kjøre svært forsiktig og med lav hastighet i nedoverbakker.

Vær klar over at stoppelengden vil øke når du kjører i nedoverbakker.

Unngå bråbremsing og brå unnvikende manøvrer, og hold aldri høyere hastighet enn at du kan styre rullestolen på en forsvarlig og risikofri måte.

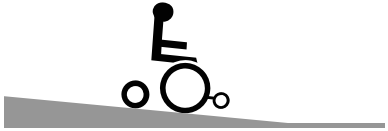

Billede 161. Kjøre i nedoverbakke.

ADVARSEL!

Veltefare på ujevne underlag

Du må være svært forsiktig når du skal kjøre i sidehellinger med ujevnt underlag (f.eks. gress, grus, sand og snø).

ADVARSEL!

Veltefare ved kjøring i nedoverbakker

Kjør ikke i nedoverbakker som er brattere enn 12°.

En hevet seteløfter, setevinkling, ryggvinkling flytter tyngdepunktet høyere opp, og dette øker veltefaren. Bruk derfor disse setefunksjonene kun på plant underlag og kjør alltid svært forsiktig og med lav hastighet.

ADVARSEL!

Økt stoppelengde

Stoppelengden til rullestolen vil øke når du kjører i nedoverbakker.

6.2.4.5 Kjøre i oppoverbakke

Du må alltid kjøre svært forsiktig i oppoverbakker.

Unngå brå unnvikende manøvrer, og hold aldri høyere hastighet enn at du kan styre rullestolen på en forsvarlig og risikofri måte.

Billede 162. Kjøre i oppoverbakke.

ADVARSEL!

Veltefare på ujevne underlag

Du må være svært forsiktig når du skal kjøre i sidehellinger med ujevnt underlag (f.eks. gress, grus, sand og snø).

ADVARSEL!

Veltefare ved kjøring i oppoverbakker

Kjør ikke i oppoverbakker som er brattere enn 12°.

En hevet seteløfter, setevinkling, ryggvinkling flytter tyngdepunktet høyere opp, og dette øker veltefaren. Bruk derfor disse setefunksjonene kun på plant underlag og kjør alltid svært forsiktig og med lav hastighet.

6.2.5 Styrespakfeil

6.2.5.1 Styrespakfeil ved oppstart

Du må ikke bevege styrespaken før, under eller like etter at styresystemet slås på. Hvis styrespaken er flyttet fra midtposisjon, kan det oppstå en styrespakfeil.

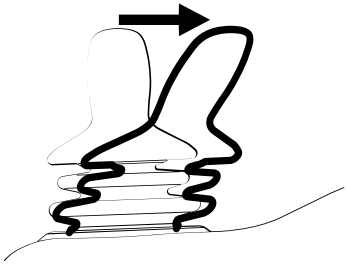

Billede 163. Styrespak flyttet fra midtposisjon.

6.2.5.2 Styrespakfeil LCD-panel

Når styresystemet sjekker om det har oppstått en feil, vil skjermbildet for en flyttet styrespak vises i 5 sekunder.

Hvis styresystemet registrerer en feil i rullestolens elektronikk, vises en diagnoseskjerm. For å gjøre rullestolen kjørbar igjen, må du sørge for at styrespaken står i midtposisjon. Slå deretter rullestolen av og på igjen. Hvis dette ikke fungerer og diagnoseskjermen fremdeles vises, må du kontakte hjelpemiddelsentralen.

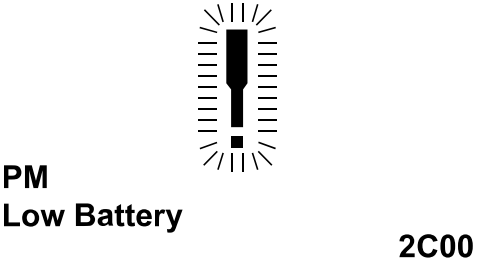

Billede 164. LCD diagnoseskjerm.

6.2.5.3 Styrespakfeil LED-panel

Når styresystemet sjekker om det har oppstått en feil, vil LED-lampene på batterispenningsindikatoren gå frem og tilbake.

Hvis styresystemet oppdager en feil i rullestolens elektronikk, vil LED-lampene på batterispenningsindikatoren blinke raskt. For å gjøre rullestolen kjørbar igjen, må du sørge for at styrespaken står i midtposisjon. Slå deretter rullestolen av og på igjen. Hvis dette ikke fungerer og LED-lampene fortsatt blinker raskt, må du kontakte hjelpemiddelsentralen.

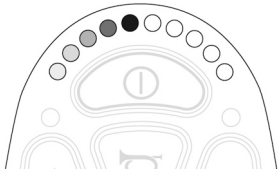

Billede 165. LED-lampene på batterispenningsindikatoren.

6.3 Batterier

Hvor ofte du må lade rullestolens batterier avhenger av en rekke faktorer, bl.a. hvordan du bruker rullestolen, temperatur og hvor gamle batteriene er. Alle batterier mister gradvis kapasitet etter hvert som de blir eldre.

Det viktigste for batterienes levetid er hvor mye strøm som tas ut av dem før de lades opp samt hvor ofte de blir ladet/utladet.

FORSIKTIG!

Utladede batterier

Hvis batteriene skulle gå helt tom for strøm, må du lade dem igjen så snart som mulig, siden en fullstendig utlading kan redusere levetiden til batteriet.

For å oppnå optimal levetid må du aldri la batteriene lade seg helt ut. Du må alltid lade batteriene umiddelbart etter at de er utladet.

Hvis batterispenningsindikatoren viser at batteriene mister strøm raskere enn normalt, kan det hende at de er utbrukt og må skiftes ut.

6.3.1 Lade batteriene

Hvis rullestolen slås på under ladeprosessen, vil batterispenningsindikatorsøylene på rullestolens kontrollpanel øke for å vise at batteriet lades.

Hvis strømmen til rullestolen er slått på under ladeprosessen, må du slå den av og koble fra laderen før du kan kjøre rullestolen. Bruk av/på-knappen på kontrollpanelet.

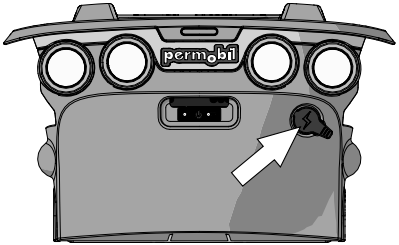

Billede 166. Ladeuttak.

FORSIKTIG!

Batterilader – se medfølgende håndbok

Du finner veiledning om bruk og lading av batteriet i den medfølgende håndboken.

ADVARSEL!

Brann- og eksplosjonsfare – ladeforhold

Du må kun bruke laderen som fulgte med rullestolen eller en lader som anbefales av Permobil. Bruk av andre ladere kan skade batteriene, rullestolens elektronikk eller selve laderen. Det kan også føre til at deler overopphetes, noe som kan medføre økt brannfare.

Bruk kun ladere med en ladestrøm på maks 10 A (gjennomsnittsverdi). Ladestrømmens effektive verdi må ikke overstige 12 A. Batteriene må lades i et godt ventilert rom, ikke i et skap. Batteriene må ikke lades i et baderom eller våtrom.

ADVARSEL!

Brann- og eksplosjonsfare – unngå kortslutning

Vær forsiktig når du bruker metalliske gjenstander når du arbeider med batterier. En kortslutning kan lett forårsake en eksplosjon. Bruk alltid beskyttelseshansker og vernebriller.

ADVARSEL!

Fare for overoppheting, gnister eller kortslutning

Når du skal avbryte ladeprosessen, slår du av strømforsyningen ved bryteren på laderen før du tar ladekontakten ut av ladeuttaket på rullestolen. Dette er for å unngå gnistdannelse og unødvendig høy slitasje på ladekontakten.

Laderen kan bli varm, og må ikke tildekkes. Laderen må plasseres slik at den har klaring på alle sider.

Ladekontakten må skiftes ut hvis den blir skadet eller varm under lading. Både ladekontakten og rullestolens ladeuttak må skiftes ut hvis en av delene blir skadet eller slitt. Kontaktene må skiftes ut av kvalifisert personell.

FORSIKTIG!

Prosedyrer når du lader batteriene

Ladekabelen må ikke forlenges.

Les nøye gjennom instruksjonene for laderen før du begynner å lade rullestolen.

Hovedstrømbryteren må være slått på for å kunne lade batteriene.

Forviss deg om at ladekontakten er satt helt inn i ladeuttaket på rullestolen.

Rullestolen kan ikke kjøres når laderen er tilkoblet. Hvis det er mulig å kjøre rullestolen under lading, må du kontakte Permobil eller forhandleren.

6.4 Transportere rullestolen

6.4.1 Transport i kjøretøy

Rullestolen skal kun transporteres i kjøretøyer som er godkjent for dette formålet.

Kontroller at rullestolen er forsvarlig festet og at magnetbremsene er koblet inn. Når du skal transportere rullestolen i et kjøretøy, må den låses i posisjon med stropper gjennom festebøylene foran og bak, merket med gule klistremerker.

Billede 167. Klistremerke som viser hvor du finner festebøylene.

Fest rullestolen iht. instruksjonene fra produsenten av kjøretøyets godkjente sikkerhetsselesystem. Kontroller alltid at festepunktene i transportkjøretøyet er godt forankret.

(i) For å gjøre det lettere å transportere rullestolen, kan du demontere eller felle ned ryggstøtten med noen få enkle grep. Se 6.1.3.1 *Demontere ryggstøtten*, Side 159
Du kan også fjerne nakkestøtten ved behov. Se 6.1.1 *Nakkestøtte*, Side 153

Billede 168. Rullestolen har fire festepunkter. Rullestolen og festepunktene i dette bildet er generisk.

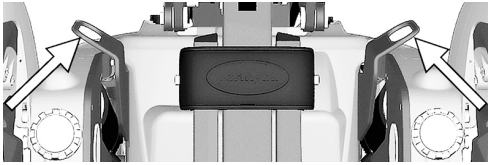

Billede 169. Fremre festebøyler.

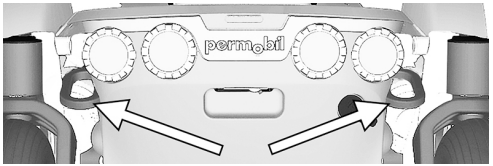

Billede 170. Bakre festebøyler.

FARE!

Brukertransport i rullestol

Når brukeren sitter i rullestolen under transport, må følgende krav være oppfylt:

- Kjøretøyet må være utstyrt med et låsesystem godkjent av Permobil for det aktuelle produktet. Når det gjelder alternative bilsikringsløsninger, kan du ta kontakt med forhandleren.
- Låsesystemet må være dimensjonert for den totale vekten av rullestolen.
- Brukeren skal bruke et trepunkts setebelte som er festet til kjøretøyet.
- Rullestolen må være kollisjonstestet og godkjent.
- Rullestolen skal være utstyrt med nakkestøtte.
- Endringer eller bytte av rullestolens festepunkter, strukturelle eller bærende konstruksjoner eller komponenter skal ikke utføres uten å rådspørre Permobil eller forhandleren.
- Lekkasjesikre forseglede batterier, slik som gel eller AGM, skal brukes.
- Forviss deg om at ingen av rullestolens komponenter utilsiktet kan presse ned setebeltets utløserknapp.

Hvis disse kravene ikke overholdes, kan dette sette brukerens liv og helse i fare.

(i) Permobil anbefaler at rullestolbrukeren overføres til et at kjøretøyets seter og at han eller hun bruker et fabrikkmontert trepunkts setebelte.

ADVARSEL!

Fjern monterte brett

For å redusere faren for personskader for brukeren og øvrige passasjerer, bør rullestolmonterte brett som ikke er spesifikt designet med tanke på kollisjonssikkerhet,

1. fjernes og festes på et eget sted i kjøretøyet, eller
2. festes til rullestolen, men plasseres et stykke unna brukeren med støtdempende polstring mellom brettet og brukeren.

FARE!

Fare for personskader – riktig posisjonering av setebelte

Den riktige posisjoneringen av kjøretøyets trepunkts setebelte er på innsiden av rullestolens armstøtte. Kjøretøyets trepunkts setebelte skal sitte godt inntil brukerens kropp, uten at noe kommer i veien. Hvis kjøretøyets trepunkts setebelte ikke posisjoneres riktig, kan det forårsake personskade og/eller død hvis kjøretøyet havner i en ulykke.

ADVARSEL!

Krav til kjøretøy som brukes til transport

Rullestolen skal kun transporteres i kjøretøyer som er godkjent for dette formålet. Forviss deg om at kjøretøyet er riktig utformet og utstyrt til å transportere en person i rullestol, og at festepunktene i transportkjøretøyet er godt forankret.

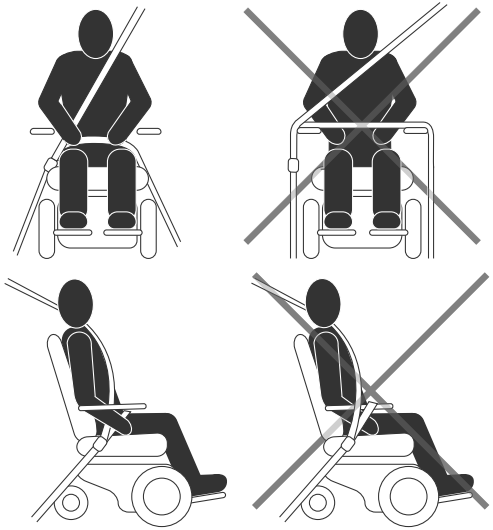

Billede 171. Illustrasjonene til venstre viser riktig posisjonering av setebelte.

FORSIKTIG!

Transportskader

Du må informere Permobil så raskt som mulig etter hendelsen hvis rullestolen og tilbehøret er utsatt for skade under transport, kjøring eller av andre årsaker. Det er en fare for at rullestolen og tilbehøret ikke lenger kan brukes på en trygg og sikker måte. Ta kontakt med servicerepresentanten eller Permobil for mer informasjon.

ADVARSEL!

Posisjoneringsbelter og -hjelpemidler må ikke brukes som setebelter i kjøretøyet

Rullestolens posisjoneringsbelter og -hjelpemidler er designet til å posisjonere brukeren ordentlig i rullestolen for sikker bruk av rullestolen. Rullestolens posisjoneringsbelter og -hjelpemidler gir ingen beskyttelse i trafikkulykker og erstatter ikke et kjøretøymontert setebelte.

ADVARSEL!

Bruk installerte posisjoneringshjelpemidler

Brukeren må bruke og feste posisjoneringsbeltet og eventuelle andre posisjoneringshjelpemidler på rullestolen. Hvis man ikke bruker posisjoneringsbelter og andre posisjoneringshjelpemidler, kan det forårsake personskader. Hvis det er tegn til skader eller slitasje på et posisjoneringsbelte eller -hjelpemidler, må du umiddelbart kontakte Permobil for å skifte det ut.

ADVARSEL!

Sikre løse gjenstander under transporten

Tilleggsutstyr, løst eller montert på rullestolen, må enten festes til rullestolen eller fjernes fra den. Demontert eller flyttbart tilleggsutstyr må sikres forskriftsmessig i kjøretøyet under transport. Dette er for å hindre at løse deler eller deler som kan løsne, kan skade passasjerene under transporten.

ADVARSEL!

Sikre rullestolen i kjøretøyet

Rullestolen må bare sikres i posisjon ved hjelp av godkjente festestropper eller et låsesystem. Låsesystemet må være godkjent for det aktuelle Permobil-produktet.

Sikre rullestolen ved å feste godkjente festestropper til festebøylene foran og bak, merket med gule klistremerker. Du må ikke feste festestroppene til andre deler av rullestolen. Fest stroppene til kjøretøyet iht. instruksjonene for kjøretøyets sikkerhetsselesystem.

Kontroller alltid at festepunktene i transportkjøretøyet er godt forankret.

Forviss deg om at magnetbremsene på rullestolen står i låst posisjon.

6.4.1.1 Billås

Dahl dokkingstasjon

Se håndboken for Dahl dokkingstasjon for informasjon om hvordan den betjenes.

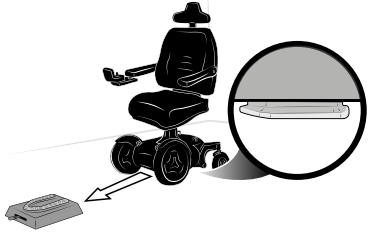

Billede 172. Dahl dokkingstasjon Rullestolen i dette bildet er generisk.

Permolock C3

Se håndboken for Permolock C3 for informasjon om hvordan den betjenes.

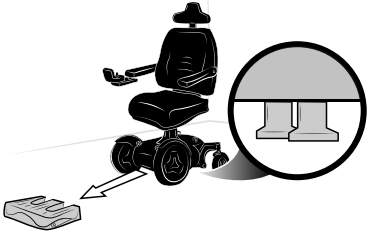

Billede 173. Permolock C3 dokkingstasjon. Rullestolen i dette bildet er generisk.

6.4.2 Flytransport

FORSIKTIG!

Forberedelser for flytransport

Flyselskaper har ulike regler for rullestoltransport. Ta kontakt med det aktuelle flyselskapet for mer informasjon, og for å forvisse deg om at rullestolen kan transporteres på en sikker måte.

6.4.2.1 Batterier

Gelbatterier: Det er som regel ikke nødvendig å fjerne gelbatterier fra rullestolen.

Hovedstrømbryteren må alltid stå i Off-posisjon.

Syrebatterier: De fleste flyselskap krever at batteriene fjernes fra rullestolen og transporteres i spesielle bokser som flyselskapet kan skaffe til veie.

6.4.2.2 Rullestolens vekt og dimensjoner

Rullestolens vekt og dimensjoner er viktig, avhengig av flytypen rullestolen skal transporteres i. Undersøk alltid med flyselskapet hvilke regler som gjelder.

6.4.2.3 Unngå skader på rullestolen

Ved flytransport stues rullestolen sammen med annet gods i et trangt rom. Derfor er det viktig at det tas forebyggende tiltak for å minimere transportskader på rullestolen.

Dekk til kontrollpanelet med et mykt, støtabsorberende materiale (skumplast e.l.), og sving kontrollpanelet inn mot ryggstøtten. Beskytt andre utstikkende deler på lignende måte. Slå eller legg sammen deler hvis det er mulig. Teip eventuelle løse kabler til setet eller dekslene.

6.4.3 Jernbanetransport

Direktiv 2008/57/EF om samtrafikkevnen i det europeiske fellesskapets jernbanesystem. En del av dette direktivet inneholder grenser for vekt og dimensjoner. I noen konfigurasjoner kan dette produktet avvike fra de spesifiserte grensene.

7 Vedlikehold og reparasjoner

7.1 Hyppighet av vedlikehold og inspeksjon 217

7.2 Verktøyveske 218

7.3 Rengjøring 219

7.3.1 Metallflater 219
7.3.2 Plast 220
7.3.3 Trekk, tekstil og vinyl 220

7.4 Bytte batteri 221

7.4.1 Demontere batterier 221
7.4.2 Sette inn batteriene 228

7.5 Oppbevaring av batterier 234

7.5.1 Korttidsoppbevaring 234
7.5.2 Langtidsoppbevaring 235

7.6 Hjul og dekk 236

7.6.1 Drivhjul 236
7.6.2 Fylle luft i dekk 247
7.6.3 Svinghjul 250
7.6.4 Fylle luft i svinghjul 257

7.7 Hovedstrømbryter 260
7.8 Bremsefrigjøring 261
7.9 Posisjoneringsbelte 261
7.10 Serienummermerker 262
7.10.1 Serienummermerke på chassis 262
7.10.2 Serienummermerke på R-net-strømmodulen 263
7.10.3 Serienummermerke på kontrollpanelet 263

For at rullestolen skal fungere godt, er det viktig at den brukes riktig og vedlikeholdes regelmessig. En godt vedlikeholdt rullestol varer lenger og har lavere risiko for defekter.

FORSIKTIG!

Vedlikehold av en autorisert servicetekniker

Vedlikehold og reparasjoner som er beskrevet i denne håndboken, skal bare utføres av kvalifiserte serviceteknikere. Les alle instruksjonene nøye før du fortsetter. Hvis du har spørsmål, ta kontakt med Permobil for assistanse.

FORSIKTIG!

Når du skal skifte batterier eller releer, må du slå av hovedstrømbryteren.

Hovedstrømbryteren skal alltid være slått av ved bytte av batterier og sikringer. Slå alltid av strømforsyningen til kontrollpanelet før du bryter strømmen med hovedstrømbryteren.

FORSIKTIG!

Det kan hende du trenger annet verktøy

Enkelte reparasjoner kan kreve andre verktøy enn de som følger med rullestolen.

7.1 Hyppighet av vedlikehold og inspeksjon

Permobil anbefaler at du følger vedlikeholds- og inspeksjonsplanen nedenfor. Ta kontakt med din autoriserte forhandler for spørsmål som angår service og vedlikehold.

Vedlikeholds- og inspeksjonsplan	Daglig	Ukentlig	Månedlig	Årlig
Kontroller batterinivåindikatoren, og lad ved behov.	X			
Kontroller at styrespakpanelet og de andre kontrollpanelene ikke er skadet.	X			
Forviss deg om at alle avtakbare deler sitter som de skal.	X			
Kontroller posisjoneringsbeltene for slitasje, og forviss deg om at spennene fungerer.	X			
Kontroller dekkene, og fyll luft ved behov.		X		
Hvis rullestolen er utstyrt med lys og blinklys, må du forvisse deg om at de virker og er rene.		X		
Rengjør rullestolen og setetrekket.			X	

Vedlikeholds- og inspeksjonsplan	Daglig	Ukentlig	Månedlig	Årlig
Kontroller setetrekket, setet, nakkestøtten, armstøttene og beinstøttene for slitasje.			X	
Kontroller at bremsefrigjøringen og bremsefrigjøringsspaken fungerer som de skal.			X	
Komplett inspeksjon, sikkerhetssjekk og service utført av en autorisert rullestolforhandler.				X

7.2 Verktøyveske

Rullestolen leveres med en verktøyveske med følgende innhold, som kan brukes til vedlikehold og enklere reparasjoner.

(i) Andre verktøy kan leveres alt etter rullestolens konfigurasjon.

Verktøy	Bruksområde
Unbrakonøkler.	Generelt vedlikehold og setejusteringer.
11, 13 mm fastnøkler.	Generelt vedlikehold og bytte av batterier.
Ventiladapter	Fylle luft i svinghjulene

7.3 Rengjøring

Regelmessig stell og vedlikehold vil forebygge unødvendig slitasje og skader på Permobil-produktet.

ⓘ Bruk kun følgende rengjøringsmetoder.

ⓘ Hvis stoffet blir svært skittent eller hvis overflatefinishen skades, ta kontakt med Permobil for informasjon.

FORSIKTIG!

Slå av rullestolen før du rengjør den

Slå alltid av strømforsyningen til rullestolen før du rengjør den.

7.3.1 Metallflater

Optimal korrosjonsbeskyttelse garanteres takket være pulverlakk av høy kvalitet. Bruk en myk klut eller svamp, varmt vann og et mildt rengjøringsmiddel for normal rengjøring. Tørk godt over med en fuktig klut, og tørk av.

Fjern merker fra halvmatte flater med mykvoks (følg produsentens anvisninger).

Riper og skrapemerker kan fjernes fra blanke overflater med bilpoleringsmiddel, enten flytende eller i pastaform. Påfør myk bilvoks etter polering for å gjenopprette den opprinnelige glansen.

7.3.2 Plast

Plastoverflatene rengjøres normalt med en myk klut, et mildt vaskemiddel og varmt vann. Skyll grundig og tørk med en myk klut. Bruk ikke løsemidler eller slipende kjøkkenrengjøringsmidler.

7.3.3 Trekk, tekstil og vinyl

For normal rengjøring kan du vaske trekket med lunkent vann og et mildt, ikke-slipende rengjøringsmiddel. Bruk en myk klut eller børste. Før overflaten tørker bør du tørke av vann- og såperester med en ren, tørr klut. Gjenta denne prosedyren for å fjerne gjenstridige flekker. Blekkflekker kan noen ganger fjernes ved å vaske med såpe og vann og deretter med isopropanol.

Ikke bruk andre rengjøringsmetoder enn dem som er angitt ovenfor. Andre metoder kan svekke eller skade vinylen og føre til at garantien på rullestolen blir ugyldig.

Trekket kan om nødvendig fjernes før rengjøring. Se også vaskeanvisningene på trekkmaterialene.

7.4 Bytte batteri

7.4.1 Demontere batterier

ADVARSEL!

Bruk vernehansker og vernebriller

Bruk alltid beskyttelseshansker og vernebriller når du arbeider med batteriene. Vær forsiktig når du bruker metallverktøy eller andre gjenstander når du arbeider med batterier. Batterier er tunge og strømsatte, og må håndteres svært forsiktig. Hvis du ikke tar hensyn til disse advarslene, kan det resultere i kortslutning, eksplosjon, materielle skader og/eller personskader.

FORSIKTIG!

Gjenvinning av batterier

Brukte batterier skal avhendes på en miljømessig forsvarlig måte i tråd med lokale forskrifter for gjenvinning.

1. Sett rullestolen på et plant underlag. Hev om mulig setet halvveis opp for å gjøre det lettere å ta av chassisets øvre deksel.
2. Slå av strømforsyningen med av/på-nøkkelen på kontrollpanelet, og sett den automatiske hovedstrømbryteren til AV.

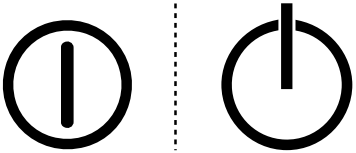

Billede 174. Av/på-symbol avhengig av modell.

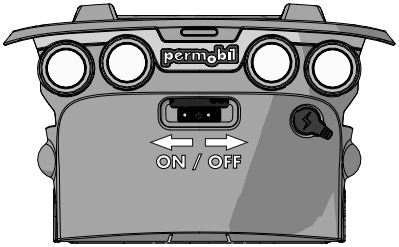

Billede 175. Hovedstrømbryter.

3. Ta av de to knottene som holder chassisets øvre og fremre deksel.

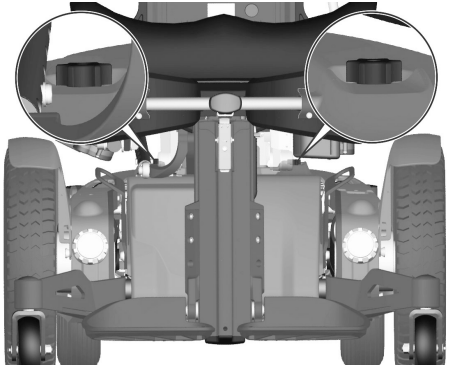

Billede 176. Chassisets deksler er festet med to knotter.

4. Skyv det øvre dekselet av chassiset.

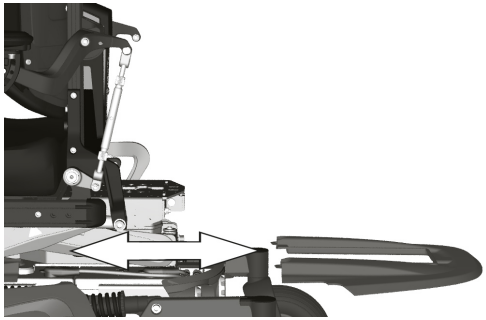

Billede 177. Øvre deksel.

5. Dra det bakre dekselet av de doble låsene og av chassiset.

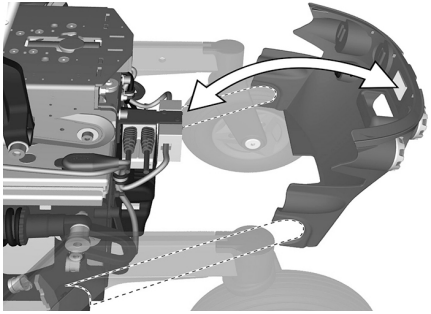

Billede 178. Bakre deksel.

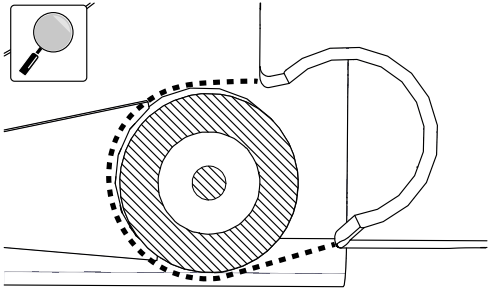

Billede 179. En forstørrelse av det bakre dekselets plassering på bakakselen.

ADVARSEL!

Belast ikke setet

Du må ikke belaste setet eller AP-heisen under denne operasjonen. Hvis setet eller AP-heisen belastes, kan det føre til permanent skade på rullestolen eller skade personen (e) i rullestolen eller i nærheten. Disse vilkårene gjelder til skruene er satt inn og trukket til med riktig moment.

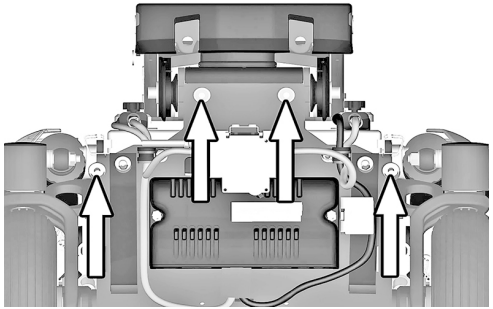

Billede 180. Batteriboksen er festet med fire bolter.

6. Skru ut de fire skruene som holder batteriboksen.

7. Koble fra tilkoblingen til høyre motor og sperrekabelkontakten (C).

8. Koble fra tilkoblingen til venstre motor og busskabelkontakten (B).

9. Koble fra betjeningspanelkontakten (A).

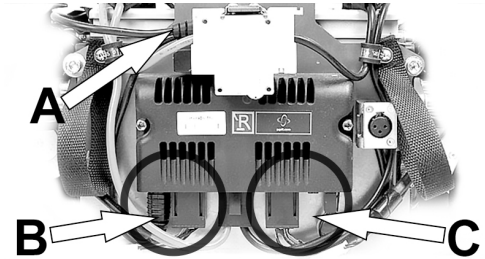

Billede 181. Kontakter (B) og (C); for tilkopling.

10. Bruk stroppene til å dra batteriboksen ut av chassiset.

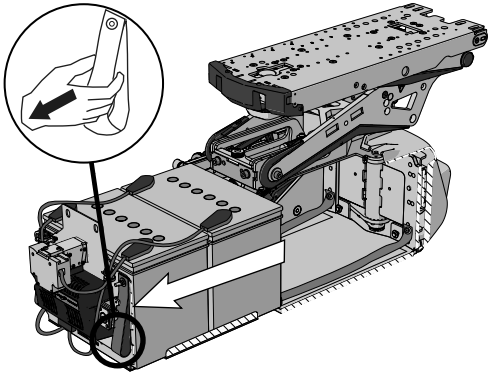

Billede 182. Stropper til å dra ut batteriboksen.

11. Før batteripoldekslene langs kablene for å komme til alle de fire batteripolskruene.

12. Koble kablene fra de fire batteripolene.

13. Løft batteriene ut av batteriboksen ved hjelp av batteristroppene.

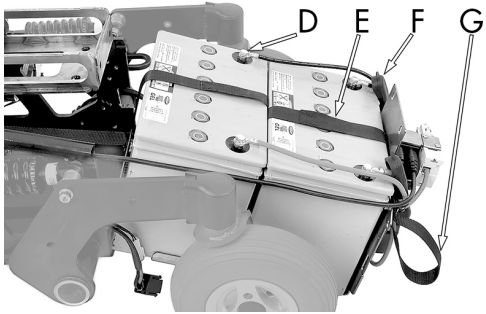

D. Batteripol.

E. Batteristropp.

F. Batteripolhette.

G. Løftestropp for batteriboksen.

Billede 183. Batteriboks tatt ut av chassiset.

7.4.2 Sette inn batteriene

FORSIKTIG!

Ulike typer batterier

Stolen kan utstyres med vedlikeholdsfrie batterier på 60 Ah eller 73 Ah. Kontroller nøye hvilket batteri du har.

FORSIKTIG!

Bruk alltid anbefalte batterier

Bruk alltid batterier som er anbefalt av Permobil. Andre batterier er ikke testet for bruk med Permobils rullestoler.

1. Bruk batteristroppene og løft de nye batteriene i motsatt rekkefølge (la stroppene være på de nye batteriene).

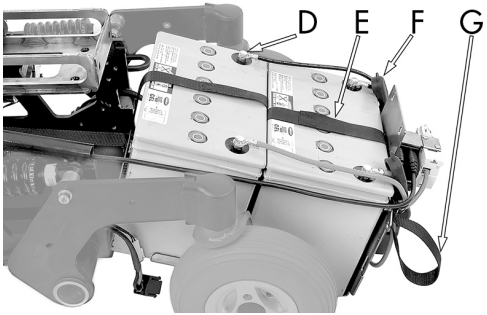

D. Batteripol.

E. Batteristropp.

F. Batteripolhette.

G. Løftestropp for batteriboksen.

Billede 184. Batteriboks tatt ut av chassiset.

2. Forviss deg om at batteriene er riktig plassert for å få polene i riktig posisjon. Se koblingsskjemaet. Koble de fire ledningene til de riktige polene på batteriene, slik det er vist i koblingsskjemaet. Se også klistremerket på innsiden av dekselet.

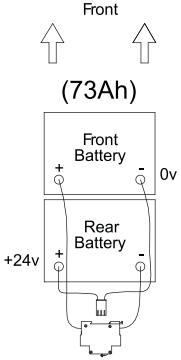

Billede 185. Koblingsskjema for batteritilkoblinger.

3. Fest kabelen som er koblet til det bakre batteriets venstre pol, til kabelholderen.

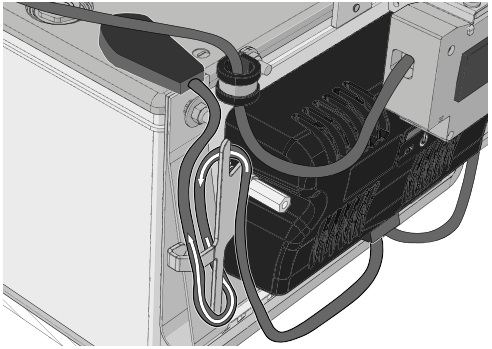

Billede 186. Fest kabelen som er koblet til det bakre batteriets venstre pol, til kabelholderen slik det er vist.

4. Fest kabelen som er koblet til det fremre batteriets høyre pol, til kabelholderen.

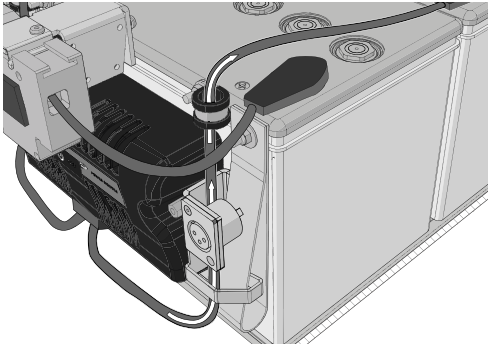

Billede 187. Fest kabelen som er koblet til det fremre batteriets høyre pol, til kabelholderen slik det er vist.

5. Sky batteriboksen inn i chassiset.

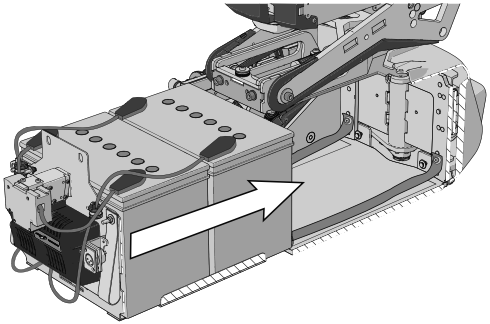

Billede 188. Skyv inn batteriboksen.

6. Koble til tilkoblingen til høyre motor og sperrekabelkontakten (C).
7. Kople til tilkoplingen til venstre motor og busskabelkontakten (B).
8. Koble til betjeningspanelkontakten (A).

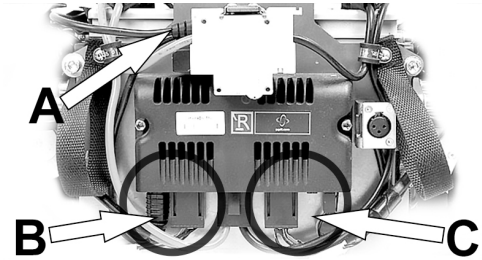

Billede 189. Kontakter (B) og (C); for tilkopling.

9. Skru inn de fire skruene som holder batteriboksen. Bruk en momentnøkkel til å trekke til skruene. Tiltrekkingsmoment: 24 Nm.

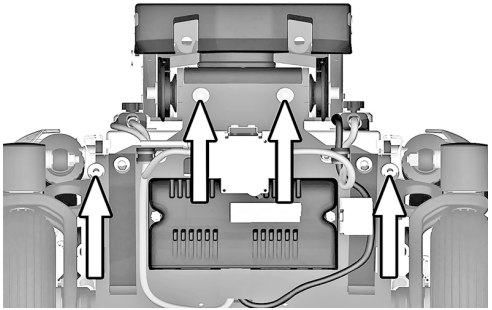

Billede 190. Batteriboksen er festet med fire bolter.

10. Sett chassisets bakre deksel på chassiset igjen.

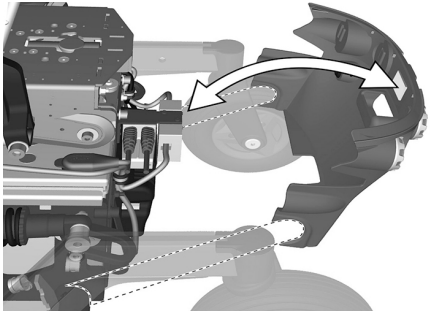

Billede 191. Bakre deksel.

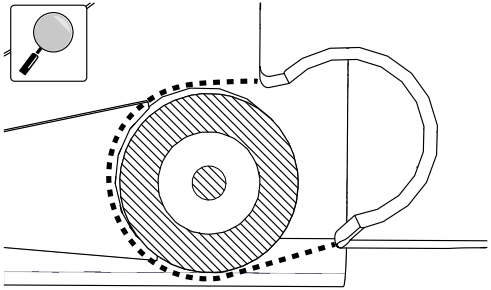

Billede 192. En forstørrelse av det bakre dekselets plassering på bakakselen.

11. Sett chassisets øvre deksel på chassiset igjen.

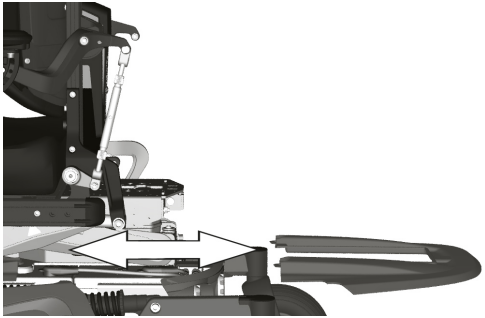

Billede 193. Øvre deksel.

12. Sett på de to knottene igjen.

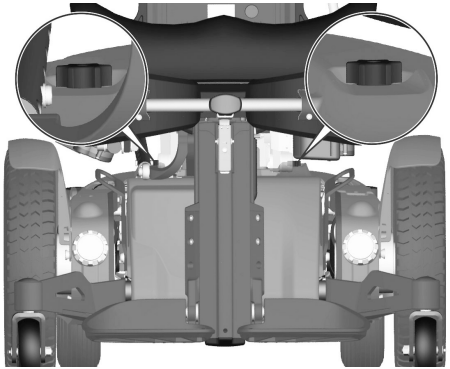

Billede 194. Chassisets deksler er festet med to knotter.

13. Sett den automatiske hovedstrømbryteren i på-stilling.

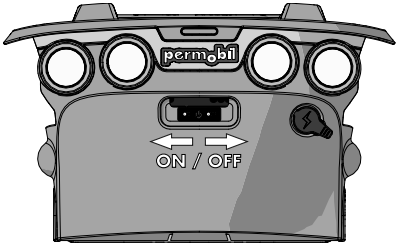

Billede 195. Hovedstrømbryter under Permobil-logoen på bakre deksel.

7.5 Oppbevaring av batterier

- Rullestolen må ikke oppbevares i rom der den kan utsettes for kondens (damp eller fuktighet på overflater), f.eks. vaskerom e.l.
- Hvis rullestolen er utstyrt med syrebatterier, må syrenivået sjekkes regelmessig. Hvis rullestolen er utstyrt med gel- eller AGM-batterier, trenger du ikke sjekke gelnivået.
- Batteriets levetid avhenger av regelmessig lading og at man unngår full utlading av batteriene.

7.5.1 Korttidsoppbevaring

For kortsiktig batterioppbevaring bør rommet holde minst 5°C. Hvis temperaturen er lavere enn dette, er det ikke sikkert at batteriene lades fullt, og de kan være mer utsatt for korrosjon.

7.5.2 Langtidsoppbevaring

For langsiktig batterioppbevaring trenger ikke rommet være oppvarmet, men for beskytte mot batterikorrosjon bør du sørge for at rommet er noen grader varmere enn det er ute, da dette vil holde rommet tørrere.

Slå av hovedstrømbryteren for å unngå full utlading av batteriene.

Batteriene må være fulladet før oppbevaring. Batterier i oppbevaring må lades hver 6. måned.

7.6 Hjul og dekk

7.6.1 Drivhjul

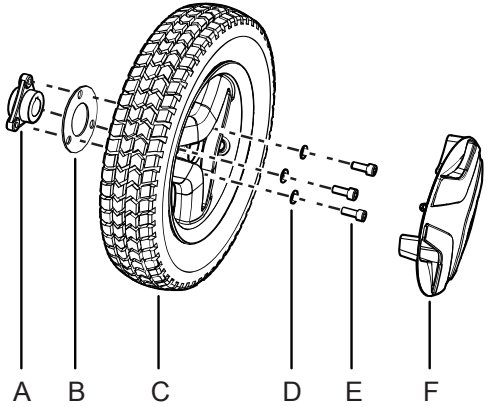

Billede 196. Montere drivhjulet.

A. Hjulnav, ikke fjern navet fra drivmotoren når det utføres service på hjulet.

B. Avstandsstykke, brukes kun når rullestolen er utstyrt med vinterdekk.

C. Drivhjul.

D. Skiver, ISO 7089 8 200 HV Fe/Zn 5 C1 (8,4x16x1,6).

E. Skruer, ISO 4762 M8x20 8,8 Fe/Zn 5 C1/ TUF-LOK DIN 267-28.

F. Navdeksel (utformingen kan variere av marked og markedsreguleringer).

Du trenger følgende verktøy til denne oppgaven:

- 1 momentnøkkel.
- 1 unbrakonøkkelhylse, 6 mm.
- 1 jekk.
- 4 blokker til å sikre rullestolen.

FORSIKTIG!

Skift ut brukt hjulbolt

Hvis du tar av en hjulbolt under dekkservicen, må du skifte den ut med en ny, ubrukt bolt fra Permobil og trekke den til med anbefalt tiltrekkingsmoment. Kontroller også drivakselen og hjulfelgen for skader. Skader på en av delene kan få hjulbolten til å løsne eller knekke. Fordi gjengelåsemiddelet TUF-LOK slites av, anbefaler Permobil at hjulboltene bare brukes én gang.

7.6.1.1 Demontere drivhjulene

Ikke fjern hjulnavet (F) fra drivenheten når det utføres service på et hjul.

1. Slå av hovedstrømbryteren på kontrollpanelet.

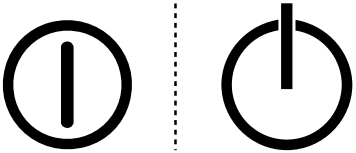

Billede 197. Av/på-symbol avhengig av modell.

2. Jekk opp rullestolen slik at hjulet snurrer fritt.

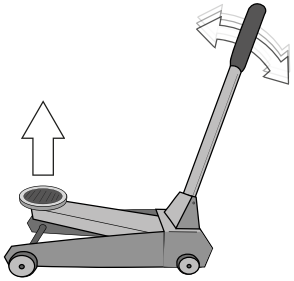

Billede 198. Bruk en jekk eller lignende til å løfte opp rullestolen.

3. Bruk blokkene til å sikre stolen ytterligere.

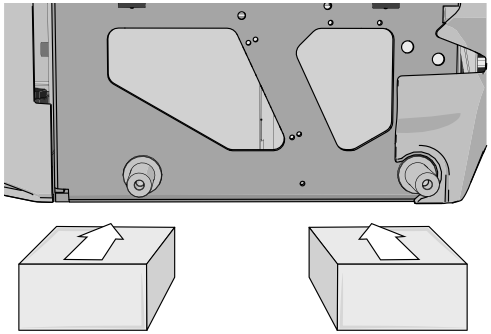

Billede 199. Bruk to blokker på hver side av chassiset. Hjulene er fjernet i denne figuren for bedre oversikt.

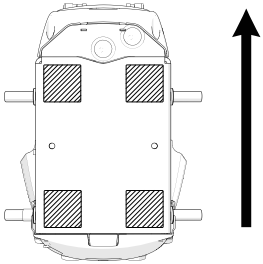

Billede 200. Plassering av blokker. Pilen viser kjøreretningen.

4. Ta av navkapselen (utformingen kan variere avhengig av marked og markedsreguleringer) ved vippe den forsiktig ut med en finger på to kanter av navkapselen.

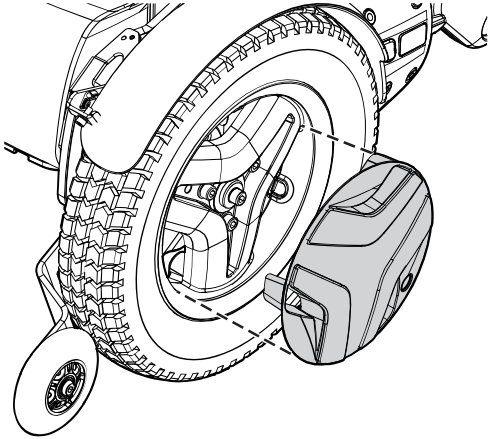

Billede 201. Bruk fingrene som følger på to kanter av navkapselen.

5. Ta ut de tre skruene som holder hjulet på plass. Den midtre skruen må ikke skrus ut.
6. Ta av hjulet ved å dra det rett ut.
7. Fjern avstandsstykket (bare på noen modeller).

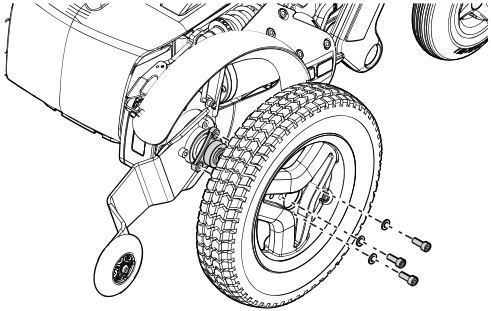

Billede 202. Dra hjulet rett ut når du har fjernet de tre skruene.

7.6.1.2 Montere drivhjul

1. Fjern avstandsstykket (bare på noen modeller).
2. Tilpass hjulet på hjulnavet.
3. Sett inn de tre skruene og skivene. Trekk til skruene med et tiltrekkingsmoment på maks 15 Nm.

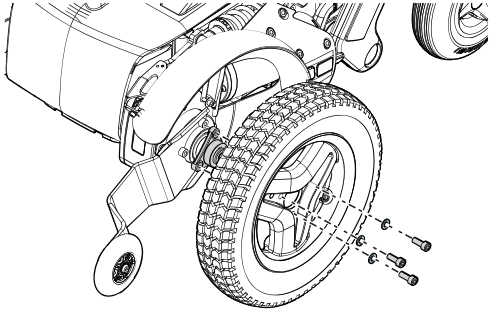

Billede 203. Tilpass hjulet på hjulnavet.

4. Når alle skruene og skivene er på plass, trekker du til skruene. Tiltrekkingsmoment 24 Nm.

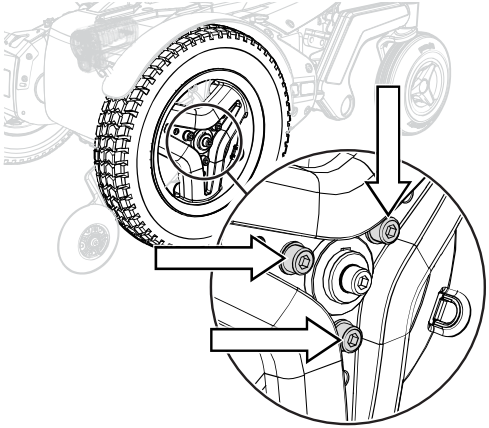

Billede 204. Bruk en momentnøkkel til å trekke til skruene.

5. Skyv navdekselet (utformingen kan variere av marked og markedsreguleringer) på plass.
6. Fjern blokkene.
7. Senk rullestolen med jekken eller det aktuelle redskapet.

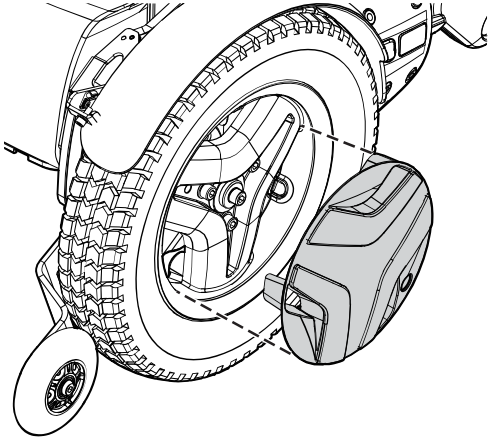

Billede 205. Navkapselen skal klikke på plass.

7.6.1.3 Drivhjulets felg

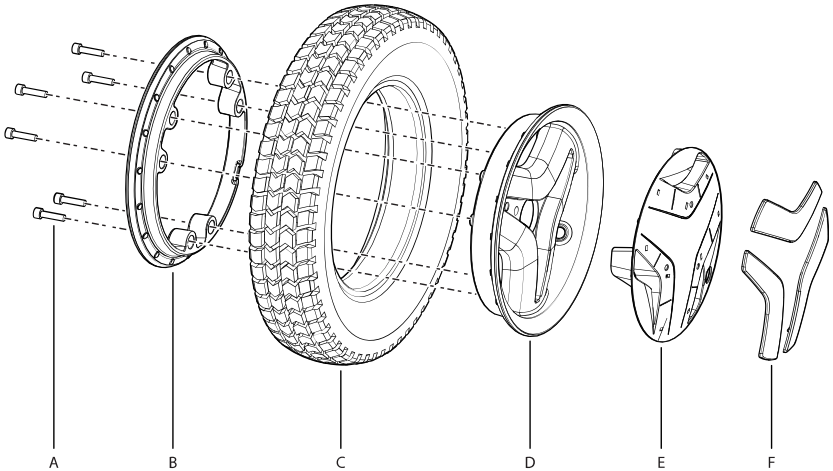

Billede 206. Montering eller demontering av massive eller luftfylte dekk.

A. Skrue, ISO 4762 M6x25 8,8 Fe/Zn 5 C1/TUF-LOK DIN 267-28.

B. Felg, indre del.

C. Dekk (innerslange kun på luftfylte dekk).

D. Felg, ytre del.
E. Hjulkapsel
F. Hjuldeksler

7.6.1.4 Ta drivhjulets felg fra hverandre

ADVARSEL!

Fare for personskade – slipp luften ut av dekket

Før du tar felgen fra hverandre, må du slippe ut luften av dekket. Hvis du ikke gjør det, kan det føre til skade på dekket, felgen eller personskader.

Du kan ta felgen fra hverandre slik at du skal kunne montere/demontere massive eller luftfylte dekk.

1. Demontere hjulet fra rullestolen. Se 7.6.1 *Drivhjul*, Side 236.
2. Hvis dekket er luftfylt, må du slippe ut luften.
3. Skru ut de seks skruene som holder de to felgdelene sammen.
4. Ta felgen fra hverandre.

7.6.1.5 Montere drivhjulets felg

Les alle advarslene i dette avsnittet før du fyller luft i dekkene. Hvis du ikke gjør det, kan det føre til personskader og materielle skader, inkludert skader på rullestolen, samt oppheve eventuell garanti som gjelder for rullestolen.

Montering skjer i omvendt rekkefølge. Trekk til de seks skruene med en momentnøkkel. Tiltrekkingsmoment: 22 Nm. Fyll dekket til anbefalt lufttrykk: 200 – 250 kPa (2 – 2,5 bar).

FORSIKTIG!

Fare for personskader hvis lufttrykket i dekket er feil

Før du tar i bruk rullestolen for første gang og regelmessig deretter, må du kontrollere at lufttrykket er i henhold til spesifikasjonene i denne håndboken. Sjekk lufttrykket i dekkene ved betydelig endring i temperaturen eller høyde over havet. Feil lufttrykk i dekkene kan gjøre rullestolen mindre stabil, mindre manøvrerbar og forårsake skader på rullestolen eller brukeren.

FORSIKTIG!

Fare for skade ved for mye luft i dekkene

Fyll ikke for mye luft i dekkene. For mye luft i dekkene kan skade hjulenheten.

FORSIKTIG!

Fare for redusert ytelse når det er for lite luft i dekkene

For lavt lufttrykk i dekkene kan resultere i unormal slitasje og kortere rekkevidde.

FORSIKTIG!

Vedlikehold av en autorisert servicetekniker

Vedlikehold og reparasjoner som er beskrevet i denne håndboken, skal bare utføres av kvalifiserte serviceteknikere. Les alle instruksjonene nøye før du fortsetter. Hvis du har spørsmål, ta kontakt med Permobil for assistanse.

7.6.2 Fylle luft i dekk

Les alle advarslene i dette avsnittet før du fyller luft i dekkene. Hvis du ikke gjør det, kan det føre til personskader og materielle skader, inkludert skader på rullestolen, samt oppheve eventuell garanti som gjelder for rullestolen.

(i) Gjelder kun hvis rullestolen er utstyrt med luftfylte dekk.

Kontroller regelmessig at rullestolens dekk har det foreskrevne lufttrykket, mellom 200 – 250 kPa (2 – 2,5 bar). Feil lufttrykk kan redusere stabiliteten og manøvreringsevnen, mens et svært lavt lufttrykk kan forårsake unormal slitasje så vel som kortere levetid på dekkene.

1. Skru av og fjern plasthetten på luftventilen på hjulet.
2. Koble trykkluftsmunnstykket til ventilen, og juster lufttrykket til riktig verdi.
3. Sett på ventilhetten igjen.

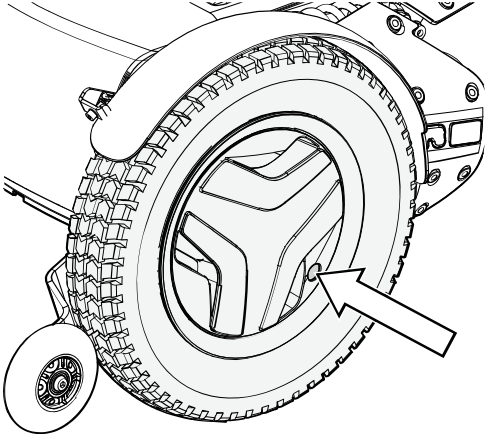

Billede 207. Påfyllingsventil på drivhjul.

FORSIKTIG!

Fare for personskader hvis lufttrykket i dekket er feil

Før du tar i bruk rullestolen for første gang og regelmessig deretter, må du kontrollere at lufttrykket er i henhold til spesifikasjonene i denne håndboken. Sjekk lufttrykket i dekkene ved betydelig endring i temperaturen eller høyde over havet. Feil lufttrykk i dekkene kan gjøre rullestolen mindre stabil, mindre manøvrerbar og forårsake skader på rullestolen eller brukeren.

FORSIKTIG!

Fare for skade ved for mye luft i dekkene

Fyll ikke for mye luft i dekkene. For mye luft i dekkene kan skade hjulenheten.

FORSIKTIG!

Fare for redusert ytelse når det er for lite luft i dekkene

For lavt lufttrykk i dekkene kan resultere i unormal slitasje og kortere rekkevidde.

FORSIKTIG!

Vedlikehold av en autorisert servicetekniker

Vedlikehold og reparasjoner som er beskrevet i denne håndboken, skal bare utføres av kvalifiserte serviceteknikere. Les alle instruksjonene nøye før du fortsetter. Hvis du har spørsmål, ta kontakt med Permobil for assistanse.

7.6.3 Svinghjul

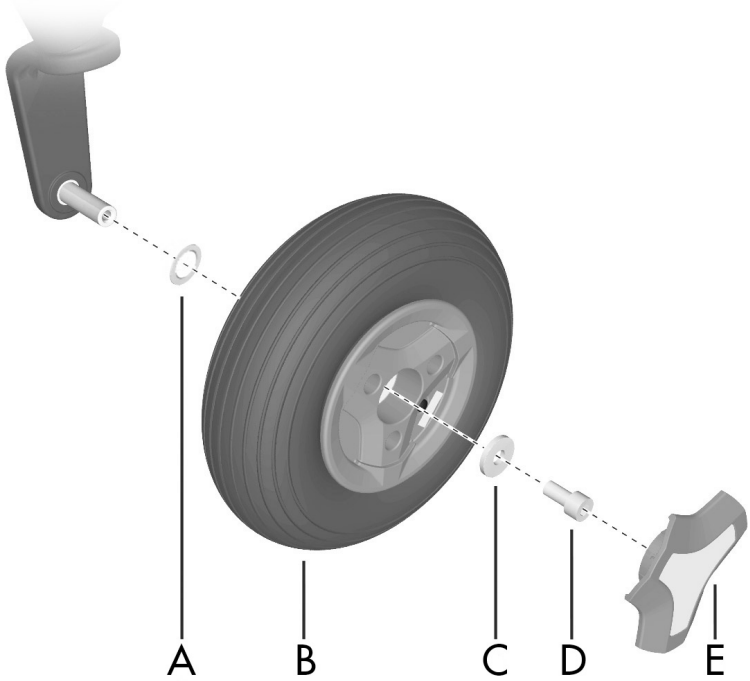

Billede 208. Montere felgen.

A. Avstandsstykke.

B. Hjul.

C. Skive, 8,5x23x3.

D. Skrue, ISO 4762 M8x16 10,9 Fe/Zn/ TUF-LOK.

E. Navdeksel (utformingen kan variere av marked og markedsreguleringer).

Du trenger følgende verktøy til denne oppgaven:

- 1 momentnøkkel.
- 1 unbrakonøkkelhylse, 6 mm.
- 1 jekk.
- 4 blokker til å sikre rullestolen.

7.6.3.1 Demontere svinghjul

1. Slå av hovedstrømbryteren på kontrollpanelet.

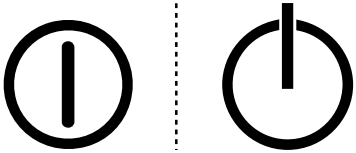

Billede 209. Av/på-symbol avhengig av modell.

2. Jekk opp rullestolen slik at hjulet snurrer fritt.

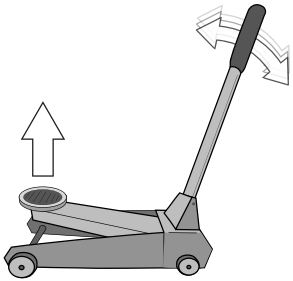

Billede 210. Bruk en jekk eller lignende til å løfte opp rullestolen.

3. Bruk blokkene til å sikre stolen ytterligere.

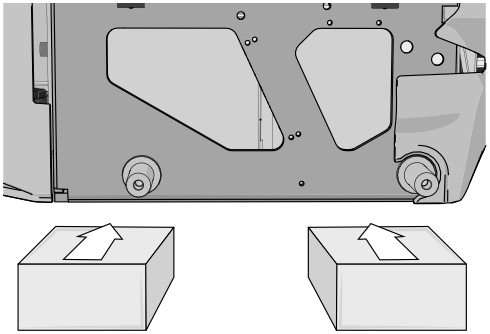

Billede 211. Bruk to blokker på hver side av chassiset. Hjulene er fjernet i denne figuren for bedre oversikt.

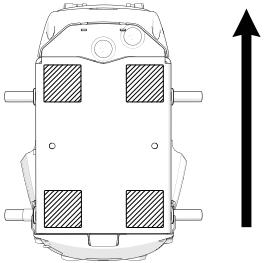

Billede 212. Plassering av blokker. Pilen viser kjøreretningen.

4. Ta av navkapselen (E) ved å vippe den forsiktig ut med en skrutrekker.
5. Fjern skruen (D) og skiven (C).
6. Dra hjulet av akselen.

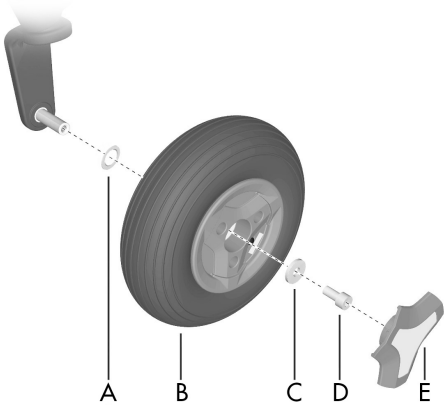

Billede 213. Montere felgen.

7.6.3.2 Montere svinghjul

FORSIKTIG!

Skift ut brukt hjulbolt

Hvis du tar av en hjulbolt under dekkservicen, må du skifte den ut med en ny, ubrukt bolt fra Permobil og trekke den til med anbefalt tiltrekkingsmoment. Kontroller også drivakselen og hjulfelgen for skader. Skader på en av delene kan få hjulbolten til å løsne eller knekke. Fordi gjengelåsemiddelet TUF-LOK slites av, anbefaler Permobil at hjulboltene bare brukes én gang.

1. Kontroller at hjulakselen og felgen er uskadet. Rengjør for skitt og rust. Skift ut skadede deler.
2. Sett avstandsstykket (A) på akselen.
3. Sett hjulet (B) inn på akselen for hånd uten å bruke verktøy. Forviss deg om at felgen sitter helt inne på akselen.
4. Bruk skruen (D) og skiven (C) til å installere hjulet (B); gjør det for hånd uten verktøy.
5. Trekk til skruen (D) med en momentnøkkel. Tiltrekkingsmoment: 24 Nm. Bruk ikke en pneumatisk slagskrunøkkel.
6. Hvis dekket er luftfylt, må du fylle det til anbefalt trykk. Se 7.6.4 *Fylle luft i svinghjul*, Side 257.
7. Sett på navdekselet (E).
8. Fjern blokkene.
9. Senk rullestolen med jekken.

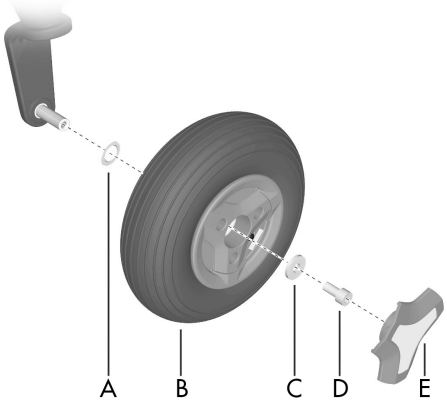

Billede 214. Montere felgen.

7.6.3.3 Ta svinghjulets felg fra hverandre

1. Fjern svinghjulet fra hjulgaffelen. Se 7.6.3.1 *Demontere svinghjul*, Side 251.
2. Hvis dekket er luftfylt, må du slippe ut luften.
3. Ta ut de tre boltene som holder felgens indre og ytre deler sammen.
4. Ta felgen fra hverandre.

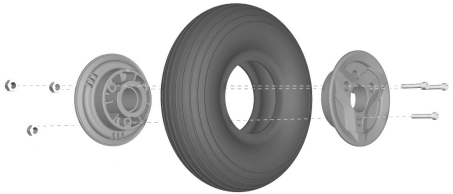

Billede 215. Felg.

7.6.3.4 Sette sammen svinghjulets felg

1. Sett de to felgdelene sammen med dekket. (Hvis dekket er luftfylt, må du legge innerslangen i dekket før du setter sammen felgdelene.)
2. Trekk til de tre skruene med en momentnøkkel.

   Tiltrekkingsmoment: 9,8 Nm.
3. Monter hjulet på rullestolen. Se 7.6.3.2 *Montere svinghjul*, Side 254.
4. Fjern blokkene.
5. Senk rullestolen med jekken eller det aktuelle redskapet.

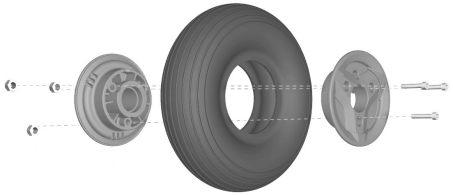

Billede 216. Felg.

7.6.4 Fylle luft i svinghjul

ⓘ Gjelder kun hvis rullestolen er utstyrt med luftfylte svinghjul.

ⓘ Les alle advarslene i dette avsnittet før du fyller luft i dekkene. Hvis du ikke gjør det, kan det føre til personskader og materielle skader, inkludert skader på rullestolen, samt oppheve eventuell garanti som gjelder for rullestolen.

Billede 217. Påfyllingsventil.

Kontroller regelmessig at rullestolens dekk har riktig lufttrykk. Feil lufttrykk kan redusere stabiliteten og manøvreringsevnen, mens et svært lavt lufttrykk kan forårsake unormal slitasje så vel som kortere levetid på dekkene. Kontroller også regelmessig at lufttrykket holder seg på 200 – 250 kPa (2 – 2,5 bar). Du trenger ventiladapteren fra rullestolens verktøyveske for å kunne fylle luft i svinghjulene.

1. Skru av og fjern ventilhetten på hjulet.
2. Fest ventiladapteren på ventilen.
3. Kople trykkluftsmunnstykket til luftventilen, og juster dekktrykket til riktig verdi.
4. Legg ventiladapteren tilbake i verktøyvesken, og sett på ventilhetten igjen når svinghjulene er fylt med luft.

FORSIKTIG!

Fare for personskader hvis lufttrykket i dekket er feil

Før du tar i bruk rullestolen for første gang og regelmessig deretter, må du kontrollere at lufttrykket er i henhold til spesifikasjonene i denne håndboken. Sjekk lufttrykket i dekkene ved betydelig endring i temperaturen eller høyde over havet. Feil lufttrykk i dekkene kan gjøre rullestolen mindre stabil, mindre manøvrerbar og forårsake skader på rullestolen eller brukeren.

FORSIKTIG!

Fare for skade ved for mye luft i dekkene

Fyll ikke for mye luft i dekkene. For mye luft i dekkene kan skade hjulenheten.

FORSIKTIG!

Fare for redusert ytelse når det er for lite luft i dekkene

For lavt lufttrykk i dekkene kan resultere i unormal slitasje og kortere rekkevidde.

FORSIKTIG!

Vedlikehold av en autorisert servicetekniker

Vedlikehold og reparasjoner som er beskrevet i denne håndboken, skal bare utføres av kvalifiserte serviceteknikere. Les alle instruksjonene nøye før du fortsetter. Hvis du har spørsmål, ta kontakt med Permobil for assistanse.

7.7 Hovedstrømbryter

Hovedstrømbryteren fungerer også som batteriisolator, selv om den omtales som hovedstrømbryter i brukerhåndboken.

Hovedstrømbryteren er automatisk og kan tilbakestilles etter å ha blitt utløst. Du tilbakestiller den ved å sette bryteren i On-posisjon.

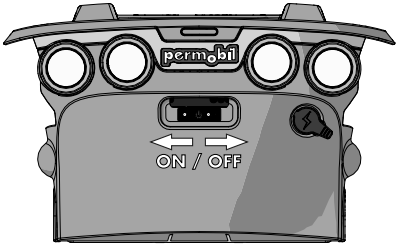

Billede 218. Hovedstrømbryter.

FORSIKTIG!

Undersøk utløst hovedstrømbryter

En utløst hovedstrømbryter skyldes ofte en større elektrisk feil. Hvis en hovedstrømbryter utløses, må årsaken fastsettes før hovedstrømbryteren tilbakestilles.

FORSIKTIG!

Før du bruker hovedstrømbryteren

Slå alltid av strømforsyningen til kontrollpanelet før du bryter strømmen med hovedstrømbryteren.

7.8 Bremsefrigjøring

Kontroller at bremsefrigjøringen og bremsefrigjøringsspaken(e) fungerer som de skal.

Rullestolen skal ikke kunne kjøres når bremsene er frigjort. Hvis du kan det, må du kontakte Permobil-forhandleren så raskt som mulig.

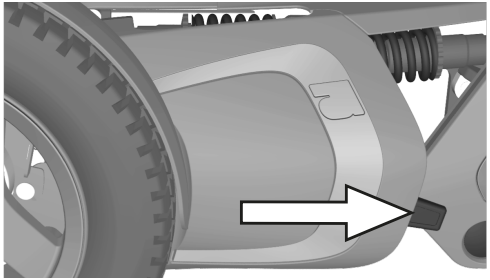

Billede 219. Bremsefrigjøringsspak.

7.9 Posisjoneringsbelte

ⓘ Tilbehør

Kontroller tilstanden til posisjoneringsbeltene regelmessig, i tilfelle de har blitt skadet eller slitt. Ved tegn på skade eller slitasje på posisjoneringsbeltet, må du umiddelbart ta kontakt med Permobil-forhandleren for å få det skiftet ut.

7.10 Serienummermerker

7.10.1 Serienummermerke på chassis

Serienummermerket sitter nede på venstre side av rullestolchassiset. Se gjennom eikene på felgen.

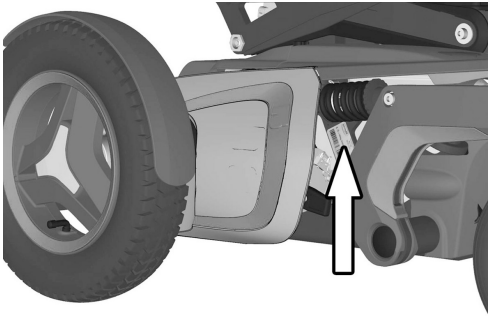

Billede 220. Chassisets ID-nummermerke.

7.10.1.1 Beskrivelse av serienummermerke

1. Produsert i (landet sluttmonteringen har funnet sted) av (adresse for enheten som har utført sluttmonteringen).
2. Serienummer.
3. Produkttype.
4. Monteringsdato.
5. EAN-kode.
6. Maks brukervekt.

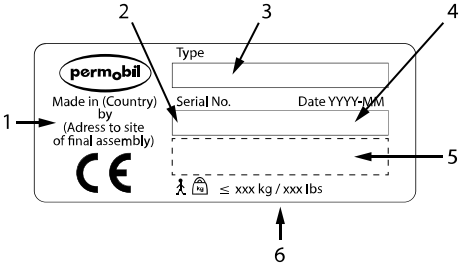

Billede 221. Serienummermerke.

7.10.2 Serienummermerke på R-net-strømmodulen

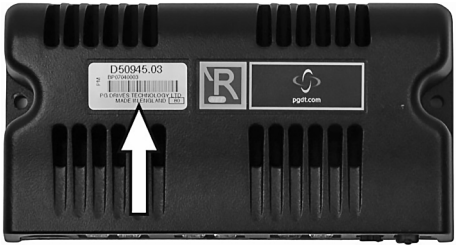

Billede 222. ID-nummer for strømmodul.

7.10.3 Serienummermerke på kontrollpanelet

Serienummermerket er bare synlig når panelet er fjernet fra panelholderen.

Billede 223. ID-nummer for kontrollpanelet.

8 Godkjente låsesystemer

- Dahl dokkingsystem MKII

9 Begrensninger

9.1 Støttehjul 268
9.2 Forhold for hastighetsbegrensning 269
9.3 Forhold som begrenser setebevegelse 270
9.3.1 Aktuatorens endegrenser unntatt 270

9.1 Støttehjul

Behovet for støttehjul er basert på setedybde, maksimal hastighet og brukervekt. Hvis rullestolen ikke er utstyrt med støttehjul og brukerens vekt øker til mer enn kg, må det monteres støttehjul. Kontakt serviceteknikeren.

9.2 Forhold for hastighetsbegrensning

Hastighets-begrens-ning	Når	eller når	eller når	eller når
Lav hastighet	Sete hevet 50 - 150 mm	Ryggstøtte-vinkel ≥150°	Tiltvinkel -6° - -10°	Beinstøtte-vinkel >150° (vinkel til seteplate)
Ekstra lav hastighet	Sete hevet >150 mm	Tiltvinkel < -10°	Tiltvinkel -6° - -10° og beinstøtte-vinkel >150° (til seteplate)	Tiltvinkel -6° - -10° og sete hevet >50 mm
Kjøring forhindret	Tiltvinkel < -10° if "stå og kjør" er deaktivert	—	—	—

9.3 Forhold som begrenser setebevegelse

9.3.1 Aktuatorens endegrenser unntatt

Forhold > Funksjon	Når	eller når	eller når
Seteløfter stoppet	Tilt bakover-vinkel >130° og bakre del av setet hevet mindre enn 120 mm med brukervekt 100 kg	—	—
Tilt bakover stoppet	Tilt bakover-vinkel ≥180° *)	—	—

Forhold > Funksjon	Når	eller når	eller når
Tilt forover stoppet (tilt forover er når tilt <0°)	Tilt bakover-vinkel >130° og bakre del av setet hevet mindre enn 120 mm med brukervekt 100 kg	Tilt bakover-vinkel ≤85° *)	—
Vinkling stoppet	Tilt bakover-vinkel ≥180°	Tilt bakover-vinkel ≤85°	—
Beinstøtte stoppet	Total beinstøttevin-kel ≤93° ved tilt forover >-10°	Total beinstøttevin-kel ≤ 98° ved tilt forover <-10°	—

Obs! *) Tilt eller tilt forover kan fortsette hvis du har valgt "Pushed backrest".

10 Feilsøking

10.1 Feilsøkingsveiledning 274

10.2 Diagnostikk R-net LCD-betjeningspanel 275

10.2.1 Generelt 275
10.2.2 Diagnostikkskjermbilder 276
10.2.3 Eksempel på skjermbilde som viser en systemfeil 278

10.3 Diagnostikk R-net LED-kontrollpanel 279

10.3.1 Batterispenningsindikator 279
10.3.2 Fast lys 279
10.3.3 Sakte blinkende røde LED-lamper, 1–2 LED-lamper 280
10.3.4 Raskt blinkende, 1–10 LED-lamper 280
10.3.5 Eksempel på feilmeldinger og løsninger 282

10.4 Reparere defekte enheter 284

10.1 Feilsøkingsveiledning

Følgende feilsøkingsveiledning beskriver en rekke feil og hendelser som kan oppstå når du bruker rullestolen, i tillegg til foreslåtte løsninger. Vær oppmerksom på at veiledningen ikke kan beskrive alle problemer og hendelser som kan oppstå, og du bør alltid ta kontakt med servicerepresentanten eller Permobil hvis du er i tvil.

Hendelse	Mulig årsak	Løsning
Rullestolen starter ikke.	Batteriene er utladet.	Lad batteriene.
	Kabelforbindelsen til kontrollpanelet har løsnet.	Koble kabelen til betjeningspanelet igjen.
	Hovedstrømbryteren har slått seg av etter f.eks. batteribytte.	Tilbakestill hovedstrømbryteren. Se side 260.
	Hovedstrømbryter utløst.	Se side 260.
Rullestolen kan ikke kjøres.	Batterilader tilkoplet.	Stopp ladingen. Koble ladekabelen fra rullestolens ladekontakt.
	Bremsefrigjøring aktivert.	Tilbakestill bremsefrigjøringen.
	Rullestolen er låst.	Lås opp rullestolen.
Rullestolen slår seg av etter en bestemt tid når den ikke er i bruk (1–30 min).	Elektronikkens energisparemodus er aktivert.	Slå på rullestolen igjen med startknappen på kontrollpanelet.

Hendelse	Mulig årsak	Løsning
Rullestolen stopper under kjøring.	Kabelforbindelsen til kontrollpanelet har løsnet.	Koble kabelen til betjeningspanelet igjen.
	Hovedstrømbryter utløst.	Se side 260.
Rullestolen kan kun kjøres med redusert hastighet.	Seteløfter eller setevinkel hevet for høyt. Gjelder kun for elektrisk seteløfter og setevinkel.	Senk seteløfteren eller setevinkelen.
Rullestolen kan ikke lades.	Hovedstrømbryteren har slått seg av etter f.eks. batteribytte.	Se side 260.
	Ladestrømbryteren er utløst.	Vent i fem minutter, strømbryteren tilbakestilles automatisk.

10.2 Diagnostikk R-net LCD-betjeningspanel

10.2.1 Generelt

Når det oppstår en feil i rullestolens elektronikk, vises det informasjon om den i kontrollpanelets display. Denne informasjon kan da brukes til å diagnostisere hvor feilen oppstod og hvorfor.

Feilsøking og reparasjoner må alltid utføres av kvalifisert personell med god kjennskap til rullestolens elektronikk.

10.2.2 Diagnostikkskjermbilder

10.2.2.1 Gjeldende diagnostikkskjermbilde

Når styresystemets innebygde beskyttelseskretser er utløst slik at styresystemet ikke lenger kan styre rullestolen, vises det et diagnostikkskjermbilde på betjeningspanelets skjerm.

Dette angir en systemfeil, det vil si at R-net har oppdaget et problem et eller annet sted i rullestolens elektriske system.

FORSIKTIG!

Diagnostikkskjermbildet viser feil med jevne mellomrom

Hvis feilen ligger i en modul som ikke brukes for øyeblikket, kan det fortsatt være mulig å kjøre rullestolen, men diagnostikkskjermbildet vises med jevne mellomrom.

Slå av rullestolen, og la den være avslått i noen minutter. Start rullestolen på nytt. Hvis feilen vedvarer, må du slå av rullestolen og ta kontakt med servicerepresentanten. Skriv ned informasjonen som vises på kontrollpanelets skjerm, og gi den til servicerepresentanten.

Ikke bruk rullestolen før problemet er løst eller du har fått instruksjoner av servicerepresentanten.

ADVARSEL!

Utføre diagnostikk

Diagnostikk skal bare utføres av personell med kjennskap til rullestolens elektroniske styresystem. Uriktig eller dårlig utført reparasjonsarbeid kan gjøre rullestolen farlig. Permobil påtar seg ikke noe ansvar for persons-kader eller skader på rullestolen og omgivelsene som oppstår grunnet uriktig eller dårlig utført reparasjon.

FORSIKTIG!

Ikke-godkjent bytte av deler

Hvis en del byttes uten godkjenning fra Permobil, vil dette oppheve rullestolens garanti. Permobil påtar seg ikke noe ansvar for tap av noe slag som oppstår som en følge av at en komponent i styresystemet åpnes, justeres eller modifiseres uten tillatelse.

10.2.3 Eksempel på skjermbilde som viser en systemfeil

10.2.3.1 Identifisert modul

Systemfeilindikatoren vises på skjermen når styresystemmodulen har oppdaget et problem. Kodene nedenfor angir hvor problemet ligger.

PM = strømmodul

JSM = joystickmodul

10.2.3.2 Feilmelding

Feilmeldingen gir en kort beskrivelse av feiltypen.

10.2.3.3 Feilkode

Den firesifrede koden angir hvilken beskyttelseskrets som har løst ut.

Billede 224. Skjermbilde som viser indikasjon på systemfeil.

10.3 Diagnostikk R-net LED-kontrollpanel

10.3.1 Batterispenningsindikator

Hver gang rullestolen startes, kontrolleres deler av elektronikken. Når det oppstår en feil i disse delene, vises det på kontrollpanelets batterispenningsindikator og indikatoren for hastighet eller kjøreprofil i form av en eller flere blinkende LED-lamper.

Feilsøking og reparasjoner må alltid utføres av kvalifisert personell med god kjennskap til rullestolens elektronikk.

FORSIKTIG!

Feilsignaler

Feilmeldinger vises ikke på indikatorene når rullestolen kjøres. De vises like før den startes.

10.3.2 Fast lys

Alt er OK. Hvor mange LED-lamper som lyser, avhenger av hvor mye strøm det er igjen i batteriene. Hvis batteriene er fulladet, vil alle LED-lampene lyse.

10.3.3 Sakte blinkende røde LED-lamper, 1–2 LED-lamper

Batteriene må lades umiddelbart.

10.3.4 Raskt blinkende, 1–10 LED-lamper

Det er oppdaget en feil i rullestolens elektronikk, og rullestolen kan ikke kjøres.

1. Slå av rullestolen.
2. Kontroller at alle synlige kabler og kabelen til kontrollpanelet er riktig tilkoblet.
3. Slå på rullestolen igjen. Hvis feilen vedvarer, må du telle hvor mange LED-lamper som blinker og se etter en mulig årsak og løsning i tabellen nedenfor.
4. Ikke bruk rullestolen før problemet er løst eller du har fått instruksjoner av servicerepresentanten.

ADVARSEL!

Utføre diagnostikk

Diagnostikk skal bare utføres av personell med kjennskap til rullestolens elektroniske styresystem. Uriktig eller dårlig utført reparasjonsarbeid kan gjøre rullestolen farlig. Permobil påtar seg ikke noe ansvar for persons-kader eller skader på rullestolen og omgivelsene som oppstår grunnet uriktig eller dårlig utført reparasjon.

FORSIKTIG!

Ikke-godkjent bytte av deler

Hvis en del byttes uten godkjenning fra Permobil, vil dette oppheve rullestolens garanti. Permobil påtar seg ikke noe ansvar for tap av noe slag som oppstår som en følge av at en komponent i styresystemet åpnes, justeres eller modifiseres uten tillatelse.

10.3.5 Eksempel på feilmeldinger og løsninger

Hendelse	Indikasjon	Løsning
1 LED-lampe Lav batterispenning		Kontroller tilstanden til batteriene. Kontroller kontakten mellom batteriet og styreenheten.
2 LED-lamper Feil i venstre drivmotor		Kontroller tilkoblingen til venstre drivmotor.
3 LED-lamper Kortslutning i venstre drivmotor		Kontroller venstre drivmotors kontakter og kabler.
4 LED-lamper Feil i høyre drivmotor		Kontroller tilkoplingen til høyre drivmotor.
5 LED-lamper Kortslutning i høyre drivmotor		Kontroller høyre drivmotors kontakter og kabler.
6 LED-lamper Batterilader tilkoblet		Koble fra batteriladeren.
7 LED-lamper Styrespakfeil		Kontroller at joysticken ikke er påvirket når du starter rullestolen.

Hendelse	Indikasjon	Løsning
8 LED-lamper Styresystemfeil		Kontroller kontaktene til kontrollenheten.
9 LED-lamper Feil i bremsekretsen		Kontroller kontaktene til magnetbremsene.
10 LED-lamper Høy batterispenning		Kontroller batteriet og kontaktene mellom batteriet og kontrollenheten.
7+5 LED-lamper Kommunikasjonsfeil		Det er oppdaget en kommunikasjonsfeil. Kontroller at kabelen til kontrollpanelet ikke er skadet og er satt riktig inn.
Aktuatorindikator Aktuatorfeil		Det er oppdaget en aktuatorfeil. Ta kontakt med en autorisert servicetekniker for å få hjelp.

10.4 Reparere defekte enheter

Bortsett fra enkelte OEM-godkjente reservedeler, er det ingen utskiftbare deler i R-net-styresystemet. Ta kontakt med Permobil for å få mer informasjon om OEM-godkjente reservedeler. Defekte enheter må sendes til reparasjon til Permobil eller et Permobil-autorisert servicesenter.

Innholdsfortegnelse

A

Advarsler og forholdsregler 27
Armstøtte 162
Armstøtte, justering ... 162–163, 166–167

B

Batterier, bytte 221
Batterier, lading 197, 234
Batterier, lagring 234
Batterier, plassering 65
Batterispenningsindikator 118
Bestille dokumentasjon 21
Betjeningspanel, R-net LED 114
Betjeningspanel, R-net LED-diagnostikk 279
Betjeningspanel, R-net LED-feilmelding 282
Betjeningspanel, R-net nødstopp .. 79
Bluetooth®-modus 84
Bluetooth®-modus, styrespakfunksjoner 95
Bremsefrigjøring 185, 261
Bryststøtte 159
Bryststøtte, justering 159–160

C

Chassis 63
ConnectMe 131
ConnectMe, flymodus 137
ConnectMe, generell bruk 136
ConnectMe, oppbevaring 136
ConnectMe, produktgodkjenning 147
ConnectMe, rengjøring 136
ConnectMe, serienummermerke 150
ConnectMe, slå av 145
ConnectMe, tekniske spesifikasjoner 148
ConnectMe, vedlikehold og service 136

D

Display 74
Drivmotor 63

F

Feilsøkingsveiledning 274
Fotplate, justering 168–170

G

Garanti 18

H

Hjul og dekk 236
Hjul, drivhjul 236

Hjul, fylle luft i dekk 247
Hjul, luftfylling av hjul 257
Hjul, støttehjul 53
Hjul, svinghjul 251
Hjullåser 185
Hovedstrømbryter 66
Hovedstrømbryter, tilbakestille ... 260

I

IR-modus 97

K

Kassering og resirkulering 21
Kjøring, generelt 183
Kjøring, hindringer 191
Kjøring, motbakke 195
Kjøring, nedoverbakke 193
Kjøring, restriksjoner 189
Kjøring, skråninger 192
Kjøring, teknikk 187
Klistremerke, les instruksjoner 51
Klistremerker 50
Knapper, ICS-kontrollpanel 123
Knapper, R-net LCD 70
Knapper, R-net LED 115
Knestøtte, justering 171
Kontrollpanel, ICS-sete 121
Kontrollpanel, R-net LCD 69
Kontrollpanel, R-net LCD-diagnostikk 275
Kontrollsystem, R-net låse og låse opp 107
Kybersikkerhet 20

L

Ladeuttak 67, 115
Lys og reflekser 64

N

Nakkestøtte, justering 153–158

P

Panelholder 175
Panelholder, parallell 177–179
Panelholder, roterende 176–177
Posisjoneringsbelte 261
Posisjoneringsbelte, justering 180
Produktgodkjenning 19

R

Rapportering av hendelser 20
Rengjøring 219
Reservedeler og tilbehør 21
Ryggstøtte 159

S

Serienummermerker 262
Sete-til-gulv-funksjon 126
Setefunksjoner 56
Setefunksjoner, elektrisk beinstøttevinkel 61
Setefunksjoner, elektrisk ryggstøttevinkel 60
Setefunksjoner, elektrisk seteløfter 58

Setefunksjoner, elektrisk setetilt 58
Setefunksjoner, kraftoverføring ... 127
Setefunksjoner, motorisert bakre vinkel 125
Setefunksjoner, motorisert beinlengde 125
Setefunksjoner, motorisert beinstøttevinkel 125
Setefunksjoner, motorisert fotplate 127
Setefunksjoner, motorisert ryggstøttevinkel 124
Setefunksjoner, motorisert seteløft 124
Setefunksjoner, motorisert setevinkel 124
Signalord 24
Sikkerhetsforskrifter 23
Styrespak, feil 196
styrespakpanel, R-net LED..... 114
Styresystem, R-net reparasjon av defekte enheter..... 284
Støtdempere..... 63
Ståfunksjon 62, 126

T

Teknisk support..... 19
Tekniske spesifikasjoner 46
Tilbehør 129
Transport, fly 210
Transport, jernbane 211
Transport, kjøretøy..... 201

V

Verktøyveske 218
Viktig informasjon 17
Vippebrytere, R-net LCD..... 70

www.permobil.com

permobil

7 330818 334091

331602 nor-NO